# WK 341 210 S

## Weintemperierschrank mit Kompressortechnik

- **X-Type Design**
- Bauart: Einbau
- Schwarz
- Stangengriff: Metall
- **Max. Anzahl Bordeauxflaschen (0,75 l): 44**
- Nutzinhalt total: 90 l

## Steuerung und Funktionen

- Steuerung: elektronisch
- Temperaturzonen: 1
- Temperaturbereich Zone 1: 5 - 20 °C
- Tür-Offen-Alarm, Alarm bei zu hoher Temperatur

## Ausstattung

- Ventilator
- Beleuchtung: LED
- Anzahl Ablageflächen: 4 Stück
- Material Ablageflächen: Holzlagerböden Buche
- verglaste Tür (Rauchglas) mit UV-Schutz
- Luftfeuchtigkeitssystem

## Technische Daten*

- Energieeffizienzklasse: G
- Energieverbrauch: pro Jahr 142,4 kWh
- Luftschallemission: 39 dB(A)re1pW, Klasse: C
- Klimaklasse: ST, 16 - 38 °C
- Spannung/Frequenz: 220-240 V / 50 Hz

- Gerätemaß inkl. Griff (HxBxT): 595 x 590 x 608 mm
- Nische (HxBxT): 588-590 x 550 x 550 mm
- Türanschlag rechts, wechselbar: Ja
- Gewicht netto/brutto: 33,0 kg / 36,0 kg
- Transportmaß (HxBxT): 660 x 650 x 650 mm

**EAN 5906006790271**

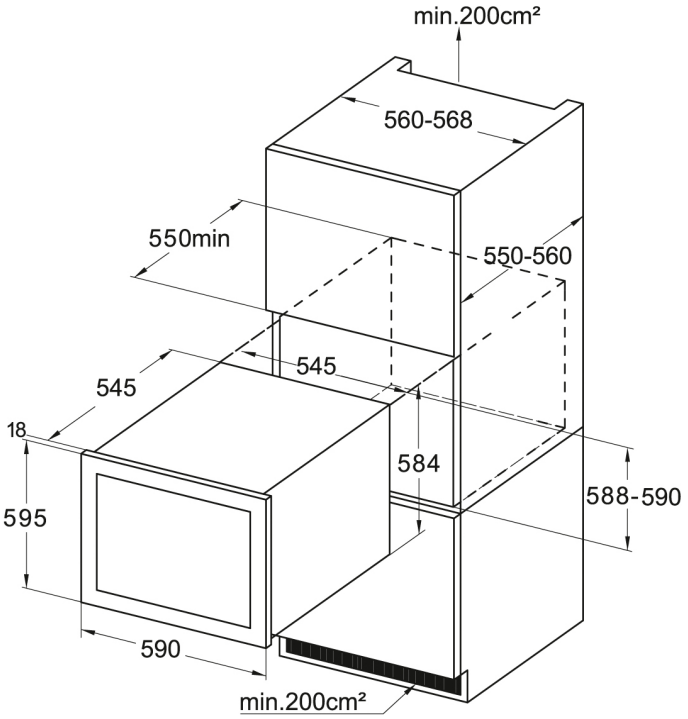


** Technisch bedingte Änderungen, Maß- und Farbabweichungen, Druckfehler und Irrtümer bleiben vorbehalten. Farbliche Abweichungen in den Abbildungen gegenüber den Original-Gerätefarben sind drucktechnisch bedingt.*

## Technische Daten

| | |
|---|---|
| Modell / Art.-Nr. | WK 341 210 S |
| Farbe | Schwarz |
| Griff - Material | Metall |
| Kategorie | Weinkühlschränke |

| **Leistung** | |
|---|---|
| Energieeffizienzklasse 1) | G |
| Energieverbrauch kWh/Jahr2) | 142,4 |
| Energieverbrauch kWh/24 Std. | 0,38 |
| Max. Anzahl Bordeauxflachen (0,75 l): | 44 |
| Nutzinhalt gesamt (Liter) | 90 |
| Luftschallemission | 39 |
| Luftschallemissionsklasse | C |
| Klimaklasse | ST |
| Klimaklasse Min - Max (°C) | 16 - 38 |

| **Ausstattung** | |
|---|---|
| Temperaturregelung / Position | elektronisch / innen |
| Temperaturzonen | 1 |
| Temperaturbereich in °C | 5 - 20 |
| Lüfter | • |
| Innenbeleuchtung / Position | LED / oben |
| UV-Filter | • |
| Anzahl Ablageflächen | 4 |
| Material Ablageflächen | Holzlagerböden Buche |
| Luftbefeuchter | • |
| Temperaturalarm | • |
| Tür-Offen-Alarm | • |
| Türanschlag / wechselbar | rechts / • |
| höhenverstellbare Füße vorne / hinten | • / • |

| **Technische Daten** | |
|---|---|
| Gerätemaße H x B x T (mm) | 595 x 590 x 608 |
| Spannung (V) / Frequenz (Hz) | 220-240 / 50 |
| Kabellänge mit Schukostecker (cm) | 180 |
| Gewicht netto / brutto (kg) | 33,0 / 36,0 |
| Transportmaße HxBxT (mm) | 660 x 650 x 650 |

| | |
|---|---|
| **EAN** | 5906006790271 |

**1) nach Verordnung (EU) 2019/2016**
**2) auf der Grundlage von Ergebnissen der Normprüfung über 24 Stunden. Der tatsächliche Verbrauch hängt von der Nutzung und vom Standort des Gerätes ab.**

** Technisch bedingte Änderungen, Maß- und Farbabweichungen, Druckfehler und Irrtümer bleiben vorbehalten. Farbliche Abweichungen in den Abbildungen gegenüber den Original-Gerätefarben sind drucktechnisch bedingt.*