Amica

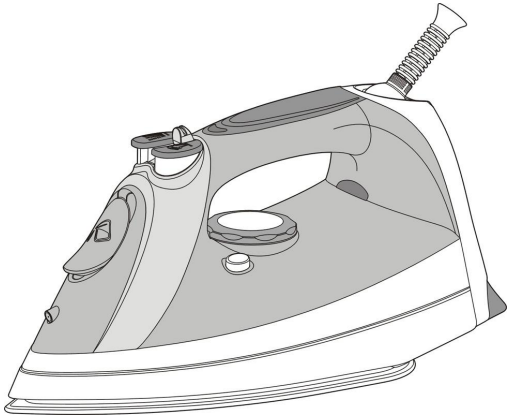

IT 5013 Vaporis +

INSTRUKCJA OBSŁUGI
ŻELAZKO PAROWE

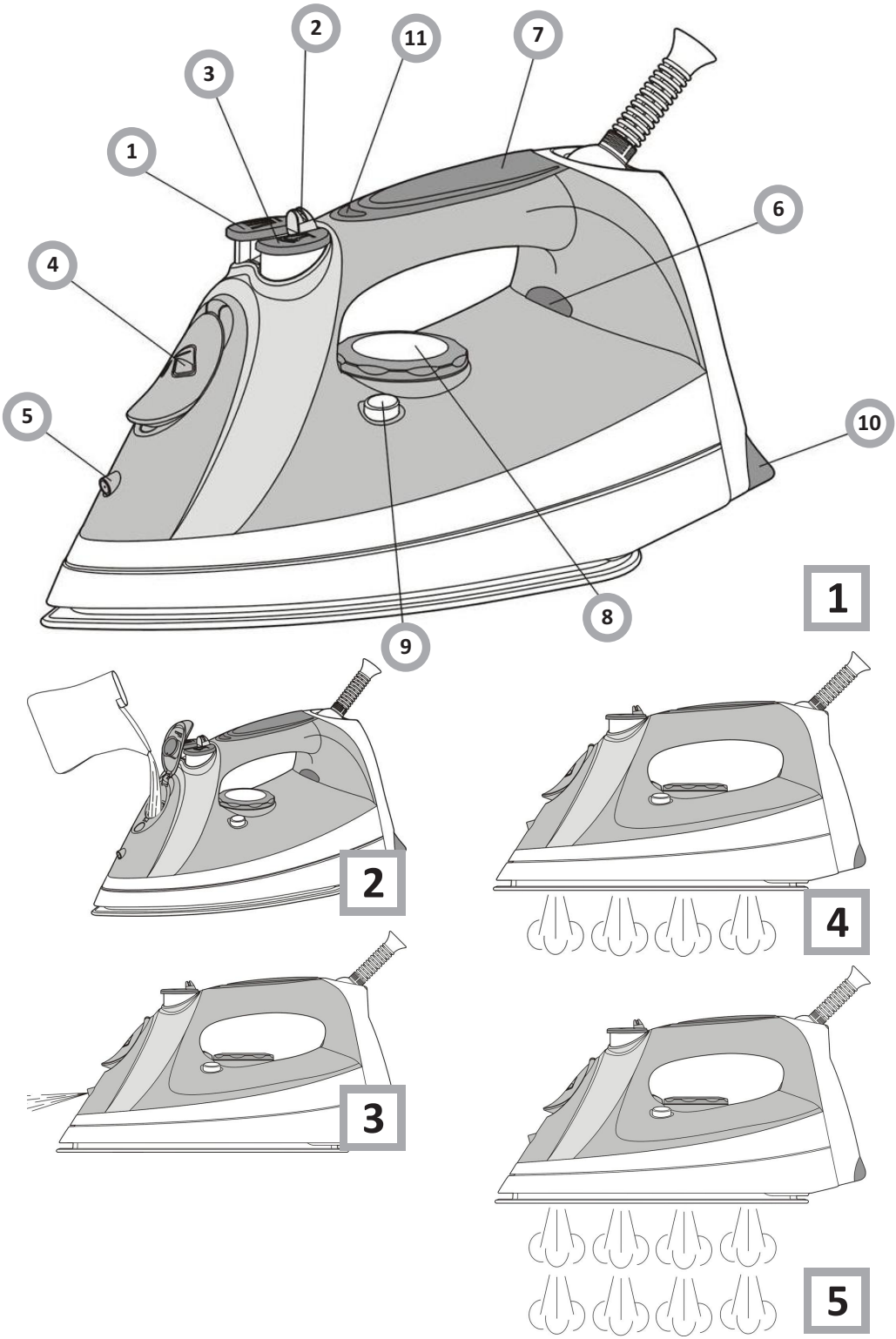
1
2
3
4
5
6
7
8
9
10
11

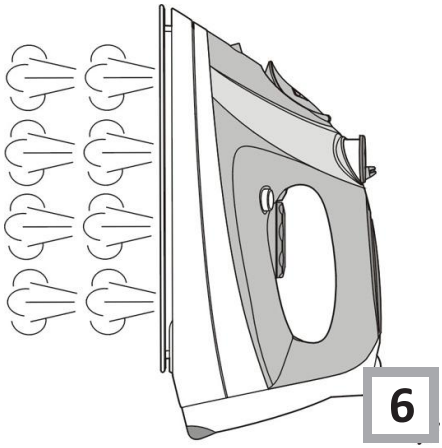

6

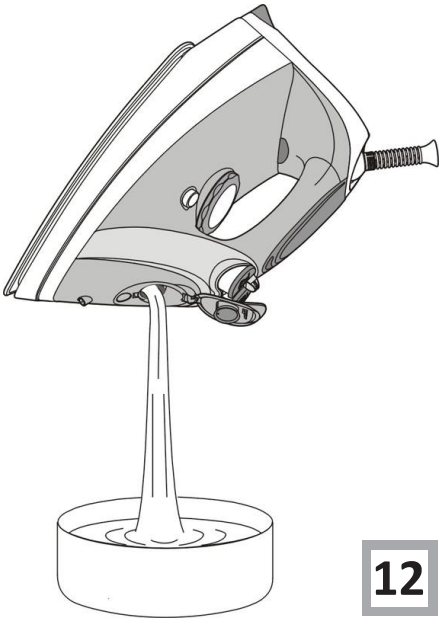

12

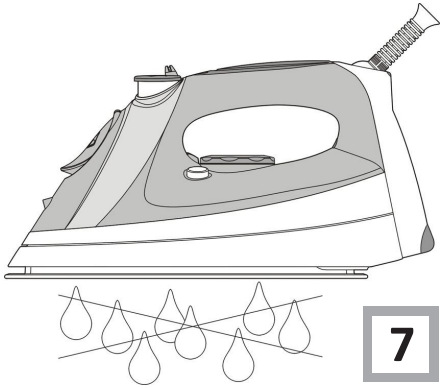

7

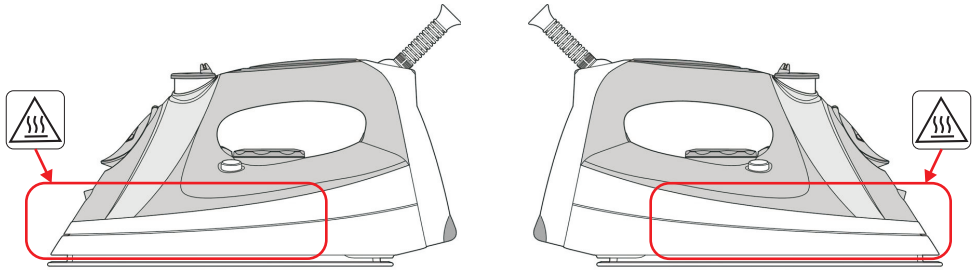

13

SZANOWNY KLIENCIE,

Urządzenie marki Amica to połączenie wyjątkowej łatwości obsługi i doskonałej efektywności. Po przeczytaniu niniejszej instrukcji, obsługa urządzenia nie będzie problemem.

Prosimy Państwa o uważną lekturę instrukcji obsługi przed uruchomieniem urządzenia.
Przestrzeganie zawartych w niej wskazówek uchroni Państwa przed niewłaściwym użytkowaniem.

Instrukcję należy zachować i przechowywać tak, aby mieć ją zawsze pod ręką.
Należy dokładnie przestrzegać instrukcji obsługi w celu uniknięcia nieszczęśliwych wypadków.

Uwaga!

Urządzenie przeznaczone jest wyłącznie do użytku domowego.

Producent zastrzega sobie możliwość dokonywania zmian niewpływających na działanie urządzenia.

SPIS TREŚCI

Wskazówki dotyczące bezpieczeństwa użytkowania.....5

Budowa i wyposażenie urządzenia.....6

Obsługa.....6

Czyszczenie i konserwacja.....10

Dane techniczne i specyfikacja urządzenia.....11

Gwarancja, obsługa posprzedażna.....11

Oświadczenie producenta

Producent deklaruje niniejszym, że wyrób ten spełnia zasadnicze wymagania wymienionych poniżej dyrektyw europejskich:

- *dyrektywy niskonapięciowej 2006/95/WE,*
- *dyrektywy kompatybilności elektromagnetycznej 2004/108/WE*
- *dyrektywy ekoprojektowania 2009/125/WE*

i dlatego wyrób został oznakowany CE oraz została wystawiona dla niego deklaracja zgodności udostępniana organom nadzorującym rynek.

WSKAZÓWKI DOTYCZĄCE BEZPIECZEŃSTWA UŻYTKOWANIA

Uwaga! Aby zminimalizować ryzyko powstania pożaru, porażenia prądem lub uszkodzenia ciała:

- Uważnie przeczytaj tą instrukcję przed użytkowaniem urządzenia.
- Dzieci nie zdają sobie sprawy z niebezpieczeństw, które mogą powstać podczas używania urządzeń elektrycznych; dlatego trzymaj to urządzenie poza zasięgiem dzieci.
- Nie zanurzaj korpusu urządzenia w wodzie lub innych cieczach. Zanurzenie w wodzie może spowodować porażenie prądem elektrycznym.
- W przypadku zalania wodą zewnętrznych elementów urządzenia, przed ponownym włączeniem urządzenia do sieci dokładnie je wysusz.
- Nie używaj urządzenia, jeżeli wykazuje ono jakiekolwiek oznaki uszkodzenia przewodu przyłączeniowego lub jeżeli urządzenie zostało upuszczone na podłogę.
- Po użyciu zawsze wyciągaj wtyczkę z gniazdka a także w przypadku jakiegokolwiek niewłaściwego działania oraz przed czyszczeniem.
- Przy wyciąganiu wtyczki z gniazdka ściennego nigdy nie ciągnij za przewód tylko za wtyczkę jednocześnie trzymając drugą ręką gniazdko sieciowe.
- Urządzenie jest wykonane w I klasie ochrony przeciwporażeniowej i dlatego gniazdo zasilające, do którego zostanie podłączony musi być bezwzględnie wyposażone w bolec ochronny.
- Nie próbuj usuwać żadnych części obudowy.
- Aby uniknąć uszkodzenia przewodu zasilającego nie umieszczaj go ponad ostrymi krawędziami, ani w pobliżu gorących powierzchni.
- Nie wystawiaj urządzenia na deszcz lub wilgoć i nie używaj urządzenia na zewnątrz. Nie obsługuj urządzenia mokrymi rękoma.
- Jeżeli przewód sieciowy lub wtyczka ulegną uszkodzeniu, to powinny one być wymienione przez specjalistyczny zakład naprawczy w celu uniknięcia zagrożenia.
- Nigdy nie zostawiaj urządzenia podłączonego do sieci bez nadzoru.
- Niniejszy sprzęt nie jest przeznaczony do użytkowania przez osoby (w tym dzieci) o ograniczonej zdolności fizycznej, czuciowej lub psychicznej, lub osoby o braku doświadczenia lub znajomości sprzętu, chyba że odbywa się to pod nadzorem lub zgodnie z instrukcją użytkowania sprzętu, przekazaną przez osoby odpowiadające za ich bezpieczeństwo. Należy zwracać uwagę na dzieci, by nie bawiły się urządzeniem.
- Używanie akcesoriów, które nie zostały dostarczone wraz z produktem może doprowadzić do uszkodzenia urządzenia.
- Przed użyciem rozwinąć i wyprostować przewód sieciowy.
- Żelazka używaj na płaskiej, stabilnej powierzchni.
- Podczas przerwy w pracy żelazko umieszczaj na płaskiej i stabilnej powierzchni.
- Zwrócić uwagę, aby przewód sieciowy nie dotykał stopy żelazka.
- Przed przystąpieniem do napełniania zbiornika wodą wyciągnij wtyczkę przewodu sieciowego z gniazdka.
- Po użyciu opróżnij zbiornik z wodą.
- Ustawiając żelazko na podstawie sprawdź czy powierzchnia na której ustawia się podstawę jest stabilna.
- Nie używaj przedłużacza, który nie spełnia obowiązujących norm i przepisów elektrycznych.
- Nie dolewaj do zbiornika z wodą substancji zapachowych, octu ani innych substancji chemicznych. Mogą one doprowadzić do poważnego uszkodzenia urządzenia.
- Nie dotykaj podstawy żelazka podczas prasowania lub zaraz po zakończeniu prasowania, ponieważ jest ona gorąca.
- Nie owijaj kabla zasilania wokół żelazka lub podstawy zanim żelazko całkowicie nie wystygnie.
- Nie próbuj usuwać żadnych części obudowy albo wkładać jakichkolwiek obiektów do wnętrza urządzenia.
- Używaj tylko czystej zimnej wody, najlepiej destylowanej. Przy nalewaniu zwróć uwagę, żeby woda wpływała bardzo wolno do żelazka- silny strumień wody powoduje pryskanie wody na boki.
- Nigdy nie napełniaj urządzenia wodą w większym stopniu niż do oznaczonego maksymalnego poziomu wody.
- Przed napełnianiem zbiornika wodą odłącz urządzenie od zasilania.
- Nie prasuj guzików, zamków błyskawicznych i innych elementów odzieży które mogą uszkodzić powierzchnię stopy żelazka.

WSKAZÓWKI DOTYCZĄCE BEZPIECZEŃSTWA UŻYTKOWANIA

- Urządzenie wytwarza wysoką temperaturę, zachowaj wszelkie szczególne środki ostrożności podczas pracy z urządzeniem.
- Przed czyszczeniem urządzenia odłącz je od zasilania i poczekaj aż całkowicie ostygnie.
- Urządzenie służy do prasowania odzieży, nie używaj żelazka do innych celów.
- Nie dotykaj powierzchni oznaczonej symbolem w trakcie ani po pracy urządzenia. Powierzchnie te są gorące (Rys. 13).

Pod żadnym pozorem nie wolno pracować odzieży znajdującej się na ciele!
Uwaga: istnieje ryzyko poparzenia się wydostającą się wodą lub parą. Nie dotykaj jakichkolwiek części urządzenia poza uchwytem, gdy urządzenie jest używane.

Wymagania elektryczne

Należy sprawdzić, czy napięcie podane na tabliczce znamionowej odpowiada parametrom zasilania elektrycznego w domu, przy czym zasilanie to musi być oznaczone jako ~ (prąd przemienny).

ROZPAKOWANIE

Urządzenie na czas transportu zostało zabezpieczone przed uszkodzeniem. Po rozpakowaniu urządzenia prosimy Państwa o usunięcie elementów opakowania w sposób niezagrażający środowisku.
Wszystkie materiały zastosowane do opakowania są nieszkodliwe dla środowiska naturalnego, w 100% nadają się do odzysku i oznakowano je odpowiednim symbolem.

Uwaga! Materiały opakowaniowe (woreczki polietylenowe, kawałki styropianu itp.) należy w trakcie rozpakowywania trzymać z dala od dzieci.

WYCOFANIE Z EKSPLOATACJI

Po zakończeniu okresu użytkowania nie wolno usuwać niniejszego produktu poprzez normalne odpady komunalne, lecz należy go oddać do punktu zbiórki i recyklingu urządzeń elektrycznych i elektronicznych.
Informuje o tym symbol, umieszczony na produkcie, instrukcji obsługi lub opakowaniu.
Zastosowane w urządzeniu tworzywa nadają się do powtórnego użycia zgodnie z ich oznaczeniem. Dzięki powtórnemu użyciu, wykorzystaniu materiałów lub innym formom wykorzystania zużytych urządzeń wnoszą Państwo istotny wkład w ochronę naszego środowiska.
Informacji o właściwym punkcie usuwania zużytych urządzeń udzieli Państwu administracja gminna.

BUDOWA I WYPOSAŻENIE URZĄDZENIA

Budowa urządzenia (Rys. 1):
1. Przycisk spryskiwania;
2. Suwak regulacji pary;
3. Przycisk uderzenia pary;
4. Pokrywa wlotu zbiornika na wodę (miejsce osadzenia filtra);
5. Dysza spryskiwacza;
6. Dioda sygnalizacyjna;
7. Uchwyt;
8. Pokrętło regulacji temperatury stopy żelazka;
9. Przycisk samoczyszczenia;
10. Nóżki antypoślizgowe
11. Dioda auto wyłączenia

OBSŁUGA

Wskazówki dotyczące prasowania

1. Posortuj artykuły do prasowania według rodzaju tkaniny. Dzięki temu zmniejszysz częstotliwość regulacji temperatury dla różnych rodzajów odzieży.
2. Jeżeli nie masz pewności z jakim rodzajem tkaniny mamy do czynienia, spróbuj przeprasować małą powierzchnię z tyłu lub wewnątrz ubrania zaczynając od najniższej temperatury i stopniowo ją zwiększaj.
3. Przed przystąpieniem do prasowania tkanin wrażliwych na wysoką temperaturę odczekaj około trzech minut. Regulacja temperatury wymaga określonego czasu, po którym temperatura ustalana jest na właściwym (wyższym lub niższym) poziomie.
4. Tkaniny delikatne, takie jak jedwab, wełna, welur itp., najlepiej prasuj z użyciem specjalnej ściereczki, aby zapobiec powstawaniu plam i przebarwień.
5. Aby uruchomić funkcję spryskiwania, uderzenia pary i uderzenia pary w pionie, trzeba niekiedy nacisnąć odpowiedni przycisk kilkakrotnie.

OBSŁUGA

W CELU UZYSKANIA LEPSZYCH REZULTATÓW PRASOWANIA PROSIMY ZAPOZNAĆ SIĘ Z ETYKIETAMI UMIEŚZCZONYMI NA ODZIEŻY I PRZESTRZEGAĆ WSKAZÓWEK PRODUCENTA ODZIEŻY NA TEMAT PRASOWANIA – PRZEDSTAWIONE SĄ ONE CZĘSTO ZA POMOCĄ SYMBOLI PODOBNYCH DO PONIŻSZYCH:

Ustawienie regulacji temperatury		
♦ Włókno octanowe ♦ Elastyczny opiamid ♦ Poliamid ♦ Polipropylen	♦ Włókna miedziowe ♦ Proteiny ♦ Poliester ♦ Jedwab ♦ Trioctan ♦ Wiskoza ♦ Wełna	♦ Bawełna ♦ Len

Napełnianie wodą (Rys. 2)

1. Odłącz żelazko od zasilania.
2. Przesuń suwak regulacji pary (Rys. 1, poz. 2) na pozycję .
3. Unieś pokrywę wlotu zbiornika na wodę (Rys. 1, poz. 4).
4. Napełnij wodą zbiornik żelazka poprzez wlot wody aż do pozycji „MAX” widocznej na boku urządzenia.

Uwaga: Dla uzyskania najlepszych rezultatów, zaleca się używanie wody zdemineralizowanej lub destylowanej. Nie używaj wody zmieszanej ze środkami chemicznymi ani żadnych innych cieczy.

Prasowanie po raz pierwszy

1. Jeżeli na stopie lub obudowie żelazka znajdują się folia ochronna lub naklejki, usuń je.
2. Rozwiń i wyprostuj przewód zasilający.
3. Napełnij zbiornk wodą. (patrz punkt ”Napełnianie wodą”).
4. Podłącz żelazko do odpowiedniego gniazdka zasilania.
5. Obróć pokrętło regulacji temperatury stopy żelazka (Rys. 1, poz. 8) w kierunku zgodnym z kierunkiem ruchu wskazówek zegara na pozycję ”MAX”, dioda sygnalizacyjna zapali się.
6. Dioda sygnalizacyjna zgaśnie gdy żelazko osiągnie maksymalną temperaturę.
7. Ustaw suwak regulacji pary w pozycji , para zacznie uchodzić przez otwory w stopie (żelazko musi być ustawione w pozycji poziomej).
8. Pierwsze prasowanie rozpocznij od starego ręcznika lub ścierki.
9. Kiedy zbiornik wody opróżni się i zakończy się wytwarzanie pary, przygotowanie do prasowania jest zakończone. Teraz żelazko jest gotowe do właściwej pracy.

Spryskiwanie (Rys. 3).

1. Z tej funkcji można korzystać zawsze; nie ma ona wpływu na żadne ustawienia.
2. Napełnij zbiornik wody według wskazówek z rozdziału “Napełnianie wodą”.
3. Skieruj dyszę spryskiwacza (Rys. 1, poz. 5) na prasowaną część garderoby.
4. Naciśnij przycisk spryskiwania (Rys. 1, poz. 1).

Uwaga: Do uruchomienia tej funkcji może być konieczne kilkakrotne naciśnięcie przycisku spryskiwania.

Prasowanie na sucho

1. Podłącz żelazko do odpowiedniego gniazdka zasilania.
2. Obróć pokrętło regulacji temperatury stopy żelazka (Rys. 1, poz. 8) w kierunku zgodnym z kierunkiem ruchu wskazówek zegara; wybierz ● (1 kropka), ● ● (2 kropki) lub ● ● ● (3 kropki) według zaleceń znajdujących się na etykiecie odzieży.

3. Dioda sygnalizacyjna zasilania zapali się wskazując że żelazko nagrzewa się.
4. Po osiągnięciu wymaganej temperatury dioda sygnalizująca zgaśnie. Żelazko jest gotowe do pracy.

Po prasowaniu:

5. Ustaw pokrętło regulacji temperatury stopy żelazka (Rys. 1, poz. 8) na pozycję ”MIN”.
6. Wyjmij wtyczkę z gniazdka.
7. Gdy żelazko całkowicie ostygnie, odstaw je w pozycji pionowej w bezpieczne miejsce.

Prasowanie z parą (Rys. 4)

1. Napełnij żelazko według wskazówek z rozdziału “Napełnianie wodą”.
2. Podłącz żelazko do odpowiedniego gniazdka zasilania.
3. Obróć pokrętło regulacji temperatury stopy żelazka (Rys. 1, poz. 8) w kierunku zgodnym z kierunkiem ruchu wskazówek zegara, wybierz pozycję oznaczoną jako ● ● ● (3 kropki). Aby uzyskać najlepszą jakość pary nie używaj do prasowania parowego ustawień oznaczonych 1 lub 2 kropkami.
4. Dioda sygnalizacyjna zapali się wskazując, że żelazko nagrzewa się.
5. Po osiągnięciu wymaganej temperatury dioda sygnalizacyjna zgaśnie.
6. Żelazko jest gotowe do pracy.
7. Ustaw suwak regulacji pary (Rys. 1, poz. 2) w pozycji , para zacznie uchodzić ze stopy żelazka. Ilość pary będzie różna w zależności od danego ustawienia temperatury. Aby uzyskać najlepszą jakość pary, nie używaj do prasowania parowego ustawień tarczy oznaczonych 1 lub 2 kropkami.

Po prasowaniu:

8. Wyjmij wtyczkę z gniazdka.
9. Gdy żelazko całkowicie ostygnie, odstaw je w pozycji pionowej w bezpieczne miejsce.

Po zakończeniu używania żelazka, przesuń suwak regulacji pary (Rys. 1, poz. 2) na pozycję .

Uderzenie pary w położeniu poziomym (Rys. 5)

Dzięki tej funkcji można za pomocą dodatkowej pary wygładzić trudne do uprasowania fałdki.

1. Napełnij żelazko według wskazówek z rozdziału “Napełnianie wodą”.
2. Podłącz żelazko do odpowiedniego gniazdka zasilania.
3. Obróć pokrętło regulacji temperatury stopy żelazka (Rys. 1, poz. 8) na pozycję ‘● ● ●’ (3 kropki).
4. Dioda sygnalizacyjna zapali się wskazując, że żelazko nagrzewa się.
5. Po osiągnięciu wymaganej temperatury dioda sygnalizacyjna zgaśnie.
6. Żelazko jest gotowe do pracy.
7. Naciśnij przycisk uderzenia pary (Rys. 1, poz 3).
8. Silny strumień pary wydobędzie się z otworów na stopie żelazka na prasowany materiał, wygładzając zagniecenia.
9. W przypadku trudnych do wyprasowania fałdek, odczekaj kilka sekund przed ponownym naciśnięciem przycisku uderzenia pary. Większość zagnieceń daje się rozprasować naciskając przycisk trzykrotnie.

Do uruchomienia tej funkcji może być konieczne kilkakrotne naciśnięcie przycisku uderzenia pary. Aby uzyskać najlepszą jakość pary, nie należy używać funkcji natrysku pary więcej niż trzy razy pod rząd.

OBSŁUGA

Uderzenie pary w położeniu pionowym (Rys. 6)

Nie wolno spryskiwać parą odzieży ani tkanin założonych /ubranych przez ludzi lub zwierzęta. Temperatura pary jest bardzo wysoka.

1. Napełnij żelazko według wskazówek z rozdziału „Napełnianie wodą”.
2. Podłącz żelazko do odpowiedniego gniazdka zasilania.
3. Obróć pokrętło regulacji temperatury stopy żelazka (Rys. 1, poz. 8) w kierunku zgodnym z kierunkiem ruchu wskazówek zegara na pozycję ”MAX”.
4. Dioda sygnalizacyja zapali się wskazując, że żelazko nagrzewa się.
5. Po osiągnięciu wymaganej temperatury lampka sygnalizująca zgaśnie.
6. Żelazko jest gotowe do pracy.
7. Przytrzymaj żelazko w odległości 15-30 cm od ubrania.
8. Naciśnij przycisk uderzenia pary jeden raz.
9. Para wniknie w odzież wygładzając fałdki.
10. W przypadku trudnych do wyprasowania fałdek, odczekaj kilka sekund przed ponownym naciśnięciem przycisku uderzenia pary.
11. Większość zagnieceń daje się rozprasować naciskając przycisk trzykrotnie.

Do uruchomienia tej funkcji może być konieczne kilkakrotne naciśnięcie przycisku uderzenia pary. Aby uzyskać najlepszą jakość pary, nie należy używać funkcji uderzenia pary więcej niż trzy razy pod rząd.

Po prasowaniu:

12. Odłączyć żelazko od zasilania.
13. Gdy żelazko całkowicie ostygnie, należy je odstawić w pozycji pionowej w bezpieczne miejsce.

Czyszczenie automatyczne

Funkcja ta służy do usuwania kamienia i minerałów osadzających się w komorze pary. Żelazko utrzyma się w najlepszym stanie technicznym, jeżeli wykona się tę funkcję przynajmniej raz w miesiącu lub częściej, w zależności od twardości używanej wody oraz częstotliwości użytkowania.

1. Napełnij żelazko wodą do połowy według wskazówek z rozdziału „Napełnianie wodą”.
2. Umieść żelazko na stabilnej powierzchni w pozycji stojącej (pionowej).
3. Podłącz żelazko do odpowiedniego gniazdka zasilania.
4. Obróć pokrętło regulacji temperatury stopy żelazka (Rys. 1, poz. 8) w kierunku zgodnym z kierunkiem ruchu wskazówek zegara na pozycję ”MAX”.
5. Dioda sygnalizacyjna zapali się wskazując, że żelazko nagrzewa się.
6. Po osiągnięciu wymaganej temperatury dioda sygnalizacyjna zgaśnie.
7. Odczekaj jeszcze jeden cykl, aż dioda sygnalizacyjna zapali się ponownie i zgaśnie.
8. Obróć pokrętło regulacji temperatury stopy żelazka (Rys. 1, poz. 8) na pozycję ”MIN”.
9. Odłącz żelazko od zasilania.
10. Przytrzymaj żelazko poziomo nad zlewem.
11. Naciśnij i przytrzymaj przycisk samoczyszczenia (Rys. 1, poz. 9).
12. Para i wrząca woda wypłyną przez otwory w stopie żelazka, wypłukując kamień i minerały osadzone w komorze pary.
13. Przechylaj lekko żelazko w przód i w tył do opróżnienia zbiorniczka wody.
14. Po zakończeniu czyszczenia automatycznego zwolnij przycisk samoczyszczenia.
15. Odstaw żelazko na podstawkę i odczekaj dopóki całkowicie nie wystygnie.
16. Przetrzyj stopę żelazka zimną wilgotną ściereczka.

Ostrzeżenie: Zachowaj należytą odległość gdyż woda oraz para wydobywająca się ze stopy żelazka jest bardzo gorąca.

OBSŁUGA

System zapobiegający kapaniu (Rys. 7)

System zapobiegający kapaniu został zaprojektowany by ograniczyć wydostawanie się cieczy ze stopy żelazka. Dzieje się tak w momencie, gdy stopa żelazka nie jest wystarczająco gorąca.

Podczas działania systemu jest słyszalne charakterystyczne głośne klikanie co jest zjawiskiem normalnym. Występuje ono najczęściej podczas nagrzewania jak i szybkiego schładzania stopy żelazka.

System zapobiegający osadzaniu się kamienia (wbudowany)

Wbudowany system antywapienny jest zaprojektowany do redukowania gromadzącego się w układzie kamienia. System ten przedłuża żywotność żelazka.

Proces osadzania się kamienia jest zjawiskiem normalnym, żaden z zastosowanych systemów nie jest w stanie w 100% wyeliminować problemu powstawania kamienia, pomimo tego skutecznie redukuje jego ilość.

Funkcja auto- wyłączenia

Funkcja ta uruchomi się automatycznie gdy żelazko nie będzie używane przez dłuższą chwilę. Funkcja ta działa tylko po podłączeniu urządzenia do zasilania.

Funkcja auto- wyłączenia w pozycji poziomej

Urządzenie wyłączy się automatycznie po 30 sekundach bezczynności. Dioda auto- wyłączenia (Rys. 1, poz. 11) zacznie migotać. Przesunięcie żelazka (powrót do pracy) załączy urządzenie z powrotem.

Funkcja auto- wyłączenia w pozycji pionowej

Urządzenie wyłączy się automatycznie po 8 minutach bezczynności w pozycji pionowej. Dioda auto- wyłączenia (Rys. 1, poz. 11) zacznie migotać. Przesunięcie żelazka (powrót do pracy) załączy urządzenie z powrotem.

Żelazko potrzebuje około 60 sekund by stopa osiągnęła wcześniej zadaną temperaturę.

Wylewanie wody (Rys. 12)

1. Przesuń suwak regulacji pary (Rys. 1, poz. 2) na pozycję .
2. Odłącz żelazko od zasilania.
3. Otwórz pokrywę wlotu zbiornika na wodę (Rys. 1, poz. 4).
3. Przechyl żelazko dnem do góry i potrząsając delikatnie usuń resztki wody przez otwór do napełniania.
4. Gdy żelazko całkowicie ostygnie odstaw je w pozycji pionowej w bezpieczne miejsce.

Przed odstawieniem żelazka w bezpieczne miejsce przesuń suwak regulacji pary (Rys. 1, poz. 2) na pozycję .

CZYSZCZENIE I KONSERWACJA

Czyszczenie

- Przed czyszczeniem urządzenia, upewnij się, że jest odłączone od zasilania i że zupełnie ostygło.
- Za pomocą wilgotnej ściereczki lub środka czyszczącego usuń wszelkie osady ze stopy lub obudowy.

Do usuwania osadów ze stopy żelazka nie wolno używać ostrych ani szorstkich przedmiotów. Do czyszczenia żelazka nie wolno stosować środków ścierających, octu ani innych substancji chemicznych. Dozwolone są łagodne detergenty.

DANE TECHNICZNE I SPECYFIKACJA URZĄDZENIA

Typ	IT 5013 Vaporis +
Napięcie znamionowe	220V-240V ~ 50 Hz
Moc znamionowa	2020 - 2400W
Klasa ochrony przeciwporażeniowej	I
Przewód zasilający	~3m
Wytwarzanie pary [g/min]	35g/min
Uderzenie pary [g/min]	95g/min
Zbiornik wody [ml]	350ml
Waga [kg]	1,4kg
Funcja strażaka	Tak
Zabezpieczenie przed kapaniem	Tak
Zabezpieczenie przed osadzaniem się kamienia	Tak
Powiększone kanały wylotowe pary	Tak
Dodatkowa strefa wyrzutu pary	Tak / przednia część stopy żelazka
Wyrzut pary w pionie	Tak
Prasowanie na sucho	Tak
Funkcja samooczyszczania	Tak
Kulkowe podłączenie kabla	Tak / 360°
Podstawa antypoślizgowa	Tak
Zabezpieczenie przed przegrzaniem	Tak
Drobne spryskiwanie	Tak
Miarka napełniająca	Tak
Klips spinający kabel	Tak

GWARANCJA, OBSŁUGA POSPRZEDAŻNA

Gwarancja

Świadczenia gwarancyjne wg karty gwarancyjnej.
Producent nie odpowiada za jakiekolwiek szkody spowodowane nieprawidłowym postępowaniem
z wyrobem.

Obsługa posprzedażna

W przypadku zaistnienia jakiegokolwiek problemu związanego z użytkowaniem urządzenia Amica, nasze Centrum Serwisowe zapewni Państwu szybką i w pełni profesjonalną pomoc.
Wszystkim, którzy zaufali marce Amica gwarantujemy pełen komfort korzystania z naszego wyrobu.

Amica
Centrum Serwisowe
801 801 800

Amica Wronki S.A.
ul.Mickiewicza 52
64-510 Wronki
tel. 67 25 46 100
fax 67 25 40 320
www.amica.com.pl

IO 00737/1
(02.2013)