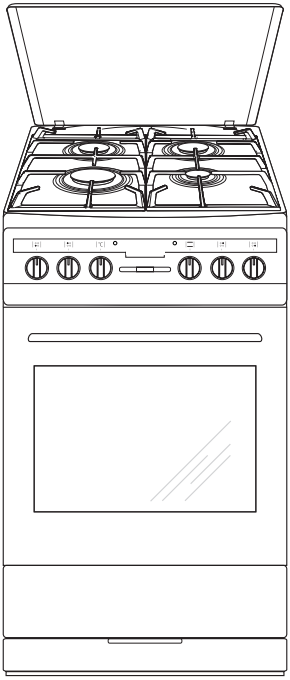

507GE3.33eEHZpTaDScASm / SPA 111 MZB

(HU) KEZELÉSI ÚTMUTATÓ

IO-CFS-2228 / 9514195
(09.2026 / v5)

TISZTELT VÁSÁRLÓ,

az Amica tűzhely egy rendkívül könnyen kezelhető, nagy hatásfokú termék. A kezelési útmutatóval való megismerkedés után üzemeltetése semmilyen gondot nem jelent majd.
A tűzhelyet a gyártó csomagolás előtt biztonsági és használhatósági szempontból gondosan ellenőrizte.
Kérjük Önöket, hogy a főzőlap beüzemelése előtt alaposan tanulmányozzák át a kezelési útmutatót. Az abban foglaltak betartásával megelőzhető a szabálytalan használat.
A kezelési útmutatót őrizzék meg és úgy tárolják, hogy mindig kéznél legyen. Az abban foglaltak pontos betartásával elkerülhetőek a balesetek.

Figyelmeztetés!
A készüléket csak az útmutató elolvasása / megértése után kapcsolják be.
A készüléket kizárólag háztartási célra tervezték.
A gyártó fenntartja a jogot, hogy a készüléken annak alapvető működését nem befolyásoló műszaki változtatásokat vezessen be.

TARTALOMJEGYZÉK

Alapvető információk.....2
Biztonsági előírások.....3
A készülék bemutatása.....10
A készülék üzembe helyezése (útmutató a szerelő számára).....12
A készülék kezelése.....19
A sütő használata – praktikus tanácsok.....30
Teszt ételek.....33
A tűzhely tisztítása és karbantartása.....35
Hibaelhárítás.....40
Műszaki adatok.....41

Figyelmeztetés. Készülék használat közben felforrósodik. Különös gonddal kell megelőznünk a fűtőelemekhez való hozzáérést. A készüléktől tartsuk távol a 8 évnél fiatalabb gyermekeket, feltéve, ha megfelelő felügyelet alatt vannak. A készüléket 8 éves vagy annál idősebb gyermekek, korlátozott fizikai, érzékszervi és pszichikai képességekkel rendelkező, vagy tapasztalattal nem rendelkező személyek csak felügyelet mellett használhatják, vagy csak akkor, ha a használat a kezelési útmutató szabályai szerint történik, amelyekkel a biztonságukért felelős személy ismertette meg a használókat. Ügyeljünk arra, hogy gyermekek ne játsszanak a készülékkel. A tűzhely tisztítását és kezelését nem végezhetik felügyelet nélkül hagyott gyermekek.

Figyelmeztetés. A főzőlapon olaj vagy más zsiradék felügyelet nélküli hevítése veszélyes lehet és tüzet okozhat.

SOHA ne próbálja a keletkezett tüzet vízzel oltani, hanem kapcsolja ki a készüléket és fojtsa el a tüzet pl. fedővel vagy nem gyulladó takaróval.

Figyelmeztetés. Ne tartson a főző felületen oda nem való dolgokat, mert tüzet okozhatnak.

Használat közben a tűzhely felforrósodik. Ügyeljünk rá, nehogy megérintsük a sütő forró belső felületét.

Használat közben a tűzhely külső részei is felmelegszenek. A kisgyermekeket tartsák távol a készüléktől.

Figyelmeztetés. Nem szabad karcolást okozó szereket, vagy éles fémszerszámokat használni a sütő üvegajtajának tisztításához. Ezek megkarcolhatják a felületet, ami repedést okozhat.

Figyelmeztetés. Az áramütés elkerülése végett az égő cseréjekor győződjenek meg róla, hogy a készülék ki van kapcsolva.

A fedél felnyitása előtt tisztítsuk meg a szennyeződésektől. A főzőlapot ki kell hűteni, mielőtt a fedelet lezárjuk.

A tűzhelyet nem szabad gőztisztító berendezéssel tisztítani.

Megégés veszélye! A sütő ajtajának kinyitásakor forró gőz csapódhat ki. Főzés közben illetve a főzés befejeztével óvatosan kell kinyitni a sütő ajtaját. Nyitáskor ne hajoljon az ajtó fölé. Ne feledkezzen meg arról, hogy a gőz, hőmérsékletétől függően, láthatatlan is lehet.

FIGYELEM: A készülék főzéshez és sütéshez történő használata hőt, nedvességet és égéstermékeket termel abban a helyiségben, ahol fel van szerelve. Győződjön meg arról, hogy a konyha jól szellőzik, különösen a készülék használata közben.

A készülék hosszú távú intenzív használata további szellőztetést igényelhet, például a gépi szellőztetés hatékonyságának növelését, ha alkalmazzák, kiegészítő szellőztetést az égéstermékek a szabadba történő biztonságos eltávolítása érdekében, miközben biztosítja a helyiség levegőcseréjét.

Kiegészítő szellőzés telepítése előtt konzultáljon szakemberrel.

FIGYELEM: A készülék csak főzéshez és sütéshez használható. Nem szabad más célra használni, pl. helyiségek fűtésére.

Ez a készülék az otthoni környezetben nem szakértő felhasználók által végzett gyakori funkciókra (pl. főzésre) készült.

Példák az otthoni környezetre:

- házak és lakások,
- üzletek, irodák és más hasonló munkahelyek,
- agrárgazdaságok,
- szállodák, motelek és egyéb lakóépületek, ahol az eszközt nem szakértő felhasználók használják.

A BIZTONSÁGOS HASZNÁLAT SZABÁLYAI

- A készüléket az érvényben lévő előírásoknak megfelelően kell beszerelni, és csak jól szellőző helyiségben szabad használni. A beállítás és használat előtt ismerkedjenek meg a kezelési útmutatóval.
- Működtetés közben különös figyelmet kell szentelni a tűzhely közelében tartózkodó gyermekeknek, akik nem ismerik a használat szabályait. Különösen a felső, forró égőfejek, a sütő belseje, a rács, a sütő üveg ablaka, a forró ételekkel teli edények okozhatnak a gyermekeknek égési sérüléseket.
- Ügyelni kell, nehogy a háztartási kisgépek (pl. mixer) vagy azok vezetéke hozzáérjen a tűzhely forró részeihez.
- A fiókban nem szabad könnyen gyúló anyagokat tartani, mert a sütő üzemelése közben meggyulladhatnak.
- Zsiradékon való sütés közben ne hagyjuk a tűzhelyet felügyelet nélkül. Túlhevülés miatt a zsiradékok meggyulladhatnak.
- Ügyeljünk az étel felforrásának pillanatára, nehogy a kifutó folyadék elöntse az égőfejeket.
- Ha a tűzhely meghibásodik, az ismételt üzembe helyezés csak a hiba szakember általi elhárítása után engedélyezett.
- Ne nyissuk meg a gázcsapot vagy a gázpalack szelepét anélkül, hogy ellenőriznénk: a készülék gombjai zárt állapotban vannak.
- Vigyázzunk, nehogy kifutó étel vagy szennyeződés tömítse el az égőfejeket. A szennyeződéseket az égőfejek kihűlése után azonnal el kell távolítani, és az égőfejeket ki kell szárítani.
- Nem szabad az edényeket közvetlenül az égőfejekre helyezni.
- Az egyes égőfejek feletti rácsra he helyezzünk 10 kg-nál súlyosabb edényeket. A rács együttes terhelése nem haladhatja meg a 40 kg-ot.
- Ne ütögessük a szabályozó csavarokat, illetve az égőfejeket.
- A sütő nyitott ajtaját ne terheljük 15 kg-nál nagyobb súllyal.
- Tilos 75 °C foknál forróbb edényeket és azok tartalmát, illetve gyúlékony anyagokat a készülék fiókjába helyezni.
- Tilos a készülék hozzá nem értő személyek általi átalakítása és javítása.
- Tilos a készülék gázcsapjainak kinyitása anélkül, hogy égő gyufa vagy gázgyújtó lenne a kezünkben.
- Az égőfejek lángját nem szabad elfújni.
- Az üvegből készült tető elrepedhet, ha túlmelegszik. A tető lehajtása előtt valamennyi égőfejet el kell oltani.

- Tilos a készülék más típusú gázra való önkényes átszerelése, a készülék más helyre való telepítése, valamint a gázellátó berendezés átalakítása. Az összes ilyen jellegű tevékenységet csak képzett szakember végezheti.
- GÁZSZIVÁRGÁS GYANÚJA ESETÉN TILOS: gyufát gyújtani, dohányozni, elektromos fogyasztókat (pl. lámpát vagy csengőt) ki- és bekapcsolni, vagy más olyan elektromos berendezést üzemeltetni, amelyek használata szikraképződéssel vagy rezgéssel jár. Ilyen esetben azonnal el kell zárni a palack szelepét vagy a gázvezeték csapját, ki kell szellőztetni a helyiséget, és szakembert kell hívni a hiba elhárításához.
- A gázellátó berendezéshez semmiféle antennát (pl. rádióantennát) nem szabad csatlakoztatni.
- Ha a tömítetlen rendszerből elillanó gáz meggyulladna, azonnal el kell zárni a főcsapot.
- Ha a gázpalack tömítetlen szelepe mellett kiszivárgó gáz gyulladna meg, a szelepet el kell zárni és a palack lehűtése érdekében arra nedves takarót kell helyezni. Kihűlés után a palackot szabad levegőre kell kivinni. Tilos a sérült palack ismételt üzembe helyezése.
- Ha a tűzhelyet néhány napig nem használjuk, el kell zárni a gázvezeték csapját. A gázpalack szelepét minden használat után el kell zárni.

HOGYAN TAKARÉKOSKODJUNK AZ ENERGIÁVAL

Aki felelősségteljesen használja az elektromos energiát, az nemcsak családi költségvetését, hanem a környezetet is kíméli. Ezért segítünk az energiával való takarékoskodásban. Ezt a következőképpen tehetjük meg:

- **A főzéshez megfelelő edényeket használjunk.** Az edény nem lehet kisebb a gázláng koronájánál. Az edényekre helyezzünk fedőt.
- **A fűtőfelület méretéhez válasszuk meg az edényeket.** Az edények nem lehetnek a munkafelületnél kisebbek.
- **Ügyeljünk az égőfejek, rácsok, és az égőfej alatti felületek tisztaságára.** A szennyeződések akadályozzák a hő átadását. Az erősen odaégett szennyeződések gyakran csak a környezetet romboló szerekkel távolíthatók el. Különösen a kupakok alatti gyűrűk lángvezetőit, valamint fúvókák nyílásait kell tisztán tartani.
- **Kerüljük a fedők gyakori emelgetését.** Ugyanígy szükségtelenül ne nyitogassuk a sütő ajtaját.
- **A sütőt csak nagyobb mennyiségű étel készítésére használjuk.** Az 1 kg-ot nem meghaladó mennyiségű húst gazdaságosabban készíthetjük el lábosban, a főzőfelületen.
- **Használjuk fel a sütő maradék hőjét.** 40 percnél hosszabb sütési idő esetén a sütőt 10 perccel az étel elkészülte előtt kapcsoljuk ki.

Figyelmeztetés! Programkapcsoló használata esetén rövidebb időt programozzunk be.

- **Ügyeljünk a sütő ajtajának pontos illeszkedésére.** A sütő ajtószigetelésén lévő szennyeződések miatt elillan a hő. Ezeket legjobb azonnal eltávolítani.
- **A készüléket ne telepítsük hűtő- vagy fagyasztó berendezések közvetlen közelébe.** Az elektromos energia fogyasztása szükségtelenül megnő.

A KÉSZÜLÉK KICSOMAGOLÁSA

A készüléket a sérülések megelőzése céljából a szállítás idejére becsomagoltuk. Kicsomagoláskor oly módon távolítsák el a csomagoló anyagokat, hogy azok a természetes környezetet ne veszélyeztethessék. Valamennyi csomagoló anyag környezetbarát, 100%-ban újrahasznosítható, és a megfelelő szimbólummal jelölt.

Figyelmeztetés! A csomagolóanyagokat (polietilén zacskókat, hungarocell elemeket) a kicsomagolás közben gyermekektől távol kell tartani.

A KÉSZÜLÉK LESELEJTEZÉSE

A készüléket az Európai Unió **2012/19/UE** számú, az elhasznált elektromos és elektronikai készülékekről szóló irányelvének megfelelően az áthúzott hulladéktároló konténer szimbólummal jelöltük.

Az ilyen jelölés arról tájékoztat, hogy az elhasználódott készüléket nem szabad a háztartási hulladékokkal együtt elhelyezni.

A felhasználó köteles azt az elektromos és elektronikai hulladékokat gyűjtő pontokon leadni. A helyi gyűjtőpontok, köztük az üzletek, illetve a helyi közigazgatási egységek a készülék leadásának megfelelő hálózatát alkotják.

Az elhasználódott elektromos és elektro¬nikai berendezések megfelelő kezelése elősegíti, hogy elkerüljük az emberek és a környezet egészségét veszélyeztető azon következményeket, amelyeket az ilyen készülékek nem megfelelő tárolása és feldolgozása miatt keletkező veszélyes hulladékok okoznának.

A KÉSZÜLÉK BEMUTATÁSA

12
11
7
3, 4
1
16
15
13
14
8
5, 6
2
9
10

1 A hőfokszabályozó gombja
2 A sütő funkciókiválasztó gombja
3, 4, 5, 6 Az égőfejek szabályozó gombjai
7 A hőfokszabályozó jelzőfénye **L**
8 A tűzhely működését ellenőrző lámpa **R**
9 A sütőajtó fogantyúja
*10 Fiók**
11 Nagy égőfej
12 Közepes égőfej
13 Kisegítő égőfej
14 Közepes égőfej
15 Tető
16 Elektronikus programkapcsoló

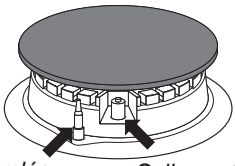

A KÉSZÜLÉK JELLEMZŐI

Kellékek

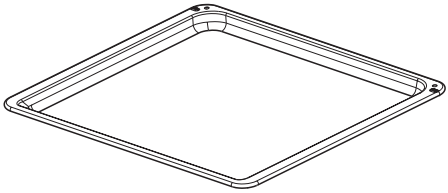

*Tepsi sütemény sütéséhez**

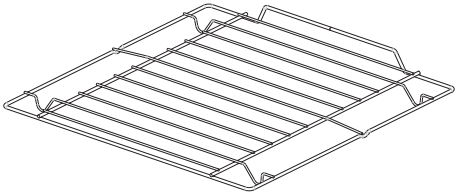

*Grillrács (szárító rács)**

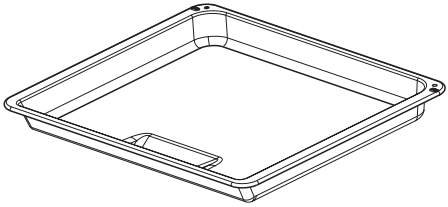

*Tepsi sültekhez**

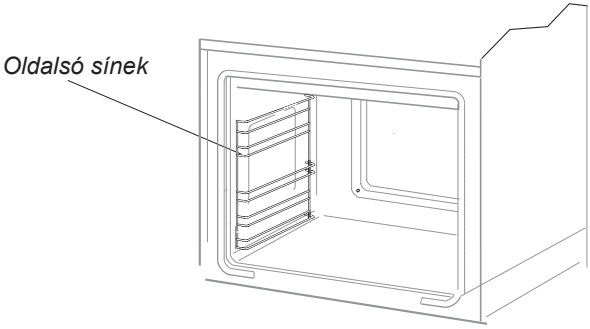

*csak bizonyos típusoknál

A KÉSZÜLÉK ÜZEMBE HELYEZÉSE

Jelen kezelési útmutató az üzembe helyezést végző képzett szakember számára készült. Az útmutató lehetővé teszi az üzembe helyezéssel és karbantartással kapcsolatos munkák lehető legszakszerűbb elvégzését.

- Üzembe helyezés előtt meg kell győződni, hogy a helyi gázviszonyok (a gáz fajtája és nyomása) és a készülék beállítása megfelelő-e.
- Jelen készülék beállításának paraméterei az típustáblán olvashatóak.
- A készüléket nem kapcsoljuk az égésterméket elszívó vezetékhálózathoz. Az aktuális előírásoknak megfelelően kell bekötni és beüzemelni. Különös figyelmet kell szentelni a megfelelő légmozgás biztosításának.

A tűzhely beállítása

- A konyhahelyiségnek száraznak és szellősnek kell lennie, valamint az előírásoknak megfelelő, jól működő szellőzéssel kell rendelkeznie. A helyiség alkalmasságát meghatározó jogszabály:
- A helyiségnek olyan szellőzéssel kell rendelkeznie, amely biztosítja az égés közben keletkező égéstermék kültérbe való elvezetését. Ez a rendszer ráccsal ellátott szellőző vagy elszívó. Az elszívót az ahhoz mellékelt előírás szerint kell felszerelni. A tűzhelyet úgy kell elhelyezni, hogy valamennyi kezelő szervéhez biztosított legyen a szabad hozzáférés.
- A helyiségnek lehetővé kell tennie a gáz égéséhez szükséges friss levegő szabad beáramlását. A beáramló levegő mennyisége 1 kW teljesítményű égőfejenként nem lehet kevesebb 2m3/h értéknél. A levegőt közvetlenül a kültérből min. 100 cm2 átmérőjű csatornán kell bejuttatni, vagy olyan szomszédos helyiségekből, amelyek a kifelé rendelkeznek szellőző csatornákkal.

A tűzhely felborulását megakadályozó ütköző szerelése

Az ütközőt azért szereljük fel, hogy megakadályozzuk a tűzhely felborulását. Az ütközőnek köszönhetően kisgyermek nem tudja majd így felborítani a tűzhelyet pl. úgy, hogy felmászik a sütő ajtajára.

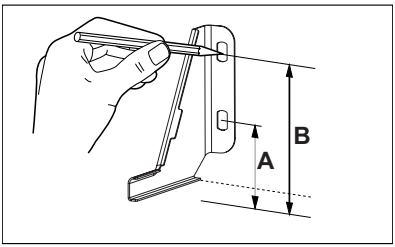

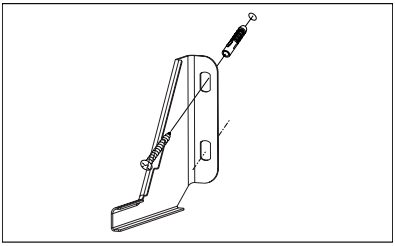

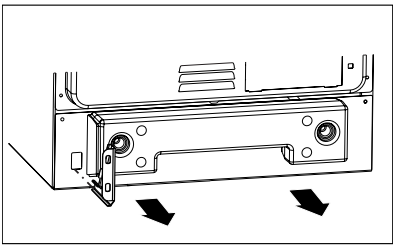

A tűzhely magassága 850 mm
A = 80 mm
B = 123 mm

A tűzhely magassága 900 mm
A = 123 mm
B = 166 mm

A KÉSZÜLÉK ÜZEMBE HELYEZÉSE

- A folyékony gáz nehezebb a levegőnél, így hajlamos a helyiség az alsóbb szinteken összegyűlni. A helyiségnek, amelyben gázpalackot helyezünk el, a kifelé szellőző csatornákkal kell rendelkeznie. Azoknak szivárgás esetén lehetővé kell tenniük a gáz kivezetését. Emiatt az üres vagy részben töltött gázpalackokat sem szabad a föld felszíne alatt lévő helyiségekben (pl. pincékben) üzemeltetni vagy tárolni. A palackok nem helyezhetők olyan hőforrások (kályhák, kandallók, sütők, stb.) közvetlen szomszédságába, amelyek a palackok belső hőmérsékletét 50 °C fok fölé emelnék.
- A környezet túlhevülése elleni védelem szempontjából a tűzhely X kategóriás készülék, így a bútorokba a padlószinttől kb. 850 mm magasságig, azaz a konyhalap magasságáig építhető be. Ennél magasabb beépítés nem ajánlott.
- A bútorokon alkalmazott fóliáknak és ragasztóknak kb. 100 °C hőmérsékletet kell kibírniuk. Ezen feltétel nem teljesülése esetén eldeformálódhatnak a felületek, vagy leválhatnak a fóliák. Ha nem vagyunk biztosak a bútorok hőmérséklet tűrésében, a tűzhely és a bútorok között kb. 20 mm távolságot kell hagyni.
- A tűzhely mellett lévő, a tűzhely szintje fölé benyúló bútoroknak legalább 110 mm távolságra kell lenniük az égőfejeket tartalmazó plattól.

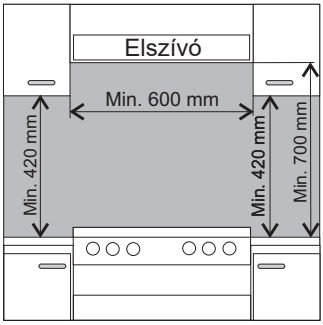

- A tűzhely mögött lévő falnak ellenállónak kell lennie a magas hőmérséklettel szemben. A tűzhely használata közben annak hátsó része környezeténél 50 °C fokkal is magasabb lehet.
- A tűzhelyet kemény, egyenes padlón kell felállítani (ne tegyünk alátétre).
- A használat megkezdése előtt a tűzhelyet vízszintezni kell, ami különösen fontos a zsiradékok serpenyőben való egyenletes elosztásakor. A vízszintezést az állítható lábak segítségével végezzük. A lábakhoz a fiók eltávolítása után férhetünk hozzá. Szabályozhatósági határ: +/– 5 mm.

A KÉSZÜLÉK GÁZVEZETÉKHEZ VALÓ CSATLAKOZTATÁSA

Figyelmeztetés!

A készülék csak olyan gázellátó rendszerhez csatlakoztatható, amilyenhez gyárilag tervezték. Az alkalmazandó gáz fajtája megtalálható a típustáblán. A tűzhelyet kizárólag megfelelő képesítéssel és jogosítvánnyal rendelkező szakember helyezheti üzembe, illetve csak ő jogosult a készülék más fajtájú gázhoz való átállítására

Információk a szerelő számára

- A szerelőnek szakképzettséggel kell rendelkeznie,
- Meg kell ismerkednie a típustáblán lévő információkkal: milyen fajtájú gázhoz készült a tűzhely. Az információkat össze kell hasonlítania a beüzemelés helyére vonatkozó adatokkal,
- ellenőriznie kell:
  - a szellőzés, azaz a légcsere hatásfokát a helyiségekben,
  - a csapok és szelepek tömítettségét,
  - a tűzhely összes funkcionális egységének megfelelő működését,
  - rendelkezik-e az elektromos hálózat védő áramkörrel
- a szikragyújtók és a gázömlés-gátló biztosító szelep helyes működéséhez a mellékelt alátétek segítségével be kell szabályoznia a szabályozó gombok beállítását,
  - ellenőrizze a szikragyújtók és a gázömlés-gátló biztosító szelep helyes működését,
  - nem megfelelő működés esetén a szabályozáshoz vegye le a szabályozó gombot, és a szelep tengelyére helyezzen fel alátétet (alátéteket),
  - a beállítás befejezése után a rendszert biztosító gyűrűvel rögzítse, és helyezze vissza a szabályozó gombot.
- nyújtsa át a felhasználónak a bekötést igazoló iratot, és ismertesse meg a tűzhely használatával.

A hajlékony acélvezetékhez való csatlakoztatás

A 2/ 1. osztály számára előírt installálási szabályok betartása esetén kizárólag az aktuális szabványoknak megfelelő hajlékony fémvezetéket használhatunk. A tűzhelybe a gázt ½" menetes csatlakozóval vezetjük. Ajánlott a csatlakozás teflonszalaggal való tömítése.

A bekötéshez kizárólag az aktuális szabványoknak megfelelő csövek és tömítések használhatók. A hajlékony vezeték nem lehet 2000 mm-nél hosszabb.

Meg kell arról győződni, hogy a csatlakozás nem fog olyan csövekkel érintkezni, amelyeket megsérthetne.

A merev csőrendszerhez való csatlakoztatás

A tűzhely menetes csőcsatlakozója ½" méretű. Ajánlott a csatlakozás teflonszalaggal való tömítése. A gázvezetékhez való csatlakoztatást oly módon kell végezni, hogy sem a rendszer, sem a készülék semmilyen pontja ne feszüljön meg. A csavarkötések vagy tömítő pakulák túlzottan nagy (20 Nm-nél nagyobb) nyomatékkal történő meghúzása a csatlakozók sérülését vagy tömítetlenséget okozhat.

Csatlakoztatás hajlékony vezetékkel

Hajlékony vezetéket csak gázpalack csatlakoztatása esetén használunk. A csatlakoztatáshoz szolgáló vezetéknek meg kell felelnie az aktuális szabványoknak. Ha a tűzhelyet folyékony gázzal üzemeltetjük, a szabvány műszaki előírásoknak megfelelő nyomáscsökkentőt kell használni.

A kötelezően előírt műszaki normák feltételezik, hogy:

- a vezeték belső átmérője 8 mm,
- a vezeték felerősítéséhez szabvány bilincseket használunk,
- ellenőrizzük, hogy a vezeték mindkét vége megfelelően illeszkedik-e,

Figyelmeztetés!

Ha az üzemeltetés közben szükségessé válik a nyomáscsökkentő kicserélése, a tűzhelyet műszaki felülvizsgálatnak kell alávetni, amelynek hatásköre kiterjed a szelepek és a gázömlés-gátló biztosító szelep működésének ellenőrzésére.

- a vezeték egyetlen ponton sem érintkezhet a tűzhely felforrósodni képes részeivel,
- a vezeték nem lehet 1,5 m-nél hosszabb,
- a vezeték egyetlen ponton sem hajolhat vagy feszülhet meg, és nem lehetnek rajta beszűkülések vagy törések,
- a vezetéknek teljes hosszában hozzáférhetőnek kell lennie, hogy elhasználódásának szemrevételezése biztosított legyen,
- tömítetlenség észrevétele esetén tilos a vezeték javítgatása, azt ki kell cserélni.

Figyelmeztetés!

Beüzemelés után az összes csatlakozás tömítettségét pl. szappanos vízzel ellenőrizni kell. Az ellenőrzéshez nyílt láng nem használható.

Csatlakoztatás az elektromos hálózathoz

- A tűzhelyet gyárilag egyfázisú, 230 V feszültségű, 1N~50 Hz váltakozó áramú elektromos hálózathoz való csatlakoztatásra készítették fel. A csatlakozó vezeték 3×1,5 mm2 átmérőjű, 1,5 m hosszú, védőföldeléssel ellátott.
- A dugaszoló aljzatnak földeltnek kell lennie, és nem lehet a tűzhely fölött. Az aljzatnak a beszerelés után a felhasználó által hozzáférhetőnek kell lennie.
- Az aljzathoz való csatlakoztatás előtt ellenőrizni kell, hogy:

- kibírja-e a biztosíték és az elektromos rendszer a tűzhely terhelését,
- az elektromos rendszer rendelkezik-e az aktuális szabványoknak megfelelő földeléssel,
- hozzáférhető-e az aljzat.

Figyelmeztetés!
Ha a nem leválasztható kábel megsérül, az áramütés veszélyének elkerülése végett azt csak a gyártó, szakszerviz, vagy megfelelően képzett személy cserélheti ki.

A KÉSZÜLÉK ÜZEMBE HELYEZÉSE

A tűzhely más fajtájú gázhoz való átállítása

Ezt a műveletet csak megfelelő jogosítvánnyal rendelkező szerelő végezheti el. Ha a gáz, amellyel a készüléket üzemeltetni akarjuk, különbözik a gyártó által meghatározottól – G20 2E 20 mbar,– ki kell cserélni az égőfejek fúvókáit és el kell végezni a láng beszabályozását.

Figyelmeztetés!

A tűzhelyet a gyártó a típustáblán és a garanciajegyen feltüntetett gáz felhasználására készítette fel.

Ha más fajtájú gázt akarunk használni, el kell végezni a következő műveleteket:

- ki kell cserélni a fúvókákat (lásd a lenti táblázatot),
- be kell szabályozni a „takarék” lángot.

Somipress típusú égő (az égő házán található „*SOMIpress*” jelölés szerint)			**Вид газ**	
			G20 2H 20 mbar G20 2H 25 mbar	G30/31 3+ 28-30/37 mbar G30 3B/P 37mbar
Másodlagos	Fúvóka átmérője	mm	0,72	0,52
	Hőterhelés	kW	1,00	1,00
	Gázfogyasztás	g/h	-	73
Közepes	Fúvóka átmérője	mm	0,98	0,67
	Hőterhelés	kW	1,80	1,80
	Gázfogyasztás	g/h	-	131
Nagy	Fúvóka átmérője	mm	1,17	0,83
	Hőterhelés	kW	2,80	2,80
	Gázfogyasztás	g/h	-	204

Az égőfej lángja	**A folyékony gáz átállítása földgázra**	**A földgáz átállítása folyékony gázra**
Teljes	1. Az égőfej fúvókáját a táblázat adatainak megfelelő fúvókár cserélni	1. Az égőfej fúvókáját a táblázat adatainak megfelelő fúvókár cserélni
Takarék	2. A szabályozó csavart kissé csavarjuk ki és szabályozzuk be a lángot	2. A szabályozó csavart kissé csavarjuk ki és szabályozzuk be a lángot

A szabályozás elvégzéséhez le kell venni a csapok szabályozó gombjait.

A KÉSZÜLÉK ÜZEMBE HELYEZÉSE

A tűzhelyben felszerelt felületi égőfejek nem igénylik az elsődleges levegőmennyiség beszabályozását. A helyes láng belül kékeszöld színű, jól körülhatárolható kúp alakot mutat. A rövid, zajos láng, vagy a magas, sárga színű és kormozó, nem határozottan kúp alakú láng rossz minőségű gázra, sérült vagy szennyezett égőfejre utal. A láng ellenőrzése céljából kb. 10 percig ki kell égetni az égőfejet, majd a szabályozó gombot takarék állásba kell állítani. A láng nem alhat ki, és nem ugorhat át a fúvókákra.

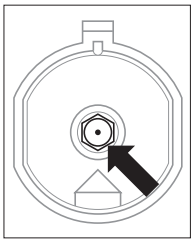

Az égőfej fúvókájának kicseréléséhez speciális 7-es villáskulcs segítségével csavarjuk ki a fúvókát és a gáz fajtájának megfelelően cseréljük ki (lásd a táblázatokat).

Figyelmeztetés!

A berendezés a gyártó által a típustáblán megjelölt gáztól eltérő, más fajtájú gázra való átállításával, vagy a rendelkezésre álló gázhoz nem megfelelően választott készülék átállításával kapcsolatos költségek a beüzemelőt, illetve a felhasználót terhelik.

A felületi égőfejekhez a gázt a gázömlés-gátló biztosító szelep nyitja és szabályozza. A szelep beszabályozását működő égőfej mellett kell végezni, a szabályozó gomb takarék állásában, 2,5 mm-es csavarhúzó segítségével.

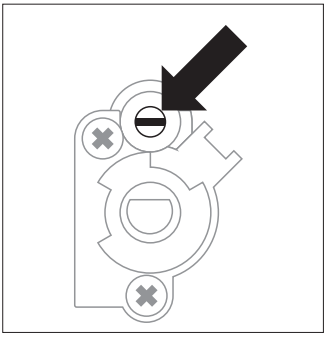

A Copreci típusú, gázömlés-gátló biztosítóval ellátott szelep beállítása.

Figyelmeztetés!

A beállítás elvégzése után fel kell helyezni a gáz fajtájára utaló címkét, amely gázhoz a készüléket átállították.

Az első bekapcsolás előtt

- távolítsuk el a csomagolást,
- ürítsük ki a fiókot, és takarítsuk ki a sütőből a gyári védőanyagot,
- vegyik ki a sütő tartozékait, mossuk el mosogatószeres meleg vízben,
- kapcsoljuk be a szellőzést vagy nyissunk ablakot,
- takarítsuk és mossuk ki a sütőt, majd kb. 30 percre és 250 °C fokra állítva kapcsoljuk be.

A sütő belsejét csak meleg vízzel és kevés folyékony mosogatószerrel szabad mosni.

Figyelmeztetés!

A Ta elektronikus programkapcsolóval felszerelt típusokban az elektromos hálózathoz való csatlakoztatás után a kijelző „0.00” értéket fog mutatni. Be kell állítani az aktuális időt (Lásd a programkapcsoló kezelése fejezetet).

Az aktuális idő beállításának elmulasztása esetén a sütő nem működőképes.

A felületi égőfejek kezelése

Az edény kiválasztása

Ügyelni kell rá, hogy az edény aljának átmérője mindig nagyobb legyen, mint az égőfej lángjának koronája, és az edényre mindig helyezzünk fedőt. Ajánlatos, hogy a lábos átmérője 2,5–3-szor nagyobb legyen az égőfejnél, Edényméretek:

- kisegítő égőfejnél 90–150 mm,
- közepes égőfejnél 160–220 mm,
- nagy égőfejnél 200–240 mm; az edény magassága ne legyen nagyobb az átmérőjénél.

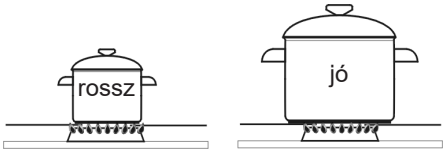

Figyelmeztetés!
Ne tegyünk olyan edényt a főző lapra, amely túlnyúlik a tűzhely szélein.

Égõszabályozó gomb

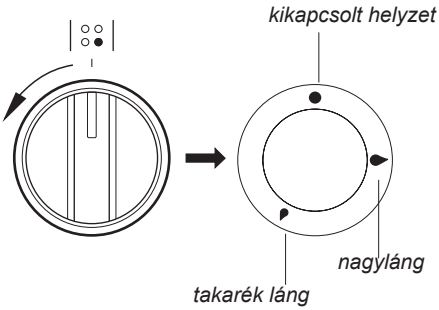

Az égőfejek meggyújtása szikragyújtó nélkül

- gyújtsuk meg a gyufát,
- érezhető ellenállásig nyomjuk be a gombot és állítsuk „ ” helyzetbe,
- gyújtsuk meg a kiáramló gázt,
- állítsuk be a kívánt lángot,
- a főzés befejeztével csavarjuk a gombot jobbra (●).

Az égőfejek meggyújtása a szabályozó gombba szerelt szikragyújtóval*

- érezhető ellenállásig nyomjuk be a kiválasztott égőfej gombját, és balra forgatva kapcsoljuk „ ” állásba,
- tartsuk ebben a helyzetben a láng kigyulladásáig,
- a láng megjelenése után eresszük el a gombot, és fordítsuk a kívánt állásba.

*csak bizonyos típusoknál

Figyelmeztetés!

A gázömlés-gátló biztosító szeleppel ellátott tűzhelytípusok esetében a láng meggyújtásakor a gombot kb. 10 másodpercig „nagyláng” helyzetben nyomva kell tartani, hogy a biztosító rendszer működésbe lépjen.

Ha a gáz összetételének változása miatt a láng meggyújtása nehézséget okozna, a kupakot a szikragyújtóhoz viszonyítva ki kell centírozni.

A láng kiválasztása

A helyesen beszabályozott égőfejek lángja világoskék színű, belül jól körülhatárolható kúp alakot mutat. A láng méretét az égőfej gombjának állása határozza meg:

- nagyláng,
- kisláng (ún. „takarék” láng),
- kikapcsolt égőfej (a gáz elzárt állapotban van).

A láng mérete szükségtől függően fokozatmentesen szabályozható.

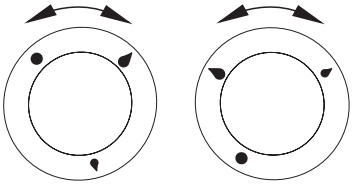

rossz **jó**

Figyelmeztetés!

Tilos a gombot a „ ● ” és a „ ” helyzet közé állítani.

Égésbiztosító működése*

A tűzhelyek biztonsági szeleppel vannak ellátva, amely automatikusan elzárja a gázellátást, amint a láng kialszik.

A rendszer megakadályozza a gáz szabad kiáramlását a láng kialvása esetén. Az égőt újra meg kell gyújtani a kezelési útmutatóban foglaltak szerint.

*csak bizonyos típusoknál

A programozó működése*

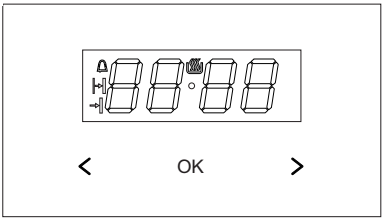

OK - üzemmódválasztó gomb
> - Plusz gomb
< - Mínusz gomb
- munkakészség szimbóluma
- a riasztó óra szimbóluma
- a munkaidő időtartamának szimbóluma
- a munkaidő befejezésének szimbóluma

Az aktuális idő beállítása

Az áramhoz, illetve egy áramszünetet követő ismételt áramhoz való csatlakoztatást követően a kijelzőn a következő érték pulzál 0.00:

- nyomja meg és tartsa lenyomva az OK gombot (illetve egyszerre a **<** / **>**gombokat) míg a kijelzőn meg nem jelenik a szimbólum, s a szimbólum alatt található pont pulzálni fog,
- 7 másodpercen belül állítsa be az aktuális időt a **<** / **>**gombok segítségével.

7 másodperc elteltével azt követően, hogy befejezte az idő beállítását, a bevitt adatok elmentésre kerülnek, s a szimbólum alatt található pont pulzálása leáll.
A beállított idő módosítását a < / > gombok egyszerre történő lenyomásával lehet elvégezni, addig lehet módosítani a beállított időt, amíg a szimbólum felett található pont pulzálni fog.

Figyelem!
A sütőt csak akkor szabad beindítani amikor a kijelzőn a szimbólum világít.

Riasztó óra

A riasztó óra bármikor aktiválható, függetlenül a programozó egyéb funkcióinak állapotától. A beállítható időtartam 1 perc és 23 óra 59 perc közötti.
Az időzítő óra beállítása:

- nyomja meg az OK gombot, s a kijelzőn pulzálni fog az :szimbólum
- állítsa be az időzítő órát a **<** / **>** gombokkal, a kijelzőn megjelenik az időzítő óra beállított értéke és az aktív üzemmód jele s a beállított idő leteltét követően egy hangjelzés hallható, és pulzál a
- nyomja meg és tartsa lenyomva a **<** / **>** illetve a OK gombot a hangjelzés kikapcsolása céljából, a szimbólum kialszik, és a kijelző kb. 7 másodperc elteltével megjeleníti az aktuális időt.

Figyelem!
Ha a hangjelzést nem kapcsolja ki manuálisan, akkor az kb. 7 perc elteltével automatikusan kikapcsol.

Félautomatikus működési mód

Ha Ön azt szeretné, hogy a sütő egy beállított időn belül kikapcsoljon, akkor:

- állítsa a sütő funkcióválasztó és hőmérséklet beállító tekerőgombját azokra a pozíciókra, amelyeken a sütőnek működnie kell majd,
- addig nyomja az OK gombot, míg a kijelzőn meg nem jelenik egy pillanatra a *dur* s a szimbólum pulzálni fog,
- állítsa be a kívánt időtartamot a **<** / **>** gombokkal, 1 perc és 10 óra közötti értékre.

**választható*

A beállított idő körülbelül 7 másodperc elteltével kerül lementésre, a kijelzőn ismét megjelenik az aktuális idő a világító |⇥|.
A beállított idő letelte után a sütő automatikusan kikapcsol, a hangjelzés aktiválódik, és a |⇥| valamint a ⇥| szimbólumok pulzálni fognak,

- állítsa a sütő funkció és hőmérséklet beállító tekerőgombját a kikapcsolt pozícióba,
- nyomja meg és tartsa lenyomva a **<** / **>** gombokat, illetve az **ok** gombot a hangjelzés kikapcsolása céljából, a |⇥| és a⇥| szimbólumok kialszanak majd, és a kijelző kb. 7 másodperc elteltével megjeleníti az aktuális időt.

Automatikus üzemmód

Ha a sütőnek egy bizonyos időpontban kell bekapcsolnia, és egy meghatározott időn belül kell kikapcsolnia, akkor be kell állítani a munkaidőt és a munka befejezésének idejét:

- addig nyomja az **ok** gombot, míg a kijelzőn meg nem jelenik egy pillanatra a *dur* s a |⇥| szimbólum pulzálni fog,
- állítsa be a kívánt időtartamot a **<** / **>** gombokkal hasonlóan a félautomata módhoz,
- addig nyomja az **ok** gombot, míg a kijelzőn meg nem jelenik egy pillanatra az *End* s a ⇥| szimbólum pulzálni fog,
- állítsa be a kikapcsolás idejét (a munka végét) a**<** / **>** gombokkal, mely időtartam 23 órára és 59 percre korlátozódik,
- állítsa a sütő funkcióválasztó és hőmérséklet beállító tekerőgombját azokra a pozíciókra, amelyeken a sütőnek működnie kell majd. A |⇥| és ⇥| szimbólumok aktívak, a sütő működése attól a pillanattól kezdődik, amely a beállított végidő és a beállított munkaidő közötti különbségből származik (pl. a beállított munkaidő 1 óra, a beállított végidő 14.00, a sütő automatikusan 13.00 órakor kapcsol be).

A végidő elérését követően a sütő automatikusan kikapcsol, aktiválódik a hangjelzés s a |⇥| és ⇥|szimbólumok pulzálnak,

- állítsa a sütő funkció és hőmérséklet beállító tekerőgombját a kikapcsolt pozícióba,
- nyomja meg és tartsa lenyomva a **<** / **>** illetve **ok** gombokat a szimbólum kikapcsolásának céljából, a |⇥| i ⇥| szimbólumok kialszanak, és a kijelző kb. 7 másodperc elteltével megjeleníti az aktuális időt.

Beállítások törlése

Ön bármely pillanatban törölni tudja a riasztó óra és az automatikus üzemmód funkció beállításait.

Az automatikus üzemmód beállításainak törlése:

- nyomja meg egyszerre a **<** / **>** gombokat,

A riasztó óra beállításainak törlése:

- s az **ok** gombbal válassza ki az időzítő óra funkciót,
- s nyomja meg ismételten a **<** / **>** gombokat,

A hangjelzés tónusának módosítása

A hangjelzés tónusának módosítása a következőképpen lehetséges:

- nyomja meg egyszerre a **<** / **>** gombokat**,**
- s az **ok** gombbal válassza ki a *ton*funkciót, a kijelzőn látható információ pulzálni kezd majd:
- a **<** / **>** válassza ki a megfelelő tónust:

  az 1-től a 3-ig terjedő tartományban a **>**gombbal

  a 3-tól az 1-ig terjedő tartományban a **<** gombbal.

A kijelző fényerejének módosítása

A kijelző fényerejét 1-től 9-ig lehet változtatni, ahol az 1 a legsötétebb és 9 a legvilágosabb. A bevitt érték akkor érvényes, amikor az óra inaktív (vagyis a felhasználó legalább 7 másodpercig nem érint meg egy gombot sem.

A kijelző fényereje a következőképpen módosítható:

- nyomja meg egyszerre a **<** / **>**gombokat,
- az **OK** gombbal válassza ki a *bri* funkciót (az első megnyomással a*ton*funkcióhoz megy, a másodikkal a *bri*-hez).
- a **<** / **>** gombokkal válassza ki a megfelelő fényerőt:

  az 1-től a 9-ig terjedő tartományban a **>** gombbal

  a 9-től az 1-ig terjedő tartományban a **<** gombbal.

Figyelem!
Amikor az óra aktív (vagyis a felhasználó megnyomott egy gombot 7 másodpercen belül) a kijelző fényereje maximális.

Éjszakai üzemmód

22:00 és 6:00 óra között az óra automatikusan csökkenti a kijelző fényerejét.

A KÉSZÜLÉK KEZELÉSE

A programozó működése*

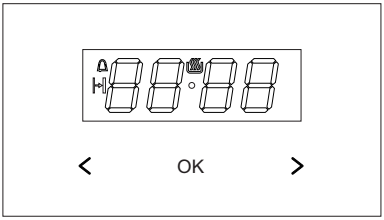

OK - üzemmódválasztó gomb
> - Plusz gomb
< - Mínusz gomb
- munkakészség szimbóluma
- a riasztó óra szimbóluma
- a munkaidő időtartamának szimbóluma

Az aktuális idő beállítása

Az áramhoz, illetve egy áramszünetet követő ismételt áramhoz való csatlakoztatást követően a kijelzőn a következő érték pulzál 0.00:

- nyomja meg és tartsa lenyomva az OK gombot (illetve egyszerre a < / > gombokat) míg a kijelzőn meg nem jelenik a szimbólum, s a szimbólum alatt található pont pulzálni fog,
- 7 másodpercen belül állítsa be az aktuális időt a < / >gombok segítségével.

7 másodperc elteltével azt követően, hogy befejezte az idő beállítását, a bevitt adatok elmentésre kerülnek, s a szimbólum alatt található pont pulzálása leáll.

A beállított idő módosítását a < / > gombok egyszerre történő lenyomásával lehet elvégezni, addig lehet módosítani a beállított időt, amíg a szimbólum felett található pont pulzálni fog.

Figyelem!
A sütőt csak akkor szabad beindítani amikor a kijelzőn a szimbólum világít.

**választható*

Riasztó óra

A riasztó óra bármikor aktiválható, függetlenül a programozó egyéb funkcióinak állapotától. A beállítható időtartam 1 perc és 23 óra 59 perc közötti.
Az időzítő óra beállítása:

- nyomja meg az OK gombot, s a kijelzőn pulzálni fog az :szimbólum
- állítsa be az időzítő órát a < / > gombokkal, a kijelzőn megjelenik az időzítő óra beállított értéke és az aktív üzemmód jele s a beállított idő leteltét követően egy hangjelzés hallható, és pulzál a
- a hangjelzés kikapcsolásához érintse meg és tartsa lenyomva az OK gombot, illetve érintse meg és tartsa lenyomva egyszerre a < / > gombokat, a szimbólum kialszik, és a kijelzőn a pontos idő lesz látható.

Figyelem!
Ha a hangjelzést nem kapcsolja ki manuálisan, akkor az kb. 7 perc elteltével automatikusan kikapcsol.

A munka időtartama

Ha Ön azt szeretné, hogy a sütő egy beállított időn belül kikapcsoljon, akkor:

- a sütési idő funkció aktiválásához állítsa a sütő funkciógombját az Ön által választott funkcióra, a hőmérséklet-szabályozó gombot pedig a megfelelő hőmérsékletre,
- addig nyomja az OK gombot, míg a kijelzőn meg nem jelenik egy pillanatra a *dur* s a szimbólum pulzálni fog,
- állítsa be a kívánt időtartamot a < / > gombokkal, 1 perc és 10 óra közötti értékre.

A beállított idő körülbelül 7 másodperc elteltével kerül lementésre, a kijelzőn ismét megjelenik az aktuális idő a világító ⊢⊣.
A beállított idő letelte után a sütő automatikusan kikapcsol, hangjelzés hallható, és a a szimbólum ⊢⊣ villogni fog.

- állítsa a sütő funkció és hőmérséklet beállító tekerőgombját a kikapcsolt pozícióba,
- A hangjelzés kikapcsolásához érintse meg és tartsa lenyomva az OK gombot, illetve érintse meg és tartsa lenyomva egyszerre a </> gombokat, a ⊢⊣ szimbólum kialszik, és a kijelzőn a pontos idő lesz látható.

Beállítások törlése

Az időzítőt vagy a munka időtartamát bármikor törölni tudja.

- A működés időtartama beállításainak törléséhez érintse meg egyszerre a </> gombokat.

A riasztó óra beállításainak törlése:

- s az OK gombbal válassza ki az időzítő óra funkciót,
- s nyomja meg ismételten a < / > gombokat,

A hangjelzés tónusának módosítása

A hangjelzés tónusának módosítása a következőképpen lehetséges:

- nyomja meg egyszerre a **<** / **>** gombokat**,**
- s az OK gombbal válassza ki a *ton*funkciót, a kijelzőn látható információ pulzálni kezd majd:
- a **<** / **>** válassza ki a megfelelő tónust:

  az 1-től a 3-ig terjedő tartományban a **>** gombbal

  a 3-tól az 1-ig terjedő tartományban a **<** gombbal.

A kijelző fényerejének módosítása

A kijelző fényerejét 1-től 9-ig lehet változtatni, ahol az 1 a legsötétebb és 9 a legvilágosabb. A bevitt érték akkor érvényes, amikor az óra inaktív (vagyis a felhasználó legalább 7 másodpercig nem érint meg egy gombot sem.

A kijelző fényereje a következőképpen módosítható:

- nyomja meg egyszerre a **<** / **>**gombokat,
- az OK gombbal válassza ki a *bri* funkciót (az első megnyomással a*ton*funkcióhoz megy, a másodikkal a *bri*-hez).

- a **<** / **>** gombokkal válassza ki a megfelelő fényerőt:

  az 1-től a 9-ig terjedő tartományban a **>**gombbal

  a 9-től az 1-ig terjedő tartományban a **<** gombbal.

Figyelem!
Amikor az óra aktív (vagyis a felhasználó megnyomott egy gombot 7 másodpercen belül) a kijelző fényereje maximális.

Éjszakai üzemmód

22:00 és 6:00 óra között az óra automatikusan csökkenti a kijelző fényerejét.

Sütő működése és kezelése

Hőlégkeveréses sütő (ventilátorral és a hőlégkeverés fűtőelemével)

A sütőt az alsó, felső, grillező,valamint a hőlégkeverés fűtőeleme melegítheti. A beállítás a sütőfunkció kiválasztó gomb megfelelő helyzetbe való fordításával,

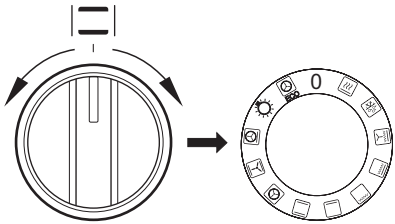

valamint a hőfokszabályozó gomb megfelelő hőmérsékletre való állításával történik.

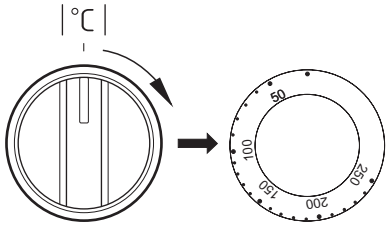

A sütő a gombok „●” / „0” helyzetbe való állításával kapcsolható ki.

Figyelmeztetés!
A fűtés bekapcsolása a sütő bármelyik funkciójának kiválasztásakor csak a hőmérséklet beállítása után történik meg.

0 kikapcsolt állapot

Gyors felmelegítés
Hőkeringéses fűtőtest a grill. A sütő gyors felmelegítésére használatos.

Felolvasztás
Csak a ventilátor működik, fűtőelemek bekapcsolása nélkül.

Bekapcsolt ventilátor, grill és felső fűtőelem
Ezen funkció használata felgyorsítja a sütés folyamatát, és emeli az ételek élvezeti értékét.

Szupergrill
Szupergrill funkcióban a grill fűtőeleme együtt működik a felső fűtőelemmel, ami a sütő felső részében magasabb hőmérsékletet eredményez. Az ételek erősebben pirulnak, és nagyobb mennyiség grillezése is lehetséges.

Bekapcsolt grill
A „grillezés” üzemmódot kis mennyiségű húsok sütéséhez használjuk. A steakek, halak, toastok, kolbászok és melegszendvicsek nem lehetnek vastagabbak 2–3 cm-nél, és sütés közben meg kell azokat fordítani.

A KÉSZÜLÉK KEZELÉSE

Bekapcsolt alsó fűtőelem
Ebben az üzemmódban csak az alsó fűtőelem működik. Sütemények alulról történő utánsütésére használható (pl. gyümölccsel töltött nedves sütemények aljának sütéséhez).

Bekapcsolt alsó és felső fűtőelem
A szabályozó gomb ezen állása hagyományos sütést tesz lehetővé. Ez az üzemmód tökéletesen megfelel sütemények, húsok, halak, kenyér, pizza sütéséhez (szükséges a sütő előmelegítése, és sötét színű tepsik használata). A sütés egy szinten történik.

Bekapcsolt hőlégkeverés
A „Bekapcsolt hőlégkeverés” üzemmód alatt a sütőt a hátsó falon, középen elhelyezett termoventilátor melegíti. A hagyományos sütéshez képes alacsonyabb hőmérsékletet kell beállítani. Ebben az üzemmódban a forró levegő még egyenletesebben áramlik az étel körül.

Bekapcsolt ventilátor, alsó és felső fűtőelem
A szabályozó gomb ezen állásában a sütő „sütemény” üzemmódban működik. Hagyományos sütés ventilátorral (sütemények sütéséhez javasolt funkció).

Bekapcsolt hőlégkeverés és alsó fűtőelem
A szabályozó gomb ezen állásában a termoventilátor és az alsó fűtőelem működik, ami a sütő alsó részében eredményez magasabb hőmérsékletet. Nagyobb mennyiségű hőt juttat a sütemények alsó felületéhez. Nedves süteményekhez, pizzákhoz használatos.

A sütő független megvilágítása
A szabályozó gomb ezen állásában bekapcsolhatjuk a sütő világítását.

Termikus légáramlás
Ezzel a funkcióval az optimalizált melegítési mód aktiválódik, melynek célja az ételek elkészítése során történő energiamegtakarítás. A tekerőgomb ezen helyzetében a sütő világítása ki van kapcsolva.

Ellenőrző lámpák

A sütő bekapcsolását két ellenőrző lámpa jelzi, a sárga R, és a vörös L. A sárga lámpa a sütő bekapcsolt állapotát mutatja, Az L vörös lámpa kialvása a beállított hőmérséklet elérését jelzi. Ha az ételt forró sütőbe kell behelyezni, akkor ezt leghamarabb a vörös lámpa első kialvása után tegyük meg. Sütés közben a vörös lámpa a beállított hőmérséklet szinten tartásával párhuzamosan időnként fel fog gyulladni és ki fog aludni. A sárga R lámpa a sütő világításának bekapcsolása után is világíthat.
A sütő kikapcsolása – a sütő kikapcsolásához a forgató gombot a „0” állásba kell fordítani. Az ellenőrző lámpák kialszanak.

Fontos!

- A gyors felmelegítés üzemmódban a sütőben nem lehet sütemény vagy a sütő felszereltségéhez nem tartozó tárgy. A gyors felmelegítés funkciót nem ajánlatos beprogramozott üzemmódban használni.
- A sütő használata közben vízgőz keletkezik, ami normális fizikai jelenség, aminek meglétével tervezőink számoltak. A vízgőz speciális, a sütő hátsó falán elhelyezett nyíláson távozik.

A grill használata

A grillezés a grill felforrósodott fűtőeleméből távozó infravörös sugarak segítségével történik.

A grillezés bekacsolásához
- a sütő gombját a szimbólumokkal jelzett helyzetbe kell állítani,
- kb. 5 percig melegíteni kell a sütőt (zárt ajtó mellett),
- helyezzük be a tepsit a grillezendő étellel a megfelelő szintre. Roston sütés esetén a következő alsóbb szintre helyezzünk tepsit a lecsöpögő zsír felfogásához,
- csukjuk be a sütő ajtaját.

Grill és szupergrill funkcióhoz maximálisan 210°C (200°C)*, ventilátor használatakor maximálisan 190°C fokot állítsunk be.

*sütőajtó 2 üveglappal

Figyelmeztetés!
A grillezést zárt sütőajtó mellett kell végezni.
Grill használata közben a tűzhely külső részei is forróak lehetnek. Ne engedjünk gyermekeket a sütő közelébe.

A SÜTŐ HASZNÁLATA – PRAKTIKUS TANÁCSOK

Sütemények

- a tepsiben sütendő süteményekhez ajánlatos a tűzhely gyári tartozékait képező tepsiket használni,
- a sütemények süthetőek a kereskedelemben kapható formákban és tepsikben is, amelyeket a rácsra kell helyezni; sütéshez használjanak fekete színű tepsiket, amelyek jobban vezetik a hőt, és lerövidítik a sütés idejét,
- ne használjunk fehér és fényes felületű formákat, amelyekben hagyományos sütés (alsó + felső fűtőelem) esetén a sütemény alja nyers maradhat,
- hőlégkeveréses funkció használatakor nem szükséges a sütő előzetes felmelegítése, egyéb funkcióknál a tészta behelyezése előtt a sütőt először fel kell melegíteni,
- a sütemény sütőből való kivétele előtt vékony fapálcika segítségével ellenőrizzük a sütemény minőségét (a pálcika jól megsült süteménybe történt beszúrás után száraz és tiszta marad),
- ajánlatos a süteményt a sütő kikapcsolása után még kb. 5 percig a sütőben hagyni,
- a hőlégkeveréses üzemmódban sütött sütemények 20–30 fokkal alacsonyabb hőmérsékletet igényelnek, mint hagyományos sütés (alsó + felső fűtőelem) esetén,
- a sütemények táblázatban megadott paraméterei tájékoztató jellegűek; azokat saját tapasztalatunk és szokásaink szerint módosítatjuk,
- ha a szakácskönyvekben megadott értékek erősen eltérnek a használati útmutatóban megadott értékektől, ajánlatos az útmutató tanácsait figyelembe venni.

Húsok sütése

- a sütőben minimálisan 1 kg súlyú hús érdemes sütni, kisebb mennyiségeket a tűzhelyen érdemes elkészíteni,
- a sütéshez ajánlatos olyan hőálló edényeket használni, amelyeknek a fogói is ellenállnak a magas hőmérsékletnek,
- rácson történő sütés esetén ajánlatos a legalsó szinten egy kis mennyiségű vizet tartalmazó tepsit elhelyezni,
- a sütési idő felénél érdemes legalább egyszer megfordítani a húst. sütés közben pedig saját levével vagy forró sós vízzel locsolgatni – hideg víz nem érheti a sülő húst.

ECO hőkeringéses melegítő funkció

- az ECO hőkeringéses funkció használatával optimalizált fűtési mód aktiválódik, melynek célja az árammegtakarítás az ételek elkészítésekor,
- a sütési időt nem lehet lerövidíteni a magasabb sütési hőmérséklet beállításával, szintén nem ajánlott a sütő előmelegítése a sütés megkezdése előtt,
- sütés közben ne változtassa meg a hőmérséklet beállításokat és ne nyissa ki a sütő ajtaját.

Az ECO hőkeringéses funkciónál ajánlott paraméterek

A sütött étel típusa	Sütő funkció	Hőmérséklet (°C)	Szint	Idő [perc]
Piskóta	ECO	180 - 200	2 - 3	50 - 70
Kuglóf/ kuglóf krumpli lisztből	ECO	180 - 200	2	50 - 70
Hal	ECO	190 - 210	2 - 3	45 - 60
Marhahús	ECO	200 - 220	2	90 - 120
Sertéshús	ECO	200 - 220	2	90 - 160
Csirke	ECO	180 - 200	2	80 - 100

A SÜTŐ HASZNÁLATA – PRAKTIKUS TANÁCSOK

Forró levegős keringtetésű sütő (légkeveréses fűtés + ventilátor)

A sütött étel típusa	Sütő funkció	Hőmérséklet (ºC)	Szint	Idő [perc]
Piskóta		160 - 200	2 - 3	30 - 50
Kuglóf/ kuglóf krumpli lisztből		160 - 170 [1)]	3	25 - 40 [2)]
Kuglóf/ kuglóf krumpli lisztből		155 - 170 [1)]	3	25 - 40 [2)]
Pizza		200 - 230 [1)]	2 - 3	15 - 25
Hal		210 - 220	2	45 - 60
Hal		160 - 180	2 - 3	45 - 60
Hal		190	2 - 3	60 - 70
Kolbászkák		210 (200)*	4	14 - 18
Marhahús		225 - 250	2	120 - 150
Marhahús		160 - 180	2	120 - 160
Sertéshús		160 - 230	2	90 - 120
Sertéshús		160 - 190	2	90 - 120
Csirke		180 - 190	2	70 - 90
Csirke		160 - 180	2	45 - 60
Csirke		175 - 190	2	60 - 70
Zöldségek		190 - 210	2	40 - 50
Zöldségek		170 - 190	3	40 - 50

*sütőajtó 2 üveglappal

Az időtartamok akkor érvényesek, ha nem lett más adat megadva a hideg sütőkamra számára. A meleg sütőnél a megadott időt 5-10 perccel le kell rövidíteni.

[1)] Melegítse fel az üres sütőt

[2)] A megadott időtartamok a kisméretű sütőformákban történő sütésre vonatkoznak

Figyelem: A táblázatban megadott paraméterek csak tájékoztató jellegűek, s ezeket módosítani lehet saját tapasztalata és kulináris ízlése szerint.

TESZT ÉTELEK. A EN 60350-1 szabványnak megfelelően.

Sütemények sütése

Étel típusa	Tartozékok	Szint	Melegítő funkció	Hőmérséklet (°C)	Sütési idő [2] (perc.)
Kisméretű sütemények	Kenyérsütő forma	3		160 - 170 [1]	25 - 40 [2]
	Kenyérsütő forma	3		155 - 170 [1]	25 - 40 [2]
	Kenyérsütő forma	3		155 - 170 [1]	25 - 40 [2]
	Kenyérsütő forma Kenyérsütő forma	2 + 4 2 – kenyér- illetve pecsenyesütő forma 4 - kenyérsütő forma		155 - 170 [1]	25 - 50 [2]
Omlós sütemény (csíkok)	Kenyérsütő forma	3		150 - 160 [1]	30 - 40 [2]
	Kenyérsütő forma	3		150 - 170 [1]	25 - 35 [2]
	Kenyérsütő forma	3		150 - 170 [1]	25 - 35 [2]
	Kenyérsütő forma Pecsenyesütő forma	2 + 4 2 - kenyér- illetve pecsenyesütő forma 4 - kenyérsütő forma		160 - 175 [1]	25 - 35 [2]
Zsírszegény piskóta	Rostély + fekete bevonatú tésztaforma Ø 26 cm	3		170 - 180 [1]	30 - 45 [2]
Almás pite	Rostély + két darab fekete bevonatú tésztaforma Ø 20 cm	2 A rostélyon levő formák átlósan helyezkednek el jobb elülső, bal elülső		180 - 200 [1]	50 - 70 [2]

[1] Melegítse fel az üres sütőt, ne használja a gyorsmelegítés funkciót.

[2] Az időtartamok akkor érvényesek, ha nem lett más adat megadva a hideg sütőkamra számára. A meleg sütőnél a megadott időt 5-10 perccel le kell rövidíteni.

TESZT ÉTELEK. A EN 60350-1 szabványnak megfelelően.

Grillezés

Étel típusa	Tartozékok	Szint	Melegítő funkció	Hőmérséklet (⁰C)	Idő (perc.)
Pirítós fehér kenyérből	Rostély	4		210 (200)* 1)	1,5 - 2,5
	Rostély	4		210 (200)* 2)	2 - 3
Marha burger	Rostély + süteményforma (a lecsepegő cseppek begyűjtésére)	4 - rostély 3 – pecsenyesütő forma		210 (200)* 1)	1 oldal 10 - 15 2 oldal 8 - 13

*sütőajtó 2 üveglappal

1) Melegítse fel az üres sütőt 5 percre kapcsolva, ne használja a gyors melegítés funkciót.

2) Melegítse fel az üres sütőt 8 percre kapcsolva, ne használja a gyors melegítés funkciót.

Sütés

Étel típusa	Tartozékok	Szint	Melegítő funkció	Hőmérséklet (⁰C)	Idő (perc.)
Egész csirke	Rostély + süteményforma (a lecsepegő cseppek begyűjtésére)	2 - rostély 1 - pecsenyesütő forma		180 - 190	70 - 90
	Rostély + süteményforma (a lecsepegő cseppek begyűjtésére)	2 - rostély 1 - pecsenyesütő forma		180 - 190	80 - 100

Az időtartamok akkor érvényesek, ha nem lett más adat megadva a hideg sütőkamra számára. A meleg sütőnél a megadott időt 5-10 perccel le kell rövidíteni.

A TŰZHELY TISZTÍTÁSA ÉS KARBANTARTÁSA

A felhasználó sokat tehet azért, hogy rendszeres tisztítással és karbantartással megnövelje a tűzhely élettartamát, és megelőzze a meghibásodásokat.

A tisztítás vagy más karbantartási művelet megkezdése előtt ki kell kapcsolni az elektromos főkapcsolót, vagy ki kell húzni a dugaszoló aljzatot. A tűzhely tisztítását csak kihűlt állapotban szabad elkezdeni.

Égőfejek, rács, tűzhelylap, palást

- Az égőfejek és rács elszennyeződése esetén ezeket az elemeket le kell szerelni, és zsíroldó szerek hozzáadásával meleg vízben el kell mosni. A tisztára mosott alkatrészeket puha ruhával szárazra kell törölni. A rács levétele után alaposan mossuk le a tűzhelylapot. Különös tisztaságot igényelnek a kupak alatti lángelosztó gyűrűk. A fúvókák nyílásait vékony rézdróttal tisztítsuk ki. Nem szabad acéldrótot használni, mert az kitágítja a fúvókát.

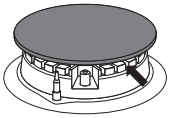

Figyelmeztetés!
Az égőfej alkatrészeinek mindig száraznak kell lenniük. Az ottmaradó vízcseppek lassíthatják a gáz kijutását, és tökéletlen égést okozhatnak.

Ellenőrizni kell, hogy tisztítás után jól helyeztük-e fel az égőfejet.
Az égőfej nem megfelelő illeszkedése annak végleges károsodását okozhatja.

HELYES

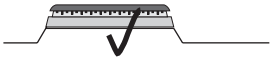

HELYTELEN

- A zománcozott felületek tisztításához finom mosogatószert kell használni. Semmilyen körülmények között nem használható karcolást okozó vagy más agresszív tisztítószer, mint homok, súroló paszták és porok, habkő, drótból készült élesmosó, stb.
- A rozsdamentes lappal felszerelt tűzhely az első használat előtt alapos mosást igényel. Ügyelni kell a szerelésnél használt fólia ragasztójának, valamint a csomagoláshoz használt ragasztó szalag maradványainak eltávolítására. A tűzhelylapot minden használat után meg kell takarítani. Nem szabad hagyni, hogy erősen elszennyeződjön, különös tekintettel a kifutott ételekből származó odaégett maradványokra.

A TŰZHELY TISZTÍTÁSA ÉS KARBANTARTÁSA

A sütő

- A sütőt minden használat után meg kell tisztítani. A tisztításhoz be kell kapcsolni a világítást, ami lehetővé teszi a szennyeződések jobb a belső rész jobb észrevételezését.
- A sütő belső felületét csak mosogatószeres meleg vízzel szabad tisztítani.
- Steam Clean gőztisztítás

- a legalsó polcra helyezett tepsibe öntsünk egy pohár vizet,
- zárjuk be a sütő ajtaját,
- a hőfokszabályozót állítsuk 50 °C fokra, a funkcióválasztó gombot alsó melegítésre,
- melegítsük a sütőt kb. 30 percig ☐ ,
- a tisztítás után nyissuk ki a sütő ajtaját, belsejét töröljük ki puha szivaccsal vagy ruhával, majd mossuk ki mosogatószeres meleg vízzel.

Figyelmeztetés!

Az elülső üvegfelületek tisztításához és karbantartásához ne használjunk csiszoló anyagot tartalmazó szereket.

- A **D** betűvel jelölt típusok könnyen kivehető sínrendszerrel (létrával) vannak felszerelve. Mosásához történő kiszereléséhez az elől található csapot meg kell húzni, oldalra kell hajtani a sínt, és ki kell venni a hátsó rögzítésből.

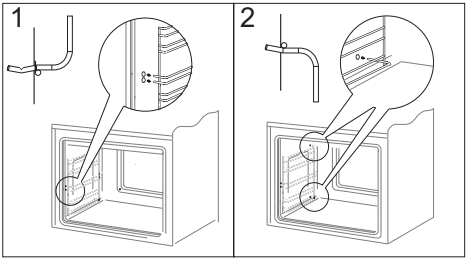

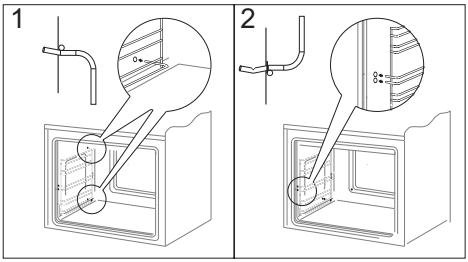

A TŰZHELY TISZTÍTÁSA ÉS KARBANTARTÁSA

A sütő égőjének cseréje*

Az égő cseréje előtt az áramütés elkerülése végett győződjünk meg, hogy a készülék kikapcsolt állapotban van.

- A készülék összes szabályozó gombját állítsuk „●” / „0” helyzetbe és kapcsoljuk ki az áramellátást.
- Csavarjuk ki és mossuk meg az égő búráját, nem feledkezve meg annak szárazra törléséről.
- Csavarjuk ki az égőt a foglalatból, és cseréljük ki egy új, 300 °C fokot kibíró égőre, amelynek paraméterei:
  - feszültség 230 V
  - teljesítmény 25 W
  - foglalat E14
- Csavarjuk be az égőt ügyelve a kerámia foglalatba való helyes beillesztésére.
- csavarjuk vissza a búrát.

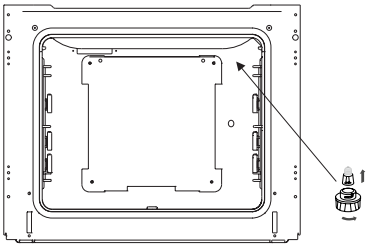

Cserélje ki a sütő izzóját*

Az áramütés kockázatának csökkentése érdekében a halogén izzó cseréje előtt feltétlenül kapcsolja ki a berendezést.

1. Válassza le a sütőt az áramforrásról.
2. Vegye ki a sütőlemezeket a sütőből.
3. Csavarja le és mossa le a lámpaernyőt, és alaposan törölje le.
4. Távolítsa el a halogén izzót ruhával vagy papírral, szükség esetén cserélje ki egy új G9-re
-feszültség 230V
teljesítmény 25W
5. Helyezze pontosan a halogén izzót az aljzatba.
6. Csavarja rá a lámpaernyőt.

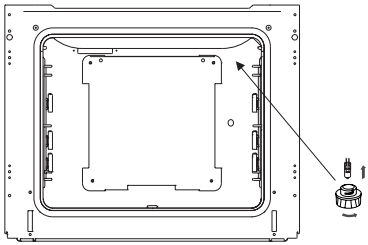

**választható*

A TŰZHELY TISZTÍTÁSA ÉS KARBANTARTÁSA

Az ajtó leszerelése

A sütő belső felületéhez tisztítás céljából való jobb hozzáférés érdekében annak ajtaja leszerelhető. Nyissuk ki az ajtót és az ábrának (A. ábra) megfelelően hajtsuk fel a zsanérban található biztosító elemet. Az ajtót enyhén csukjuk be, emeljük meg és előre felé vegyük ki. Az ajtó felszerelését fordított sorrendben végezzük. Behelyezéskor ügyeljünk arra, hogy a zsanéron lévő mélyedést helyesen illesszük be a kiálló részbe. A zsanér biztosítását le kell hajtani és be kell szorítani. A biztosító elem helytelen beszerelése az ajtó becsukása közben megsértheti a zsanért.

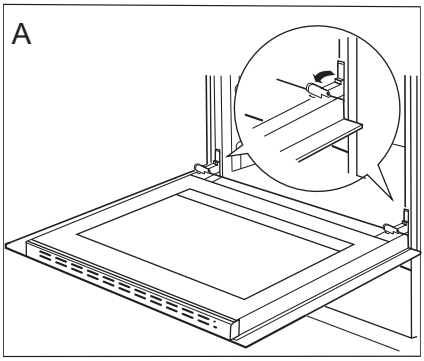

A zsanérok biztosításának kihajlítása.

A belső üveg kiszerelése

1. Lapos csavarhúzó segítségével oldalról óvatosan feszítve pattintsuk ki az ajtó felső lécét (B ábra).
2. Húzzuk ki az ajtó felső lécét (B, C ábra).

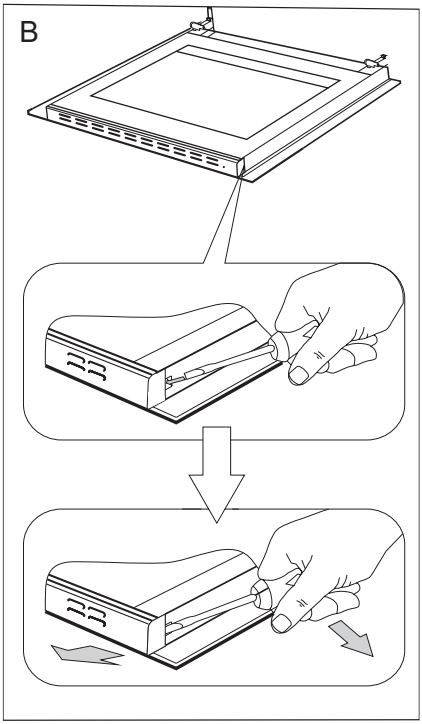

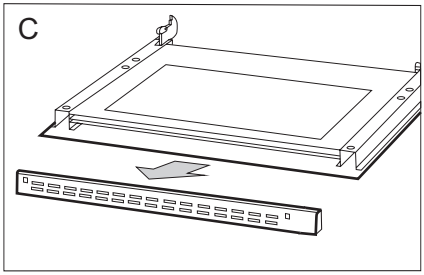

3. A belső üveglapot (az ajtó alsó részében) húzzuk ki a rögzítésből (D, D1 ábra).
Figyelem! Az ablaktábla kerete megsérülésének veszélye. Az ablaktáblát ki kell tolni, nem pedig felemelni.
4. Mossuk meg az üveget meleg vízzel és kevés tisztítószerrel.
Az üveg beszereléséhez fordított sorrendben járunk el. Az üveg sima részének felül kell elhelyezkednie, a vágott sarkoknak pedig lent.

Figyelmeztetés!
Nem szabad a felső lécet az ajtó mindkét oldaláról egyszerre nyomni. Az ajtó felső lécének helyes beillesztéséhez először a léc bal végét kell az ajtóhoz illeszteni, a jobb véget pedig hallható „bepattanásig” kell nyomni.

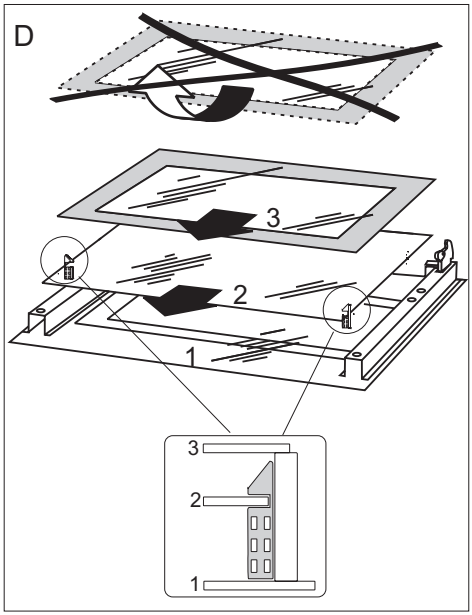

A belső üveglapok kiszerelése 3.

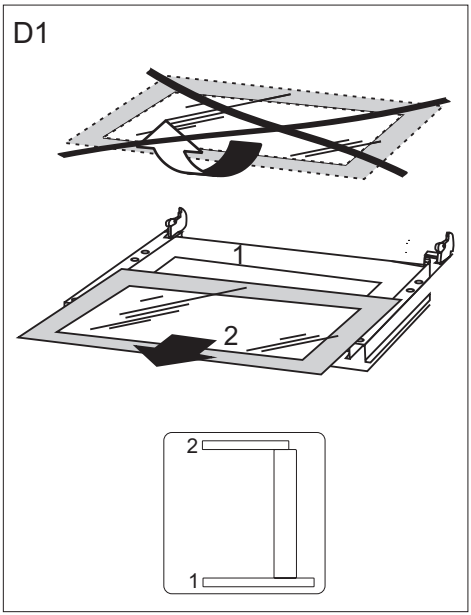

A belső üveglapok kiszerelése 2.

Időszakos ellenőrzés

A tűzhely rendszeres tisztán tartásán kívül időnként a következő tevékenységeket szükséges elvégezni:

- időnként ellenőrizzük a szabályozó elemek, valamint a munkafelületek működését; a garancia letelte után legalább kétévente műszaki átvizsgálás céljából szakszervizzel nézessük át a készüléket,
- hárítsuk el a működés közben keletkezett hibákat,
- időnként ápoljuk a munkafelületeket.

Figyelmeztetés! Valamennyi javítást és beállítást csak szakszerviz vagy megfelelő jogosítványokkal rendelkező szerelő végezhet.

HIBAELHÁRÍTÁS

Valamennyi üzemzavar esetében

- ki kell kapcsolni a tűzhely működő egységeit,
- le kell kapcsolni az áramellátást,
- javításra kell bejelenteni a készüléket,
- ha a lenti táblázat útmutatását figyelembe veszi, akkor a vevőszolgálathoz vagy szakszervizhez való fordulás előtt néhány apróbb hibát Ön is elháríthat.

Üzemzavar	Ok	Az elhárítás módja
1. Az égőfejben nem gyullad meg a gáz	a lángterelő nyílások elszennyeződtek	zárjuk el a gázcsapot és az égőfejek szabályozó gombjait, szellőztessük ki a helyiséget, vegyük ki az égőfejet, tisztítsuk és fújjuk át a lángterelőket
2. A szikragyújtó nem működik	nincs áram	ellenőrizzük a lakásbiztosítékot, a kiégettet cseréljük ki
	nincs gáz	nyissuk meg a gázcsapot
	a szikragyújtó elszennyeződött (zsíros lett)	tisztítsuk meg a szikragyújtót
	a gyújtógombot nem nyomjuk elég hosszan	tartsuk tovább benyomva a szabályozó gombot, amíg a láng megjelenik az égőfej koronájának teljes kerületén
3. Meggyújtás után a láng kialszik	a gombot túlzottan gyorsan elengedtük	tartsuk tovább benyomva a gombot „nagyláng” állásban
4. Az elektromos részek nem működnek	nincs áram	ellenőrizzük a lakásbiztosítékot, a kiégettet cseréljük ki
5. A programkapcsoló kijelzője „0.00” értéket mutat	a készüléket lekapcsolták az elektromos hálózatról, vagy áramszünet volt	állítsuk be a pontos időt (lásd „A programkapcsoló kezelése” részben)
6. A sütő világítása nem működik	kilazult vagy megsérült az égő	csavarja be szorosabban az égőt, vagy ha kiégett, cserélje ki (lásd a „Tisztítás és karbantartás” részben

MŰSZAKI ADATOK

Névleges feszültség:	230V ~ 50Hz
Névleges teljesítmény:	3,6 kW
A berendezés kategóriája:	CZ,SK,BG, RO II2H3B/P SI II2H3+, HR II2H3P
Méretek (magasság / szélesség / mélység):	85 / 50 / 60 cm

Energiafogyasztás készenléti üzemmódban [W]	0,5
Energiafogyasztás kikapcsolt üzemmódban [W]	-
Energiafogyasztás készenléti üzemmódban, az internethez való csatlakozást követően [W]	-
A készenléti/kikapcsolt üzemmódba történő automatikus kapcsolási időtartam [perc]	-

A termék megfelel az Európai Unióban hatályos EN 60335-1, EN 60335-2-6, szabványoknak.

Az elektromos sütők energiacímkézésére vonatkozó adatokat az EN 60350-1 / IEC 60350-1 szabvány szerint kell megadni. Ezek az értékek a normál terhelésnél kerülnek meghatározásra a következő aktív funkcióval: alsó és felső fűtés (hagyományos üzemmód) és ventilátoros fűtéstámogatás (ha rendelkezésre áll).

Az energiahatékonysági osztályt a készülékben rendelkezésre álló funkciónak megfelelően határoztuk meg a következő prioritásnak megfelelően:

Kötelező jellegű ECO hőkeringés (hőkeringéses fűtőtest + ventilátor)	ECO
Kötelező jellegű ECO hőkeringés (alsó + felső fűtőtest + grill + ventilátor)	ECO
Konvencionális ECO mód (alsó + felső fűtőtest)	ECO

Az energiafogyasztás meghatározásakor távolítsa el a teleszkópos vezetőket (ha fel vannak szerelve).

A gyártó nyilatkozata

A gyártó kijelenti, hogy a termék megfelel a következő európai direktívák követelményeinek:

- *Kisfeszültségű direktíva 2014/35/EC,*
- *elektromágneses kompatibilitás Irányelv 2014/30/EC,*
- *gázfogyasztó készülékek" direktíva 2009/142/EC (ig 20.04.2018)*
- *Az Európai Parlament és a Tanács (EU) 2016/426 rendelete (tól 21.04.2018)*
- *környezetbarát tervezésről szóló európai irányelv 2009/125/EC*

*Ezért is a készülék el lett látva a CE szimbólummal valamint ki lett hozzá adva egy **megfelelőségi nyilatkozat**, melyet a piacfelügyelő szerveknek betekintésre bocsátottunk.*