GRAM

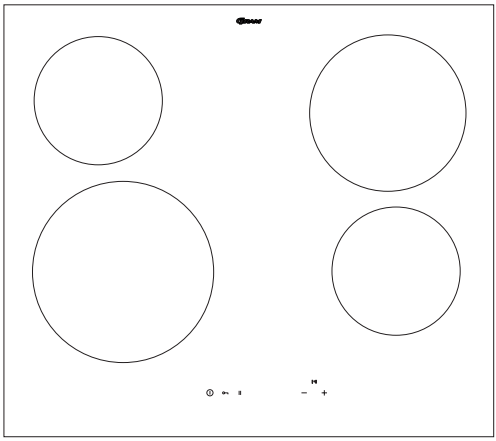

KK 6140-90 T

DK BETJENINGSVEJLEDNING
NO BRUKSANVISNING
FI KÄYTTÖOHJEET
SE BRUKSANVISNING
EN OPERATING INSTRUCTIONS

IO-HOB-2490 / 9521755
(11.2026 / v2)

DA - INDHOLDSFORTEGNELSE

BEMÆRKNINGER OM SIKKERHED 8
TIP OM AT SPARE ELEKTRICITET 11
UDPAKNING 12
BORTSKAFFELSE AF DET GAMLE APPARAT 13
DIT APPARAT 14
BETJENINGSPANEL 14
INSTALLATIONSVEJLEDNING 15
UDSKÆRING I BORDPLADEN 15
INSTALLER KOGEPLADEN I NIVEAU MED BORDPLADEN 16
INSTALLER MONTERINGSBESLAG 19
TILSLUTNING TIL LYSNETTET 20
TIPS TIL INSTALLATØREN 20
LEDNINGSDIAGRAM 20
BETJENING 21
FØR APPARATET TAGES I BRUG 21
BEGRÆNSNING AF BRUGSTIDEN 21
VALG AF KOGEGREJ 21
KOGEGREJETS BUND 22
KOGEGREJETS STØRRELSE: 22
KOGEGREJETS LÅG: 22
BETJENINGSPANEL 22
TÆND FOR APPARATET 23
BRUG AF EN KOGEZONE 23
SLUK FOR EN KOGEZONE 23
SLUK APPARATET 23
BRUG AF KOGEZONEUDVIDELSE 24
BØRNESIKRINGEN 24
KOGHJÆLPSFUNKTION 24
RESTVARMEINDIKATOR FOR KOGEZONE 25
PAUSEFUNKTION 25
TIMER 26
MINUTUR 26
TIDSTJEK 26
ECO-FUNKTIONEN 27
SMELTEFUNKTION 27
HUKOMMELSESFUNKTION 27
KONFIGURATIONSMENU 27
RENGØRING OG VEDLIGEHOLDELSE 30
RENGØR EFTER HVER BRUG 30
FJERNELSE AF SNAVS 30
FEJLFINDING 31
SPECIFIKATION 33
GARANTI OG EFTERSALGSSERVICE 33
GARANTI 33

NO- INNHOLDSFORTEGNELSE

SIKKERHETSINFORMASJON **35**
TIPS TIL ENERGISPARING **38**
UTPAKKING **39**
AVHENDING AV GAMMELT APPARAT **40**
APPARATET DITT **41**
KONTROLLPANEL 41
MONTERINGSVEILEDNING **42**
TILPASSE BENKEPLATEN 42
INSTALLER DEN KERAMISKE KOKETOPPEN I FLUKT MED BENKEPLATEN. 43
INSTALLER MONTERINGSBRAKETTER 46
TILKOBLING TIL STRØMNETT 47
TIPS TIL MONTØREN 47
KOBLINGSSKJEMA 47
DRIFT **48**
FØR DU BRUKER APPARATET FOR FØRSTE GANG 48
BEGRENSE BRUKSTIDEN 48
VALG AV KOKEKAR 48
KOKEKARETS BUNN 49
KOKEKARETS STØRRELSE: 49
KOKEKARETS LOKK: 49
KONTROLLPANEL 49
SLÅ APPARATET PÅ 50
BRUKE EN KOKESONE 50
SLÅ AV EN KOKESONE 50
SLÅ AV APPARATET 50
BRUK AV KOKESONEUTVIDELSE. 50
BARNESIKRING 51
KOKEASSISTENTFUNKSJON 51
RESTVARMEINDIKATOR FOR KOKESONE 52
PAUSEFUNKSJON 52
TIMERFUNKSJON 52
MINUTTKLOKKE 53
TIDSSJEKK 53
ECO-FUNKSJON 53
SMELTEFUNKSJON 53
MINNEFUNKSJON 53
KONFIGURASJONSMENY 54
RENGJØRING OG VEDLIKEHOLD **56**
GJØR RENT ETTER BRUK 56
FJERN SMUSS 56
FEILSØKING **57**
SPESIFIKASJON **59**
GARANTI OG ETTERSALGSSERVICE **59**
GARANTI 59

FI - SISÄLLYSLUETTELO

TURVALLISUUSOHJEITA **61**
VIHJEITÄ SÄHKÖN SÄÄSTÄMISEEN **64**
PAKKAUKSEN PURKAMINEN **65**
VANHAN LAITTEEN HÄVITYS **66**
LAITTEESI **67**
OHJAUSPANEELI 67
ASENNUSOHJEET **68**
TYÖTASON SYVENNYKSEN TEKO 68
ASENNA LIESITASO TASALLE TYÖTASON KANSSA. 69
ASENNA KIINNITYSTELINEET 72
LIITTÄMINEN VERKKOVIRTAAN 73
VIHJEITÄ ASENTAJALLE 73
JOHDOTUSKAAVIO 73
KÄYTTÖ **74**
ENNEN LAITTEEN ENSIMMÄISTÄ KÄYTTÖÄ 74
KÄYTTÖAJAN RAJOITTAMINEN 74
KEITTOASTIOIDEN VALINTA 75
KEITTOASTIAN POHJA 75
KEITTOASTIAN KOKO: 75
KEITTOASTIAN KANSI: 75
OHJAUSPANEELI 75
KYTKE LAITE PÄÄLLE. 76
KEITTOALUEEN KÄYTTÖ 76
KEITTOALUEEN SAMMUTTAMINEN 76
LAITTEEN VIRRAN KATKAISEMINEN 76
LAAJENNUSKEITTOALUEEN KÄYTTÖ. 76
LAPSILUKKOTOIMINTO 77
BOIL ASSIST -TOIMINTO 77
KEITTOALUEEN JÄÄNNÖSLÄMMÖN ILMAISIN 78
TAUKOTOIMINTO 78
AJASTIN 78
MINUUTTIAJASTIN 79
AJAN TARKISTUS 79
EKO-TOIMINTO 79
SULAMISTOIMINTO 80
MUISTITOIMINTO 80
MÄÄRITYSVALIKKO 80
PUHDISTUS JA HOITO **83**
PUHDISTUS KUNKIN KÄYTÖN JÄLKEEN 83
LIAN POISTO 83
VIANMÄÄRITYS **84**
TEKNISET TIEDOT **86**
TAKUU JA MYYNNIN JÄLKEINEN HUOLTO **86**
TAKUU 86

SE- INNEHÅLLSFÖRTECKNING

SÄKERHETANVISNINGAR **88**
ENERGISPARTIPS **91**
UPPACKNING **92**
SKROTA PRODUKTEN **93**
DIN PRODUKT **94**
KONTROLLPANEL 94
INSTALLATIONSANVISNINGAR **95**
URTAG I KÖKSBÄNKEN 95
INSTALLERA DEN KERAMISKA HÄLLEN I NIVÅ MED ARBETSYTAN. 96
MONTERA MONTERINGSFÄSTEN 99
STRÖMANSLUTNING 100
TIPS FÖR ELEKTRIKERN 100
ELSCHEMA 100
ANVÄNDNING **101**
INNAN DU ANVÄNDER HÄLLEN FÖRSTA GÅNGEN 101
ATT BEGRÄNSA FUNKTIONSTIDEN 101
ATT VÄLJA KOKKÄRL 102
KOKKÄRLENS BOTTEN: 102
KOKKÄRLENS STORLEK: 102
LOCK TILL KOKKÄRL: 102
KONTROLLPANEL 102
SLÅ PÅ APPARATEN. 103
ANVÄNDA EN KOKZON 103
STÄNG AV EN KOKZON 103
STÄNGA AV PRODUKTEN 103
ANVÄNDNING AV FÖRLÄNGNING AV KOKZONEN. 103
BARNLÅSFUNKTION 104
KOKASSISTFUNKTION 104
INDIKATOR FÖR RESTVÄRME I KOKZONEN 105
PAUSFUNKTION 105
TIMER 105
ÄGGKLOCKA 106
TIDSKONTROLL 106
ECO-FUNKTION 106
SMÄLTFUNKTION 106
MINNESFUNKTION 106
KONFIGURATIONSMENY 107
RENGÖRING OCH SKÖTSEL **109**
RENGÖRING EFTER VARJE ANVÄNDNING 109
TA BORT SMUTS 109
FELSÖKNING **110**
SPECIFIKATION **112**
GARANTI OCH SERVICE **112**
GARANTI 112

EN - TABLE OF CONTENTS

NOTES ON SAFETY **114**
TIPS ON SAVING ELECTRICITY **117**
UNPACKING **118**
DISPOSAL OF OLD APPLIANCE **119**
YOUR APPLIANCE **120**
CONTROL PANEL 120
INSTALLATION INSTRUCTIONS **121**
MAKE THE WORKTOP RECESS 121
INSTALL THE HOB FLUSH WITH THE WORKTOP 122
INSTALL MOUNTING BRACKETS 125
CONNECTING TO ELECTRICAL MAINS 126
TIPS FOR THE INSTALLER 126
WIRING DIAGRAM 126
OPERATION **127**
BEFORE USING THE APPLIANCE FOR THE FIRST TIME 127
LIMIT THE OPERATING TIME 127
CHOICE OF COOKWARE 128
COOKWARE BASE 128
COOKWARE SIZE: 128
COOKWARE LID: 128
CONTROL PANEL 128
TURN ON THE APPLIANCE 129
USE A COOKING ZONE 129
TURN OFF A COOKING ZONE 129
TURN OFF THE APPLIANCE 129
USING EXTENSION COOKING ZONE. 129
THE CHILD LOCK FUNCTION 130
AUTOMATIC BOIL FUNCTION 130
COOKING ZONE RESIDUAL HEAT INDICATOR 131
THE STOP'N GO FUNCTION 131
TIMER 131
MINUTE MINDER 132
TIME CHECK 132
ECO FUNCTION 132
MELTING FUNCTION 132
MEMORY FEATURE 132
CONFIGURATION MENU 133
CLEANING AND CARE **135**
CLEANING AFTER EACH USE 135
REMOVE DIRT 135
TROUBLESHOOTING **136**
SPECIFICATION **138**
WARRANTY AND AFTER-SALES SERVICE **138**
WARRANTY 138

Kære kunde

Fra i dag vil det daglige husarbejde blive lettere end nogensinde før. Dit apparat er yderst nemt at bruge og ekstremt effektivt. Når du har læst denne betjeningsvejledning, vil betjening af apparatet være nem.

Før maskinen blev pakket og sendt fra producenten, blev den tjekket grundigt med hensyn til sikkerhed og funktionalitet.

Læs denne betjeningsvejledning omhyggeligt, inden apparatet tages i brug. Ved at følge denne vejledning omhyggeligt kan du undgå problemer i forbindelse med brug af apparatet. Det er vigtigt at gemme denne betjeningsvejledning og opbevare den på et sikkert sted til opslag, når der er behov.

Følg denne vejledning omhyggeligt for at undgå eventuelle uheld.

med venlig hilsen

BEMÆRKNINGER OM SIKKERHED

- Læs betjeningsvejledningen grundigt, før du bruger apparatet for første gang. Det vil give en mere sikker brug og forhindre beskadigelse af apparatet.
- Dette apparat er kun beregnet til husholdningsbrug. Al anden brug (f.eks. opvarmning) er ikke foreneligt med apparatets tilsigtede brug og kan udgøre en risiko for brugeren.
- Producenten forbeholder sig retten til at foretage ændringer i design og specifikationer, der ikke væsentligt påvirker apparatets ydeevne.
- Bemærk: Apparatet og dets tilgængelige dele bliver varme under brug. Undgå at berøre varmeelementerne. Børn under 8 år bør holdes på afstand, medmindre det sker under konstant opsyn.
- Dette apparat kan bruges af børn fra 8 år og opefter og af personer med fysiske, mentale eller sensoriske handicap, uden erfaring med og uden kendskab til apparatet, hvis det sker under opsyn, eller de har fået instruktion i brug af apparatet på en sikker måde, og de forstår de dermed forbundne farer. Børn må ikke lege med apparatet. Rengøring og vedligeholdelse må ikke udføres af børn uden opsyn.
- Bemærk! Madlavning på en kogeplade med fedt eller olie kan være farlig og føre til brand, hvis det sker uden overvågning.
- Forsøg ALDRIG at slukke ild med vand. Sluk for apparatet på stikkontakten, og dæk flammen med et låg eller et ikke-brændbart tæppe.
- Bemærk! Risiko for brand: Opbevar ikke genstande på kogepladens overflade.
- Bemærk! Hvis kogepladen er revnet, skal du slukke for strømmen for at undgå risiko for elektrisk stød. Apparatet er ikke beregnet til at blive betjent ved hjælp af en ekstern timer eller et separat fjernbetjeningssystem.

- Brug ikke damprensningsudstyr til rengøring af kogepladen.
- Bemærk! Brug ikke komfurgitre, der ikke passer, til at forhindre børns adgang til kogepladen. Brug af komfurgitre, der ikke passer, kan forårsage ulykker.
- Hvis den keramiske kogeplade bruges i umiddelbar nærhed af radio, fjernsyn eller andre enheder, der udsender radiobølger, skal du sikre dig, at kogepladens berøringsfølsomme sensorer fungerer korrekt.
- Kogepladen skal tilsluttes af en elektriker eller en autoriseret installatør. Dette krav gælder ikke for kogeplader, der er forsynet med et fabriksinstalleret, enkeltfaset elektrisk stik til stikkontakt.
- Installer ikke kogepladen over et varmelegeme uden ventilator, over en opvaskemaskine, fryser, vaskemaskine eller et køleskab.
- Møblerne, hvori kogepladen er installeret, skal være modstandsdygtige over for temperaturer op til 100°C. Dette gælder for finer, kanter, overflader af plast, klæbemidler og maling.
- Kogepladen må først bruges, når den er indbygget i overensstemmelse med denne betjeningsvejledning.
- Reparation af elektriske apparater må kun udføres af specialister. Forkerte reparationer kan være farlige for brugeren.
- For at afbryde apparatet fra strømforsyningen skal du enten slukke for hovedafbryderen eller tage stikket ud af kogepladen.
- Børn må ikke lege med apparatet.
- Kogezonerne bliver varme hurtigt efter aktivering. Aktiver derfor ikke en kogezone, før du placerer en gryde på den. Dette hjælper også med at undgå spild af elektricitet.
- Når strømmen afbrydes, slettes alle indstillinger og indikationer. Det anbefales at være forsigtig, når der igen tændes for strømmen. Så længe kogezonerne er varme, vil displayet vise indikatoren for restvarme "H".
- Sørg for, at strømkablet ikke er i kontakt med kogepladens kabinet, når du monterer den.

- For at undgå brandfare må apparatet ikke efterlades uden opsyn under brug.
- Brug ikke plastikbeholdere og aluminiumsfolie. De smelter ved høj temperatur og kan beskadige kogepladens overflade.
- Sørg for at fødevarer (især sukker, citronsyre, salt) og plastikredskaber ikke kommer i kontakt med kogezonerne.
- Hvis der ved et uheld kommer sukker eller plastik på den varme kogezone, skal du slukke for kogepladen og bruge en skraber beregnet til keramiske eller glasoverflader til straks og forsigtigt at fjerne spildet fra overfladen, mens du bærer ovnhandsker eller varmebestandige handsker. Beskyt hænderne mod forbrænding og skader.
- Når der laves mad på den keramiske kogeplade, må der kun anvendes gryder og pander med en flad bund uden skarpe kanter eller ujævnheder, da de kan ridse kogeoverfladen permanent.
- Den keramiske kogeplades overflade er modstandsdygtig over for temperaturchok. Den kan modstå kolde eller varme temperaturer.
- Undgå at tabe genstande på kogefladen. Stød fra spidse genstande, såsom krydderiflasker, kan resultere i revner eller afskalning af kogepladen.
- Hvis der opstår skade på keramiske overflader kan sydende mad nå ind til induktionskogepladens strømførende dele gennem de beskadigede områder.
- Hvis kogeoverfladen er revnet, skal der slukkes for strømmen for at undgå risiko for elektrisk stød.
- Brug ikke kogefladen som skærebræt eller arbejdsbord.
- Følg venligst vejledningen med hensyn til vedligeholdelse og rengøring af keramiske overflader. Garantien kan bortfalde ved misbrug eller forkert håndtering af den keramiske overflade.
- Brug af apparatet til madlavning og bagning medfører afgivelse af varme og fugtighed i rummet, hvor det er installeret. Kontroller, at køkkenet er godt ventileret. Naturlige ventilationsåbninger eller installeret mekanisk ventilation (emfang) bør være til rådighed.

TIP OM AT SPARE ELEKTRICITET

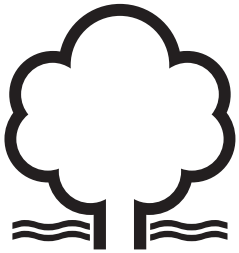

Brug af energi på en ansvarlig måde sparer ikke blot penge, men hjælper også miljøet. Så lad os spare energi! Og sådan kan du gøre det:

• Brug køkkengrej med en bund, der passer til kogezonens størrelse.

• Dæk dine pander til, når det er muligt, for at reducere energiforbruget.

- Hold altid kogezonerne og kogegrejets bunde rene.
- En snavset overflade kan forhindre varmeoverførsel. Genstridige fastbrændte pletter kan desuden ofte kun fjernes med miljøskadelige midler.
- Når der laves mad på induktionskogepladen, må der kun anvendes gryder og pander med en flad bund uden skarpe kanter eller ujævnheder, da de kan ridse kogeoverfladen permanent.
- Installer ikke kogepladen i umiddelbar nærhed af køleskab/fryser.

UDPAKNING

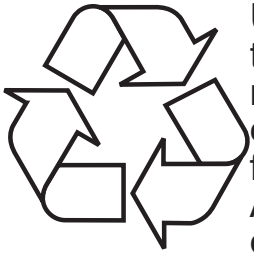

Under transporten blev der anvendt beskyttende emballage for at beskytte apparatet mod beskadigelse. Efter udpakning skal alle emballagematerialer bortskaffes forsvarligt for at minimere miljøpåvirkningen.
Alle materialer, der er brugt til apparatets emballage, er miljøvenlige. De er 100 % genanvendelige og er mærket med det relevante symbol.

Bemærk! Emballagematerialer, herunder poser, polyethylen og polystyren, udgør en kvælningsfare og skal holdes utilgængeligt for børn under og efter udpakning.

BORTSKAFFELSE AF DET GAMLE APPARAT

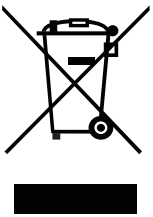

I overensstemmelse med det europæiske direktiv 2012/19/EU og polsk lov om affald fra elektrisk og elektronisk udstyr er dette apparat mærket med symbolet med den overstregede affaldsbeholder. Dette symbol angiver, at apparatet ikke må bortskaffes med husholdningsaffaldet efter brug.

Brugeren er forpligtet til at bortskaffe dette apparat på et godkendt indsamlingssted for elektrisk og elektronisk affald. Lokale indsamlingssteder, butikker og kommunale afdelinger tilbyder sammen en genbrugsordning.

Korrekt bortskaffelse af gammelt elektrisk og elektronisk udstyr forhindrer miljø- og sundhedsrisici forårsaget af farlige komponenter og forkert håndtering.

DIT APPARAT

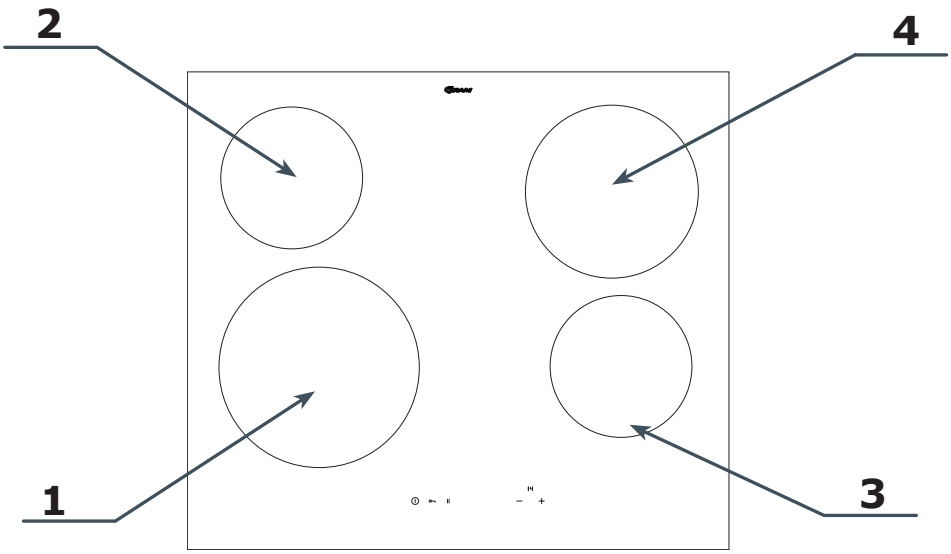

1. Forreste venstre kogezone, diameter Ø 220 mm
2. Bagerste venstre kogezone, diameter Ø 155 mm
3. Forreste højre kogezone, diameter Ø 155 mm
4. Bagerste højre kogezone, diameter Ø 190 mm

Betjeningspanel

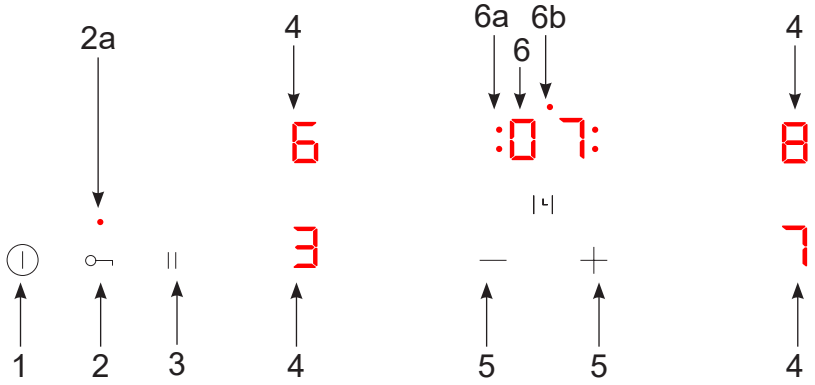

1. Tænd/Sluk-sensor
2. Børnesikring

2a. Indikator for børnesikring

3. Berøringssensor til pausefunktionen
4. Sensor til valg af kogezone og strømindikator
5. +/– Sensor til valg af effekt/tid
6. Nedtællingsur – indikator og berøringssensor til aktivering

6a. Nedtællingsur – indikator for den enkelte kogezone

6b. Minutur – indikator

INSTALLATIONSVEJLEDNING

Udskæring i bordpladen

- Bordpladens fordybning skal placeres mindst 50 mm fra bagkanten.
- Afstanden mellem kanten af åbningen og sidevæggen på skabet skal være mindst 55 mm.
- Bordpladen skal være fremstillet af materialer, herunder finer og lim, som kan modstå en temperatur på 100 °C. I modsat fald kan fineren gå af, eller bordpladens overflade kan blive deformeret.
- Kanten af åbningen skal forsegles med passende materialer for at hindre indtrængen af vand.
- Åbningen i bordpladen skal skæres til i de dimensioner, der er vist på figuren nedenfor.

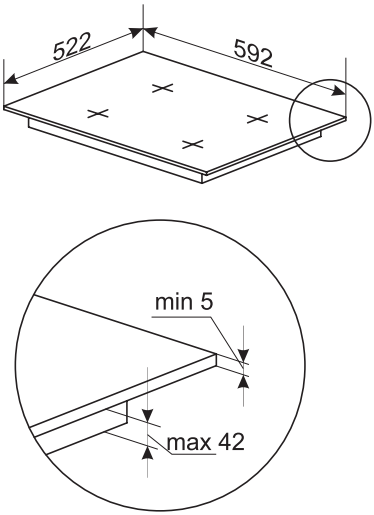

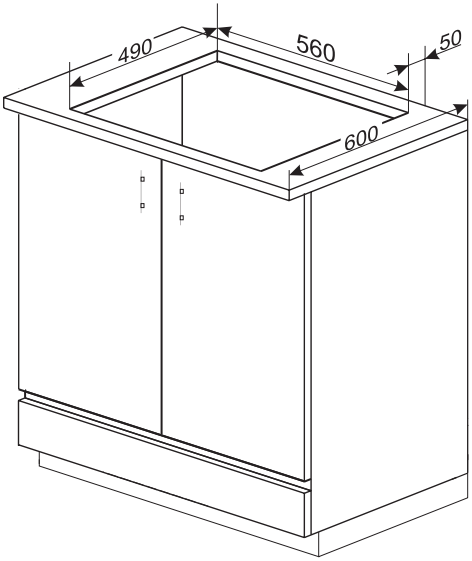

Installer kogepladen i niveau med bordpladen

- Åbningen i bordpladen skal skæres til i de dimensioner, der er vist på figuren nedenfor.

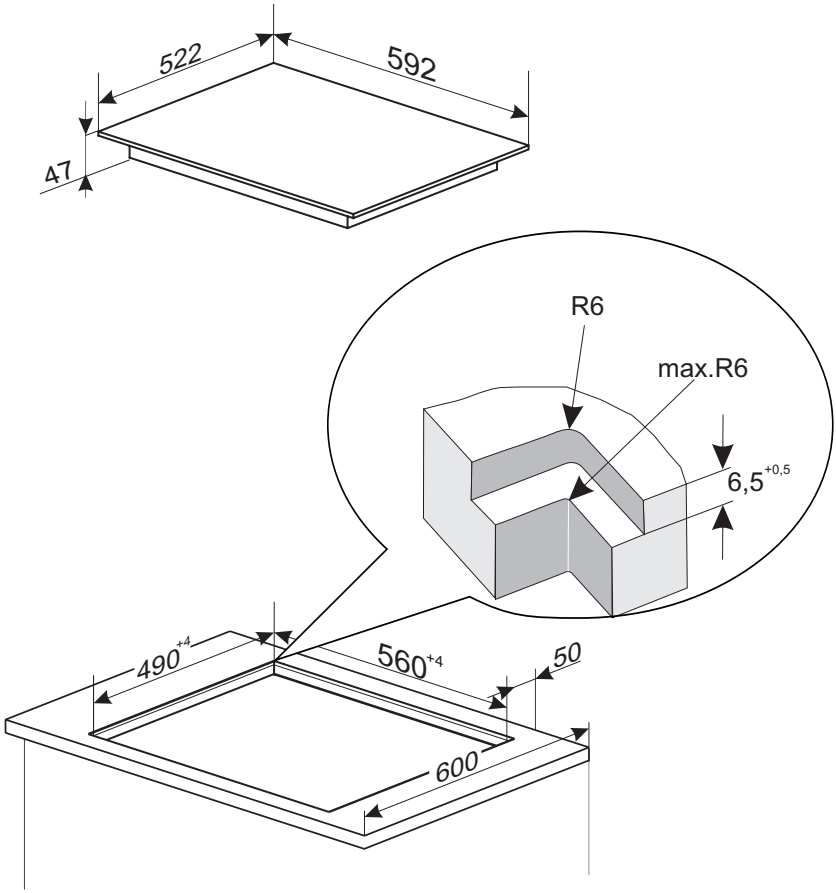



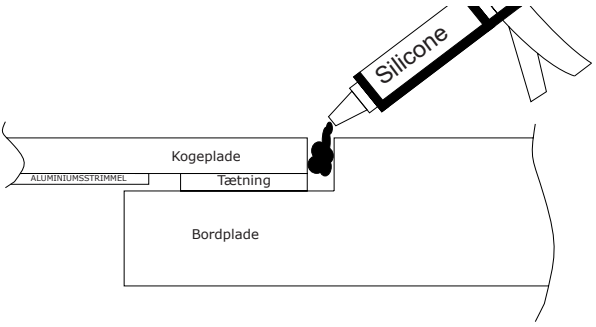



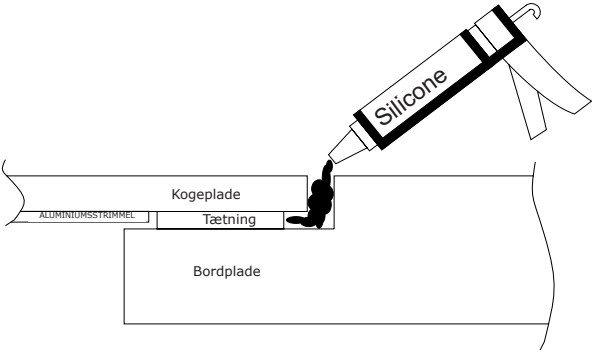

Bemærk! Producenten er ikke ansvarlig for skader forårsaget af forkert installation af kogepladen, især ikke skader som følge af permanent limning af kogepladen til bordpladen nedefra.

Tips til installatøren

- Det er bedst at installere kogepladen i niveau med køkkenbordpladen af sten eller keramiske fliser.
- Forseglingen på kogepladens underkant forhindrer, at silikone trænger ind under kanten. Hvis du skal løfte kogepladen ud af åbningen, skal du først skære silikoneforseglingen rundt om kanten med en skarp kniv. Hvis silikone trænger forbi forseglingen og under kogepladens glas, vil det være umuligt at skære den ud, og ethvert forsøg på at fjerne kogepladen kan revne det keramiske glas.
- Silikonen, der bruges til at forsegle kanterne, skal være temperaturbestandig på mindst 160°C.
- For at forhindre fugtindtrængning skal de synlige bordpladekanter forsegles med en passende belægning, f.eks. en silikonebaseret lak.
- Nogle silikoner kan forårsage misfarvning af natursten.
- De angivne dimensioner i monteringstegningen skal nøje følges.
- Hvis din kogeplade går i stykker, skal du sørge for, at den fjernes sikkert fra køkkenbordet, inden serviceteknikeren ankommer for at reparere den.

Mulighed 1

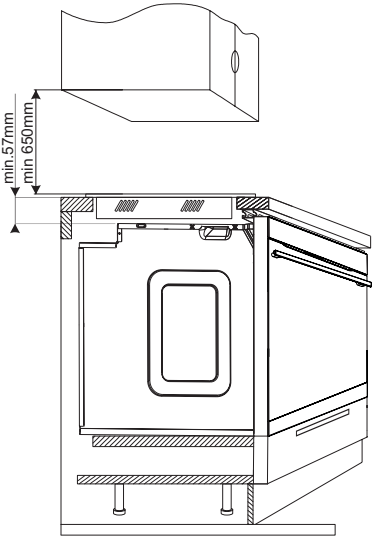

Mulighed 2

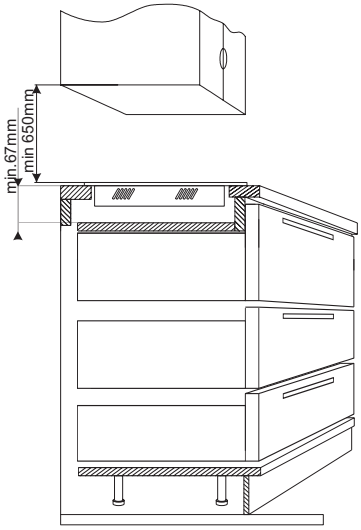

Bemærk! Når du monterer køkkenbordpladen med kogeplade, skal du montere en skillevæg som vist her. Hvis kogepladen er installeret over en indbygget ovn, er skillevæggen ikke nødvendig.
Installer ikke kogepladen over ovnen uden ventilation.
Placer den elektriske ledning, så den ikke berører den nedre afskærmning.

Installer monteringsbeslag

- Brug fire "A"-beslag til 38 mm tykke bordplader. Sæt kogepladen i åbningen i bordpladen, som vist på figur 1 og 2. Brug fire træblokke i målene 15 x 15 x 50 mm udover "A"-beslagene, for at sikre kogepladen i en 28 mm tyk bordplade. Sæt kogepladen i åbningen i bordpladen, som vist på figur 3 og 4.
- Kontroller, at den klæbende forsegling er forsvarligt fæstnet til kogepladens kant.
- Fastgør monteringsbeslagene løst til kogepladens underside.
- Fjern støv fra bordpladen, sæt kogepladen ned i udskæringen, og tryk godt til.
- Sæt monteringsbeslagene lodret på kogepladens kant, og stram dem godt.

1

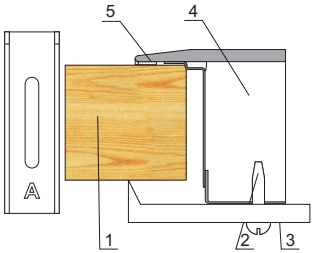

1 - bordplade
2 - skrue
3 - monteringsbeslag
4 - kogeplade
5 - pakning af kogepladens kant

3

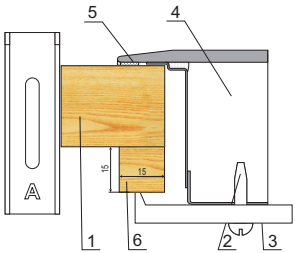

1 - bordplade
2 - skrue
3 - monteringsbeslag
4 - kogeplade
5 - pakning af kogepladens kant
6 - træblok

2

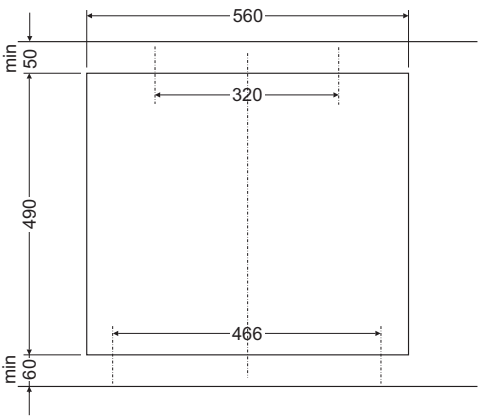

4

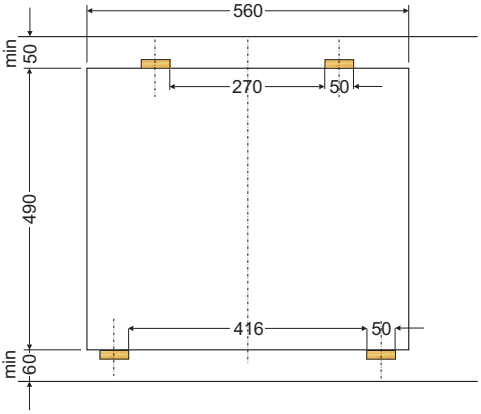

Tilslutning til lysnettet

Elektrisk tilslutning skal udføres af en autoriseret installatør. Foretag ikke ændringer i apparatets elektriske system.

Tips til installatøren

Kogepladen er designet til trefaset vekselstrømsforsyning (380-415 V 2N ~50/60 Hz). Apparatet kan konfigureres til enfaset strømforsyning (220-240 V) ved at forbinde de relevante terminaler i henhold til ledningsdiagrammet. Ledningsdiagrammet er placeret på kogepladens underside. Der opnås adgang til klemmerækken ved at fjerne låget på kogepladens underside. Husk, at strømkablet skal passe til typen af forbindelse og kogepladens strømstyrke.

Netledningen skal fastgøres i en trækaflastningsbeslag.

Sørg for at tilslutte beskyttelsesjordlederen (PE) til den korrekte terminal, som er markeret med ⏚.Elsystemet skal være udstyret med en sikkerhedsafbryder, der gør det muligt at afbryde strømforsyningen i en nødsituation. Afstanden mellem kontakterne på sikkerhedskontakten skal være mindst 3 mm.

Før apparatet tilsluttes strømmen, bedes du læse informationen på mærkepladen og ledningsdiagrammet omhyggeligt.

Installatøren er forpligtet til at udlevere et "certificat vedr. apparatets elektriske tilslutning" (følger med garantibeviset).

Tilslutning af kogepladen på anden måde end vist i ledningsdiagrammet kan beskadige kogepladen.

Ledningsdiagram

Bemærk! Varmeelementerne fungerer ved 220-240 V. Bemærk! For hver forbindelse skal den beskyttende jordleder (PE) tilsluttes klemmen mærket ⏚.				Anbefalet kabel til tilslutning
1	For en 220/240 V enfaset forbindelse med en neutralleder er terminalerne 1-2 brokoblet, neutralllederen er forbundet til terminal 4, og beskyttelseslederen til ⏚.	1N~	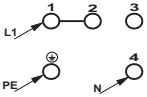	HO5VV-FG 3X 4 mm²
2	Ved en 380/415 V tofaset forbindelse med en neutralleder er de enkelte faseledere forbundet til terminal 1 og 2 neutralllederen til terminal 4, og beskyttelseslederen til ⏚.	2N~	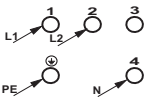	HO5VV-FG 4x 2,5 mm²
Faseledninger - L1=R, L2=S, N - nulledning; ⏚ - jordbeskyttelse				

BETJENING

Før apparatet tages i brug

- Gør først din keramiske kogeplade grundigt ren. Den keramiske kogeplade skal behandles med samme omhu som en glasoverflade.
- Tænd for ventilationen i rummet eller luk et vindue op, da apparatet kan afgive en ubehagelig lugt første gang, det bruges.
- Overhold alle sikkerhedsvejledninger ved brug af apparatet.

Begrænsning af brugstiden

For at opnå øget effektivitet er kogepladen forsynet med mulighed for at begrænse betjeningstiden for hver af kogezonerne. Den maksimale betjeningstid er sat i henhold til den sidst valgte varmeindstilling.
Hvis du ikke ændrer varmeindstillingen i længere tid (se tabel), slukker den pågældende kogezone automatisk, og indikatoren for restvarme aktiveres. Du kan dog, når som helst, tænde for og betjene individuelle kogezoner i overensstemmelse med brugervejledningen.

Indstillet temperatur	Maksimal funktionstid (timer)
1	10
2	5
3	5
4	4
5	3
6	2
7	2
8	1,5
9	1,5

Den keramiske kogeplade er forsynet med elektroniske berøringssensorer, som betjenes ved at berøre det markerede område med en finger.
Hver berøring af sensoren bekræftes af et hørbart bip, medmindre det er deaktiveret i lydindstillingerne i brugermenuen.



Når der ændres varmeindstilling, skal man være opmærksom på kun at berøre en sensor ad gangen. Hvis to eller flere sensorer berøres samtidigt (medmindre en kogezone slukkes), ignorerer apparatet signalerne og kan udløse en fejlkode, hvis kontakten varer ved.

Valg af kogegrej

Der findes specielt testet kogegrej til madlavning og bagning på komfurer med keramisk kogeplade. Følg producentens instruktioner.

Kogegrej med aluminiums- eller kobberbund kan efterlade pletter, som er meget vanskelige at fjerne. Det tilrådes at udvise særlig forsigtighed ved brug af emaljeret kogegrej, som kan give

skader, der ikke kan repareres, hvis det bruges forkert. Følg denne vejledning for at opnå det optimale energiforbrug, de optimale tilberedningstider og hindre kogende mad i at brænde på.

Kogegrejets bund

Kogegrejet skal altid have en stabil, flad bund. Bunde med skarpe kanter, ujævnheder og fastbrændte madrester kan ridse den keramiske kogeplade!

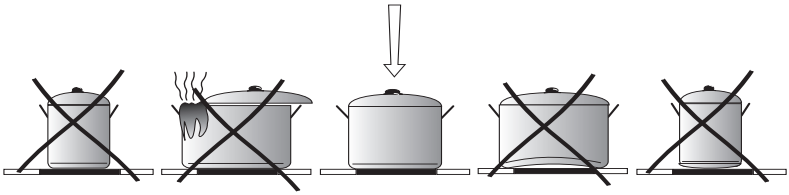

Kogegrejets størrelse:

Kogegrejets diameter skal så tæt som muligt svare til diameteren på kogezonen.

Kogegrejets låg:

Låg forhindrer varmen i at undslippe og reducerer således opvarmningstiden og sænker energiforbruget.

Betjeningspanel

Når printpladen tilsluttes elnettet, skal alle LED'er og displays lyse i 1 sekund.
Softwareversionen vises også. Printpladen kan kun aktiveres fra standbytilstand med sensor ⏻, når betjeningspanelets låsefunktion er inaktiv. Hvis der trykkes på andre sensorer samtidig med sensor ⏻, aktiveres panelet ikke, men forbliver i standbytilstand, viser fejlkode F1 og afgiver et lydsignal, indtil sensorerne slippes. Når et korrekt tryk på sensor ⏻ registreres, skifter panelet til aktiv tilstand og afgiver et kort lydsignal.

Placer ikke nogen ting på betjeningspanelets sensorer. Sørg for, at kogegrej ikke er placeret uden for kogezonens område. Hvis du placerer kogegrej for tæt på betjeningspanelet, eller hvis du dækker nogen af sensorerne, vil kogepladen vise fejlkoden F1 og automatisk slukke af sikkerhedshensyn.

Tænd for apparatet

Berør sensoren tænd/sluk ⏻ for at tænde for apparatet. "0" vises på alle kogezoners display. Når du har valgt en kogezone via dens valgsensor, kan du justere varmen til det ønskede niveau ved hjælp af +/– sensorerne (se 'Brug af en kogezone').

Hvis ingen af sensorerne berøres inden for 15 sekunder, slukker apparatet af sig selv.
Hvis børnesikringen er aktiveret, kan apparatet ikke tændes (se "Oplåsning af børnesikringen").

Brug af en kogezone

Når kogepladen er aktiveret med tænd/sluk- sensoren ⏻, kan kogezonerne betjenes i henhold til følgende instruktioner:

1. Vælg den ønskede kogezone ved brug af sensoren til valg af kogezone. (Placeringen af sensorerne afspejler placeringen af kogezonerne),
2. Indstil det ønskede varmeniveau med +/– sensorerne. "Når du trykker på [+]-sensoren for første gang, vælges automatisk effektniveau 9, mens det første tryk på [–]-sensoren som standard vælges effektniveau 4."
3. Det valgte varmeniveau bekræftes automatisk efter 10 sekunders inaktivitet eller umiddelbart efter berøring af sensoren til valg af kogezone.
4. For at ændre varmeeffektindstillingen igen som beskrevet i punkt 1, skal du først vælge den ønskede kogezone med kogezonevalgsensoren og derefter vælge effekten med sensorerne [+]/[–].

Hvis der ikke vælges et effektniveau inden for 10 sekunders inaktivitet, afslutter kogepladen justeringstilstanden for kogezonen.
Kogezonen aktiveres, når dens effekt vælges.

Sluk for en kogezone

Den valgte kogezone slukkes på følgende måde:

1. Vælg den ønskede kogezone ved brug af sensoren til valg af kogezone.
2. For at reducere varmeindstillingen til 0, tryk på sensorerne **[**–**]** og **[**+**]** samtidigt, eller brug sensoren **[**–**]** til gradvist at sænke effektniveauet.

Bogstavet "**H**" vises på displayet, hvilket symboliserer restvarme.

Sluk apparatet

Apparatet fungerer, når mindst én kogezone er tændt. For at slukke apparatet skal du trykke på tænd/sluk-sensoren. Du vil høre et langt bip, og restvarmeindikatoren "**H**" vises på kogezonens display.

Børnesikringen

Børnesikringen kan aktiveres, når apparatet er tændt eller slukket. Børnesikringen er designet til at forhindre uautoriserede justeringer af indstillinger eller utilsigtet betjening af apparatet fra børn eller kæledyr.

Aktivering af børnesikring
For at låse apparatet skal du trykke på og holde børnesikringssensoren ○─┐ nede i 3 sekunder, indtil indikatorlampen ○─┐ tændes. Når indikatorlyset tænder, høres et kort bip. Børnesikringen kan aktiveres under drift eller mens kogepladen er slukket. Hvis den aktiveres, mens den er slukket, fungerer den som en engangssikkerhedslås, der automatisk deaktiveres næste gang, kogepladen bruges.

Automatisk børnesikring
Den automatiske børnesikring er designet til at låse kogepladen automatisk, hver gang den slukkes. Bemærk, at denne funktion ikke låser kontrolpanelet, mens kogepladen er i brug.
For at aktivere den automatiske børnesikring skal du trykke på børnesikringssensoren ○─┐ i 6 sekunder – der lyder et dobbelt bip, og kogezoneindikatorerne viser “H” (øverst) og “L” (nederst) som bekræftelse.
Fra nu af vil kogepladen automatisk aktivere børnesikringen, hver gang den slukkes. Dette beskytter mod utilsigtet aktivering. Når denne funktion er aktiv, skal du låse kogepladen op før brug ved at holde børnesikringssensoren ○─┐ nede i 3 sekunder, indtil indikatoren slukker, og du hører et enkelt bip.

Deaktiver den automatiske børnesikring
For at deaktivere den automatiske børnesikring skal du trykke på ○─┐ i 6 sekunder. Et dobbelt bip indikerer, at funktionen nu er slået fra.

Koghjælpsfunktion

Funktionen Koghjælp opvarmer kogezonen med maksimal effekt i en forudindstillet periode (se tabel), hvorefter den automatisk reducerer varmen til det valgte effektniveau. Funktionen kan bruges til midlertidigt at øge effekten, f.eks. ved genopvarmning, på ethvert tidspunkt under tilberedningen.

Aktivér kogehjælpsfunktionen
For at aktivere Koghjælp skal du vælge den ønskede kogezone, bruge sensoren **+** / **–** til at vælge et effektniveau mellem 1 og 8 og derefter trykke på zonesensoren og holde den nede i 3 sekunder. Dette aktiverer Koghjælp og afslutter automatisk justeringstilstanden for den pågældende zone.
Funktionen Kogehjælp kan aktiveres, når som helst for at give et midlertidigt effektboost. Tryk blot på sensoren for den ønskede kogezone og hold den nede i 3 sekunder.
Når Koghjælp er aktiv, bipper kogepladen, og kogezonens display skifter mellem bogstavet 'A' og effekttrinnet.
For at deaktivere Koghjælp, når som helst skal du blot trykke på kogezonesensoren og holde den nede igen.

Indstilling af varmen	Hurtig tilberedningstid [min.]
1	1
2	2,5
3	5
4	5,5
5	6,5
6	1
7	3
8	3
9	-



Manuel justering af effektniveauet, mens Koghjælp er aktiv, deaktiverer automatisk funktionen.



Efter en vis tid med øget effekt vil kogezonen skifte tilbage til den valgte varmeindstilling, som vises på displayet.

Restvarmeindikator for kogezone

Når en varm kogezone er blevet slukket, vises "H" på den relevante kogezones display for at advare om at "kogezonen stadig er varm!".

Når restvarmeindikatoren lyser, må du ikke røre ved kogezonen! Der er en alvorlig risiko for forbrændinger. Undgå også at placere varmefølsomme genstande på den, indtil restvarmeindikatoren slukker.

Indikatoren for restvarme, "H", vil ikke blive vist ved strømafbrydelse. Kogezonerne kan imidlertid stadig være varme!



Pausefunktion

For at tænde/slukke pausefunktionen skal du blot trykke på pausesensoren ⏸. Mens apparatet er i pausetilstand, er alle sensorer deaktiveret undtagen børnesikringssensoren og tænd/sluk-sensorerne. Pausefunktionen kan være aktiv i op til 30 minutter. Efter dette tidspunkt slukkes kogepladen automatisk. Hvis en kogezone er varm, viser displayet for den pågældende zone restvarmesymbolet “H”.

Timer

Timeren giver dig mulighed for at indstille en specifik varighed for enhver kogezone, zonen slukker automatisk, når tiden er udløbet.
Når kogezonen og effektniveauet er valgt, skal du trykke på timersensoren for at låse effektindstillingen og gå til indstilling af varighed. Den aktive kogezones display holder op med at blinke, timerdisplayet begynder at blinke, og en statuslampe blinker ved siden af den valgte zone for at bekræfte, hvilken timer der justeres.

Brug sensorerne [+]/[–] til at indstille tiden. Tryk kort på sensorerne [+] eller [–] for at justere timerens varighed i intervaller af et minut. Hold [+] eller [–] nede for at fremskynde tidsindstillingsprocessen. For at programmere timeren til 20 minutter skal du enten trykke på [+]-sensoren igen eller holde den nede, indtil den ønskede værdi er nået.

Bekræft indstillingen ved at trykke på timersensoren eller en af kogezonesensorerne. Hvis der ikke berøres nogen sensorer i 10 sekunder, gemmer apparatet automatisk og anvender de nye indstillinger.

Programmeret timervarighed kan ændres eller slukkes, når som helst. For at justere nedtællingstimerens varighed skal du vælge den relevante kogezone, trykke på timersensoren og justere indstillingen som tidligere beskrevet.
I den næste linje: For hurtigt at nulstille timeren skal du trykke på + og – -sensorerne samtidigt.

Når den indstillede tilberedningstid er udløbet, høres en biplyd. Berør hvilken som helst sensor for at slukke for alarmen, eller den slukker automatisk efter 60 sekunder (standardindstilling).

Vælg en anden kogezone (når du justerer kogezone- eller timerindstillinger).
Hvis du vælger en anden kogezone, gemmer den automatisk varme- og timerindstillingerne for den aktuelle zone, før den nye aktiveres.

Apparatet giver dig mulighed for at indstille en uafhængig tilberedningstid for hver zone, fra 1 til 99 minutter. Hvis der ikke vælges nogen zone i 10 sekunder, skifter displayet automatisk til at vise den kogezone med den korteste resterende tid.

Når den indstillede tilberedningstid er udløbet, høres en biplyd. Berør hvilken som helst sensor for at slukke for alarmen, eller den slukker automatisk efter 60 sekunder (standardindstilling).

Minutur

Timeren kan også fungere som et uafhængigt minutur, der ikke slukker nogen kogezoner. Minuturet aktiveres ved at berøre timersensoren og følge standardproceduren for tidsindstilling. Sørg for, at ingen kogezone er i gang med at blive justeret, før du forsøger at indstille minuturet. Minuturfunktionen kan også bruges, mens kogepladen er slukket.

Aktivering af minuturet vil blive indikeret med en blinkende indikator over kogezonedisplayet. Annuller minuturet på samme måde, som du annullerer timeren for en valgt kogezone.

Tidstjek

Med funktionen Tidskontrol kan du se den forløbne tilberedningstid for en valgt kogezone. Du kan kun kontrollere den forløbne tilberedningstid ved at trykke på sensoren for den aktive zone. Displayet vil skiftevis vise den forløbne tilberedningstid og “UP”-symbolet.

Den forløbne tid kan kun ses, når kogezonen har været i drift i mindst 60 sekunder.

Tidskontrolfunktionen kan ikke bruges, hvis der allerede er programmeret en nedtællingstimer for den pågældende kogezone.

Hukommelsesfunktion

Hukommelsesfunktionen gemmer aktive indstillinger i en ikke-flygtig hukommelse, så kogepladen bevarer sine parametre i tilfælde af en utilsigtet nedlukning, f.eks. på grund af spild af væske. For at gendanne dine indstillinger inden for 59 sekunder efter en utilsigtet nedlukning, skal du tænde apparatet igen med ⏻ og derefter holde pausefunktionssensoren nede i 5 sekunder. Displayet vil skifte mellem den aktuelle varmeindstilling og to blinkende lodrette linjer.

I tilfælde af væskespild giver hukommelsesfunktionen dig mulighed for at gendanne tidligere indstillinger, forudsat at gendannelsesprocessen starter inden for et minut efter, at kogepladen slukkes.

Konfigurationsmenu

Brug konfigurationsmenuen til at justere kogepladens standardindstillinger og tilpasse dens funktioner til dine behov.
Konfigurationsmenuen er kun tilgængelig, når kogepladen er slukket. For at få adgang til konfigurationsmenuen skal du holde sensorerne ⏻ og ⏸ nede i 1 sekund. De aktuelle indstillinger vises på kogezonedisplayet og timerdisplayet:



Brug skydesensoren til at vælge den ønskede konfigurationsparameter i henhold til neden

stående tabel:

Indstilling (+/–)	1	2	3	4	5	6	7	8
Program	P1	P2	P3	P4	P5	P6	S	R

Når du har valgt konfigurationsparameteren, skal du trykke på timersensoren for at indtaste parameterindstillingerne. Konfigurationsparameterdisplayet holder op med at blinke, og timer-displayet begynder at blinke. Dette indikerer, at du kan vælge den ønskede indstilling for en given parameter. For at bekræfte en indstilling skal du trykke på timersensoren. Timerdisplayet holder op med at blinke, og parameterdisplayet begynder at blinke igen.

P1 – Varighed af timer/minutur-bip

Indstilling (+/–)	Indstilling
0	5 sekunder
1	10 sekunder
2	30 sekunder
3	60 sekunder (standardindstilling)

P2 – Lydstyrke

Indstilling (+/–)	Indstilling
0	Lavere lydstyrke
1	Mellem lysstyrke
2	Højeste lydstyrke (standardindstilling)

P3 – Indstillinger for bekræftelsesbip:

Indstilling (+/–)	Tænd/Sluk-knap	Fejl	Alarm	Bekræft	Skift
0	Tændt	Tændt	-	-	-
1	Tændt	Tændt	Tændt	-	-
2	Tændt	Tændt	Tændt	Tændt	-
3 (Standardindstilling)	Tændt	Tændt	Tændt	Tændt	Tændt

Tænd/Sluk-knap Bip ved tænd/sluk af kogepladen og bip ved kogepladens inaktivitet

Alarm: Timer- og minutur-nedtælling fuldført – biplyd.

Bekræft: Berøringssensorens bekræftelsesbip for smeltefunktionen, lås/pause, kogezone, kogezoneudvidelse og Boil Assist-funktionen.

Skift: Biplyd ved skift mellem strøm-/tidsindstillinger

P4 – Øko-funktion til/fra
Denne funktion er udelukkende tilgængelig i modeller udstyret med en skyderknap.

P5 – Aktivering/deaktivering af tidskontrolfunktion

Indstilling (+/–)	Indstilling
0	Handicappet
1	Aktiveret (standardindstilling)

P6 – demonstrationstilstand:
Demonstrationstilstanden giver dig mulighed for at udforske alle funktioner og visningsmuligheder uden at generere varme i kogezonerne.

Indstilling (+/–)	Indstilling
0	Deaktiveret (standardindstilling)
1	Aktiveret

S (7) – Gem indstillinger:
Tryk og hold timersensoren nede i 3 sekunder for at gemme indstillingerne og afslutte menuen. Apparatet bekræfter med et langt bip.

R (8) – Nulstil til fabriksindstillinger:
Tryk og hold timersensoren nede i 3 sekunder for at nulstille indstillingerne til standardværdierne og afslutte menuen. Apparatet bekræfter med et langt bip.

RENGØRING OG VEDLIGEHOLDELSE

Rutinemæssig vedligeholdelse og rengøring af apparatet kan forlænge dets problemfrie betjening betydeligt.

Ved rengøring af keramiske overflader følges samme principper som for rengøring af glasoverflader. Brug under ingen omstændigheder ridsende eller kaustiske rensemidler, skurepulver eller skuresvampe! Brug ikke damprensningsudstyr.

Rengør efter hver brug

- **Ubrændte, lette madrester**

Tørres af med en fugtig klud uden rengøringsmiddel. Brug af opvaskemiddel kan efterlade en blålig misfarvning på overfladen. Disse vedholdende pletter kan ikke altid fjernes, selv med et specialrensemiddel.

- **Tørre fastsiddende madrester**

Fjernes med en skarp skraber. Derefter aftørres det keramiske glas med en fugtig klud.

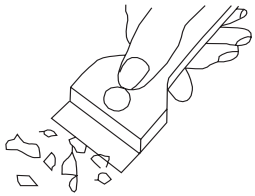

Fjernelse af snavs

- Klare perlefarvede pletter (rester af aluminium) kan fjernes fra en afkølet kogeplade ved brug af et specialrensemiddel. Kalkrester (f.eks. efter fordampet vand) kan fjernes med eddike eller et specialrensemiddel.

- Specialrensemidler kan købes i supermarkeder, forretninger med elektronik og hårde hvidevarer, materialister samt i detailforretninger for fødevarer samt køkkenbutikker. Skrabere kan købes hos isenkræmmere, i byggemarkeder og forretninger med maletilbehør.
- Brug aldrig rengøringsmiddel på den varme kogezone.
- Når rengøringsmidlet er påført, skal det tørre og derefter tørres af. Alle spor af rengøringsmiddel skal tørres af med en fugtig klud før genopvarmning. Ellers kan de være ætsende og beskadige kogepladens overflade permanent.

Ukorrekt behandling af det keramiske glas dækkes ikke af garantien.

Ridser og misfarvninger på overfladen påvirker ikke kogepladens korrekte funktion.

FEJLFINDING

I tilfælde af fejl:
- Hvis det er muligt, sluk da for kogepladen ved brug af tænd/sluk-sensoren.
- Afbryd strømforsyningen ved at slukke for sikringen eller tage stikket ud af stikkontakten.
- Ring til et servicecenter for at få apparatet repareret.
- Ved at følge instruktionerne i tabellen nedenfor kan du rette nogle mindre problemer. Tjek punkterne i skemaet, før du sender apparatet til reparation hos kundeservice.

PROBLEM	MULIG ÅRSAG	UDBEDRING
1.Apparatet virker ikke	- ingen strøm	- Kontroller MCB'en eller sikringerne i din elfordelingsboks.
2. Sensorer reagerer ikke, når de berøres	- apparatet er ikke tændt	- Tænd
	- Sensoren blev berørt for kort (mindre end et sekund)	- berør sensoren længere
	- flere sensorer er blevet berørt samtidigt	- tryk altid kun på én sensor (undtagen ved specialfunktioner)
3. Apparatet reagerer ikke og bipper kortvarigt	- børnesikringsfunktionen er aktiv	- deaktiver børnesikringsfunktionen
4.Apparatet svarer ikke og udsender et langt bip	- forkert brug (forkerte sensorer berørt eller sensorer berørt for kort)	- tilslut kogepladen igen
	- sensorer er dækkede eller snavsede	- afdæk eller rengør sensorerne
5.Apparatet slukker selv	- intet sensorfelt berøres i 15 sekunder efter aktivering af apparatet.	- tænd apparatet og indstil varmetrinnet uden forsinkelse
	- sensorer er dækkede eller snavsede	- afdæk eller rengør sensorerne
6. En enkelt kogezone slukker	- Begrænsning af brugstiden	- Tænd for kogezonen igen
	- sensorer er dækkede eller snavsede	- afdæk eller rengør sensorerne
7. Indikatoren for restvarme er slukket, selvom kogezonen er varm.	- Fejl i strømforsyning eller strømmen til apparatet er blevet afbrudt.	- Restvarmeindikatoren vises igen, så snart strømmen til kogepladen er genoprettet.

8. **F1** vises på timerdisplayet.	- snavset kontrolpanel eller sensor holdt inde for længe	- rengør kontrolpanelet
9. Følgende symboler vises på kogezonens display. **F0**, **F2, F3, F6, F7**, **F8**	- ekstern strømforstyrrelse.	- Tag stikket ud af stikkontakten i 120 sekunder, eller afbryd sikringen eller afbryderen i din el-fordelingsdåse.
10. Overfladen på den keramiske kogeplade er revnet	 Fare! Tag straks stikket ud af stikkontakten, eller sluk på hovedkontakten. Få reparationen udført på det nærmeste servicecenter.	
11. Hvis problemet stadig ikke er løst.	Tag straks stikket ud af stikkontakten, eller sluk på hovedkontakten. Få reparationen udført på det nærmeste servicecenter. Vigtigt! Du er ansvarlig for at betjene apparatet korrekt og vedligeholde dets gode stand. Hvis du ringer til service på grund af forkert betjening af apparatet, er du ansvarlig for de afholdte omkostninger, selv under garantien. Producenten kan ikke holdes ansvarlig for skader forårsaget af manglende overholdelse af denne manual.	
12. Eco- og Time-Check-funktionerne (hvis tilgængelige) fungerer ikke - Apparatet udsender ingen biplyde - Kogepladen varmer ikke op, selvom der er valgt et effektniveau for kogezonen.	- Fejlkonfiguration i brugermenuen. - Demonstrationstilstand aktiveret.	- Se manualen for at kontrollere og justere brugermenuindstillingerne, hvis en ændring er nødvendig.

SPECIFIKATION

Nominel spænding:	220-240V/380-415V~ 50/60Hz
Nominel strømstyrke:	6,2 kW
- Kogezone: 2 x Ø 155 mm	1200 W
- Kogezone: 1 x Ø 190 mm	1700 W
- Kogezone: 1 x Ø 220 mm	2100 W
Dimensioner:	592 x 522 x 47;
Vægt:	ca. 8,1 kg;

Opfylder kravene i de europæiske standarder EN 60335-1; EN 60335-2-6.

Energiforbrug i standbytilstand [W]	-
Energiforbrug i slukket tilstand [W]	0,3
Energiforbrug standby mode med tilslutning til netværket [W]	-
Automatisk standby/slukket periode [min]	1

GARANTI OG EFTERSALGSSERVICE

Garanti

Garantiservice som angivet på garantikortet. Producenten kan ikke holdes ansvarlig for nogen som helst skade, der er forårsaget af forkert brug af apparatet.



Producenten anbefaler, at alle reparationer og justeringer foretages af en tekniker fra fabrikken eller på et servicecenter, der er godkendt af producenten. Reparationer må kun udføres af en kvalificeret tekniker.

Kjære kunde,

Fra nå blir det dagligere husarbeidet enklere enn noen gang før. Apparatet er utrolig enkelt å bruke og ekstremt effektivt. Etter at du har lest denne bruksanvisningen, vil du oppleve at det er svært enkelt å bruke apparatet.

Før pakking og forsendelse fra produsenten, ble apparatet nøye kontrollert med tanke på sikkerhet og funksjonalitet.

Før apparatet tas i bruk, må du lese denne bruksanvisningen nøye Ved å følge bruksanvisningen nøye, vil du unngå problemer når du bruker apparatet. Det er viktig å ta vare på denne bruksanvisningen og oppbevare den på et trygt sted, slik at du kan lese den på nytt ved behov.

Følg bruksanvisningen nøye for å unngå mulige ulykker.

Vennlig hilsen

SIKKERHETSINFORMASJON

- Før du bruker den keramiske koketoppen for første gang, må du lese nøye gjennom bruksanvisningen. Slik garanteres brukerens sikkerhet, og du unngår skader på apparatet.
- Apparatet er kun ment til privat bruk. Enhver annen bruk (f.eks. oppvarming av rom) er uforenlig med apparatets tiltenkte formål og kan utgjøre en risiko for brukeren.
- Produsenten forbeholder seg retten til å gjøre endringer i design og spesifikasjoner som ikke påvirker apparatets ytelse vesentlig.
- Merk: Apparatet og dets tilgjengelige deler blir varme ved bruk. Vær forsiktig når du tar på varme deler. Barn under åtte år skal ikke bruke apparatet med mindre de overvåkes konstant.
- Dette apparatet kan brukes av barn fra 8 år og oppover og personer med reduserte fysiske, sensoriske eller mentale evner eller hvis de får tilsyn eller instruksjoner om bruk av apparatet på en sikker måte og forstår farene som bruk innebærer. Barn må ikke leke med apparatet. Rengjøring og vedlikehold skal aldri utføres av barn, med mindre de er under tilsyn
- Merk! Matlaging med fett eller olje kan være farlig og føre til brann dersom man ikke passer på.
- IKKE forsøk å slukke brannen med vann. Trekk ut støpselet, og dekk til flammen med lokk eller ikke-brennbart teppe.
- Merk! Brannrisiko: du må ikke lagre noe på kokeflaten.
- Merk! Hvis kokeflaten er sprukket, slå av strømmen for å unngå risiko for elektrisk støt. Apparatet er ikke beregnet for å betjenes ved hjelp av en ekstern timer eller et separat fjernkontrollsystem.
- Ikke bruk damprenseutstyr for å rengjøre koketoppen.
- Merk! Ikke bruk uegnet komfyrvern som hindrer barn i å

få tilgang til koketoppen. Bruk av uegnet komfyrvern kan forårsake ulykker.

- Hvis den keramiske koketoppen brukes i umiddelbar nærhet av radio, TV eller andre radiofrekvensenheter, må du kontrollere at koketoppens berøringssensorer fungerer som de skal.
- Koketoppen må installeres av elektriker eller autorisert installatør. Dette gjelder ikke koketopper med fabrikkinstallert enfaset elektrisk veggplugg.
- Ikke monter koketoppen over en vifteløs ovn, en oppvaskmaskin, et kjøleskap, en fryser eller en vaskemaskin.
- Dersom koketoppen installeres i et møbel, må møbelet tåle temperaturer opp til 100°C.Dette gjelder for finér, kanter og overflater laget av plast, lim og maling.
- Koketoppen må kun brukes etter at den har blitt bygd inn i henhold til bruksanvisningen.
- Reparasjoner på elektriske apparater må kun utføres av spesialister. Hvis reparasjonene utføres på feil måte, kan det være farlig for brukeren.
- For å koble apparatet fra strømforsyningen, må du enten slå av hovedsikringen eller trekke ut støpselet til koketoppen.
- Barn må ikke leke med apparatet.
- Kokesonene blir varme kort tid etter aktivering. Aktiver derfor ikke en kokesone før du setter en kjele på den. Dette bidrar også til å unngå strømsløsing.
- Når strømmen kobles fra, slettes alle innstillinger og angivelser. Når strømmen kobles til, bør du utvise forsiktighet. Så lenge varmesonene er varme, vil restvarmeindikatoren på displayet vise «H».
- Når du monterer koketoppen, må du sørge for at strømledningen ikke er i kontakt med koketoppens kabinett.
- For å unngå brannfare, må du ikke la apparatet være uten tilsyn under bruk.
- Ikke bruk plastbeholdere og aluminiumsfolie. De smelter ved høye temperaturer og kan skade koketoppen.
- Pass på at mat (spesielt sukker, sitronsyre, salt) og

plastredskaper ikke kommer i kontakt med varme kokesoner.

- Hvis sukker eller plast ved et uhell faller på den varme kokesonen, slå av koketoppen og bruk grytekluter eller varmebestandige hansker, og bruk en skrape beregnet for keramiske eller glassoverflater for å umiddelbart og forsiktig fjerne sølet fra overflaten. Beskytt hendene mot forbrenning og skader.
- Ved steking på den keramiske koketoppen bør du bare bruke gryter og panner med flat bunn uten skarpe kanter eller ujevnheter som kan forårsake permanente riper på koketoppens overflate.
- Den keramiske koketoppens overflate er motstandsdyktig mot termisk sjokk. Den tåler store og raske temperaturendringer.
- Ikke slipp gjenstander ned på koketoppens overflate. Støt fra spisse gjenstander, som krydderflasker, kan føre til sprekker eller avskalling av kokeflaten.
- Dersom den keramiske overflaten skades, kan mat trenge inn og skade apparatet.
- Hvis kokeoverflaten er sprukket, må du slå av elektrisiteten for å unngå risikoen for elektrisk støt.
- Ikke bruk koketoppen som et skjærebrett eller arbeidsbord.
- Følg instruksjonen for rengjøring og vedlikehold. Garantien kan bli ugyldig ved uriktig bruk eller feil håndtering av koketoppens keramiske overflate.
- Bruken av apparatet til matlaging og baking vil resultere i utslipp av varme og fuktighet i rommet der det er installert. Forsikre deg om at det er god ventilasjon i kjøkkenet. Naturlige ventilasjonsåpninger eller tvunget mekanisk avtrekk (ventilator) bør være tilgjengelig.

TIPS TIL ENERGISPARING

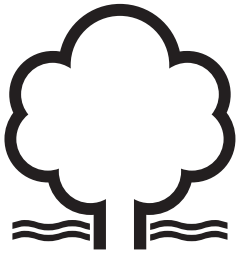

Ved å bruke energi på en ansvarlig måte, sparer du både penger og miljø. Så la oss bruke minst mulig energi! Slik gjør du det:

- Bruk kokekar med en bunn som passer til størrelsen på kokesonen.
- Dekk til pannene dine når det er mulig for å redusere energiforbruket.
- Hold alltid kokesonene og kokekarbunnene rene.
- Smuss kan hindre varmeoverføring – og innbrent søl kan ofte bare fjernes med midler som skader miljøet.
- Ved steking på induksjonstoppen bør du kun bruke gryter og kar med flat bunn som ikke har skarpe kanter eller ujevnheter som kan danne permanente riper på koketoppen overflate.
- Ikke monter koketoppen i umiddelbar nærhet av kjøler/ fryser.

UTPAKKING

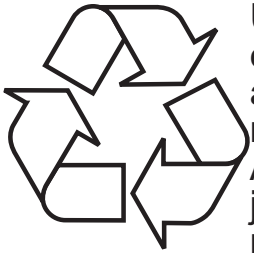

Under transport er produktet emballert mot eventuelle skader. Etter utpakking, gjenvinn all emballasje på en ansvarlig måte for å minimere miljøpåvirkningen.
Alle apparatets emballasjematerialer er miljøvennlige, 100 % resirkulerbare og merket med et relevant symbol.

Merk! Emballasjematerialer, inkludert poser, polyetylen og polystyren, utgjør en kvelningsfare og skal holdes utilgjengelig for barn under og etter utpakking.

AVHENDING AV GAMMELT APPARAT

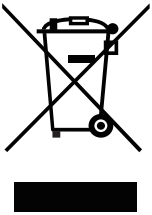

I samsvar med EU-direktiv 2012/19/EU og polsk lov om elektrisk og elektronisk avfall, er dette apparatet merket med symbolet med en overkrysset søppelbøtte. Dette symbolet indikerer at apparatet ikke må kastes i husholdningsavfallet etter bruk.

Brukeren er forpliktet til å avhende dette apparatet på et godkjent innsamlingssted for elektrisk og elektronisk avfall. Lokale innsamlingssteder, butikker og lokale etater tilbyr sammen et resirkuleringsprogram.

Riktig avhending av gammelt elektrisk og elektronisk utstyr forhindrer miljø- og helserisikoer forårsaket av farlige komponenter og feil håndtering.

APPARATET DITT

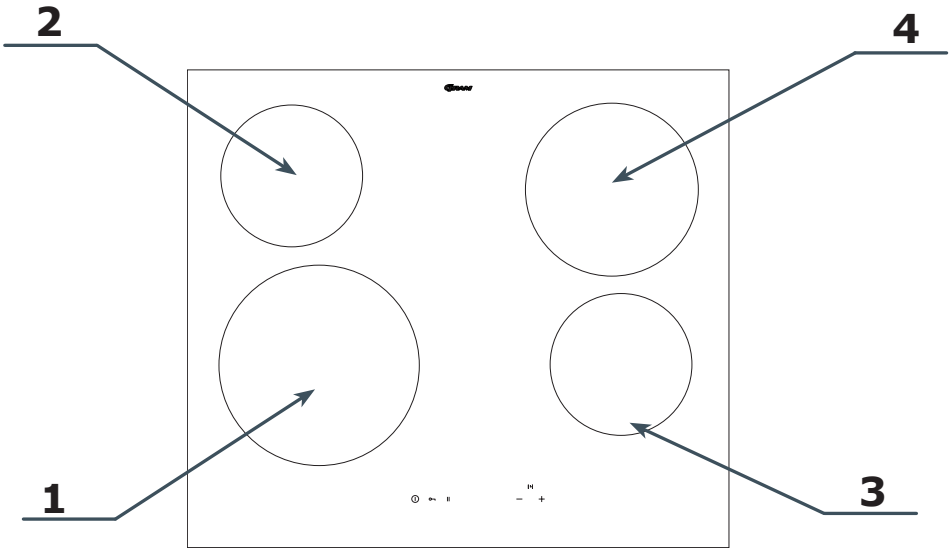

1. Foran venstre kokesone, diameter 220 mm
2. Bak venstre kokesone, diameter ø 155 mm
3. Foran høyre kokesone, diameter ø 155 mm
4. Bak høyre kokesone, diameter 190 mm

Kontrollpanel

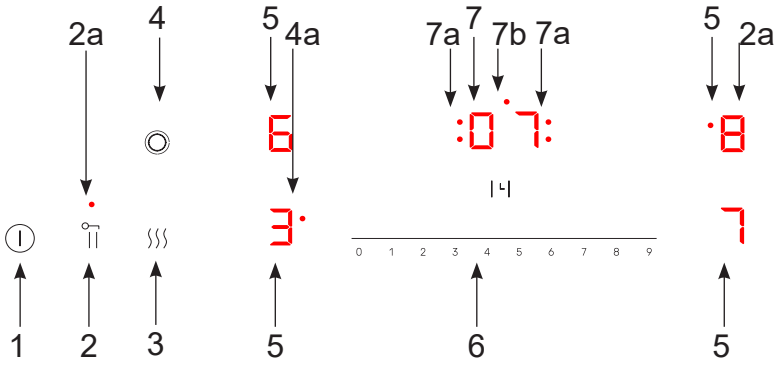

1. På/Av berøringssensor
2. Barnesikring

2a. Sensorfeltet for barnesikring

3. Berøringssensor for pausefunksjon
4. Kokesonesensor og strømindikator
5. +/– Sensor for valg av effekt/tid
6. Indikator og berøringssensor for nedtellingstimer

6a. Indikator og berøringssensor for nedtellingstimer

6b. Indikator for minuttklokke

MONTERINGSVEILEDNING

Tilpasse benkeplaten

- Nisjen i benkeplaten må plasseres minst 50 mm fra bakkanten.
- Avstanden mellom kanten på åpningen og møblenes sidevegg bør være minimum 55 mm.
- Kjøkkenbenken må være laget av materialer, herunder finér og lim, som tåler en temperatur på 100 °C. Hvis ikke, kan finéren løsne eller kjøkkenbenkens overflate deformeres.
- Kanten på åpningen må tettes med egnede materialer for å hindre at vann trenger seg inn.
- Åpningen på benkeplaten må kuttes til dimensjonene som vist på figuren nedenfor.

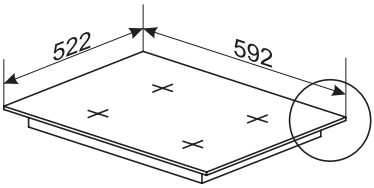

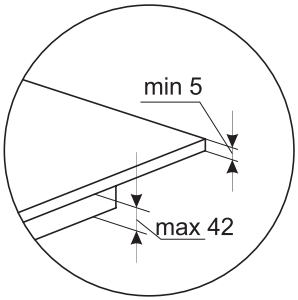

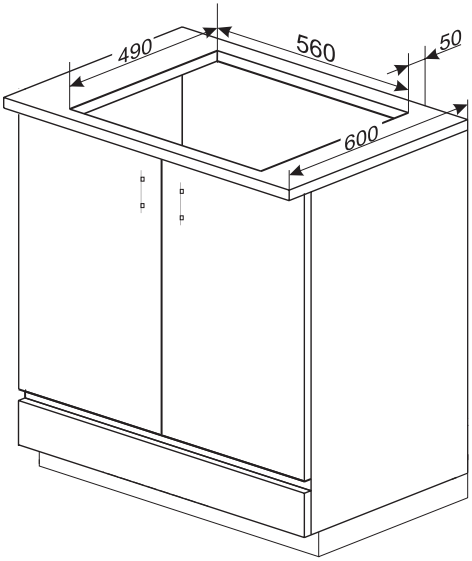

Installer den keramiske koketoppen i flukt med benkeplaten.

- Åpningen på benkeplaten må kuttes til dimensjonene som vist på figuren nedenfor.

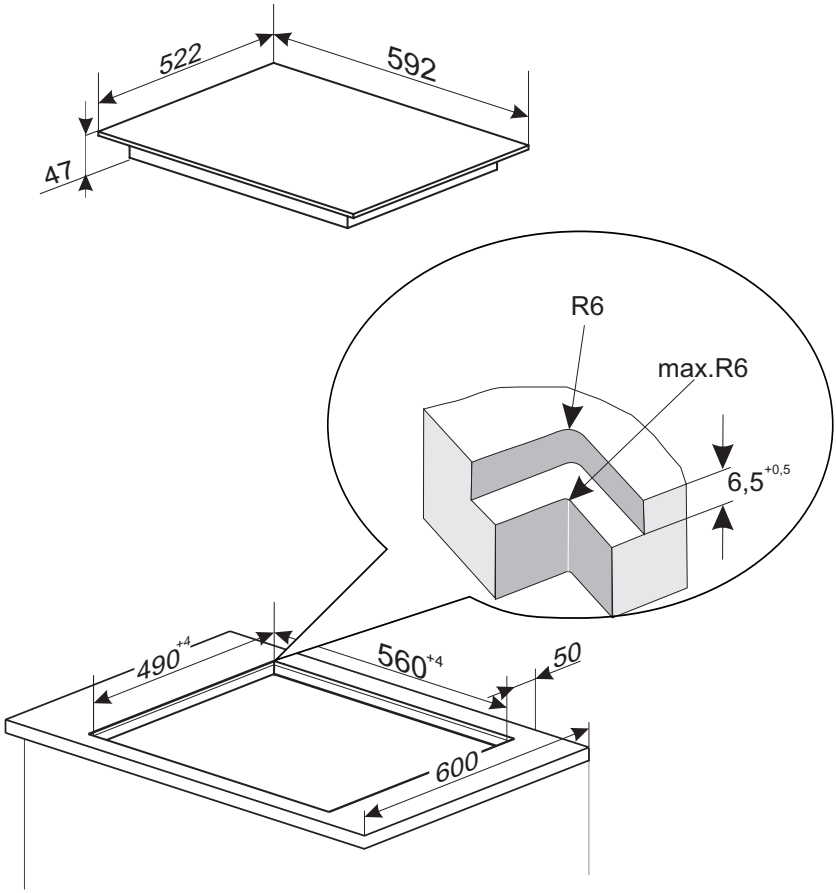

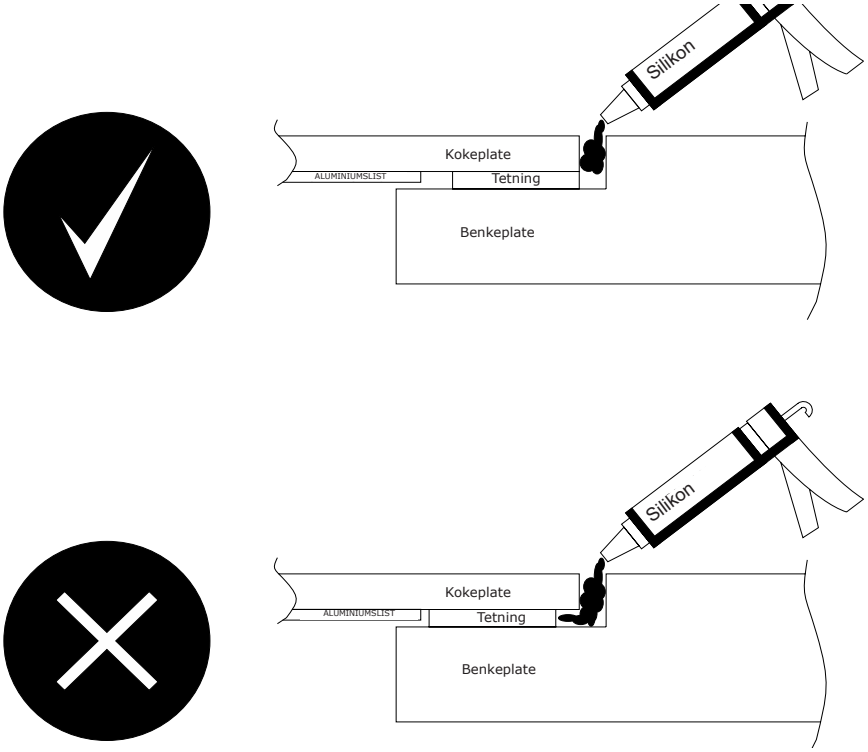

Merk! Produsenten er ikke ansvarlig for skader forårsaket av feil installasjon av induksjonstoppen, spesielt skader som følge av permanent liming av koketoppen til benkeplaten nedenfra.

Tips til montøren

- Det er best å installere koketoppen i flukt med kjøkkenbenken av stein eller keramiske fliser.
- Tetningen på undersiden av koketoppen hindrer at silikon kommer inn under kanten. Hvis du trenger å løfte koketoppen ut av åpningen, må du først skjære av silikonforseglingen rundt kanten med en skarp kniv. Hvis silikon kommer forbi forseglingen og under koketoppens glass, vil den være umulig å skjære ut, og ethvert forsøk på å fjerne koketoppen kan sprekke det keramiske glasset.
- Silikonen som brukes til å forsegle kantene må tåle en temperatur på minst 160 °C.
- For å forhindre at fukt trenger inn, forsegles de synlige kantene på benkeplaten med et passende belegg, for eksempel en silikonbasert lakk.
- Enkelte silikontyper kan misfarge naturstein.
- Målene som er oppgitt i monteringstegningen må følges nøye.
- Hvis koketoppen din svikter, må du sørge for at den fjernes på en sikker måte fra benkeplaten før serviceteknikeren kommer for reparasjon.

Alternativ 1

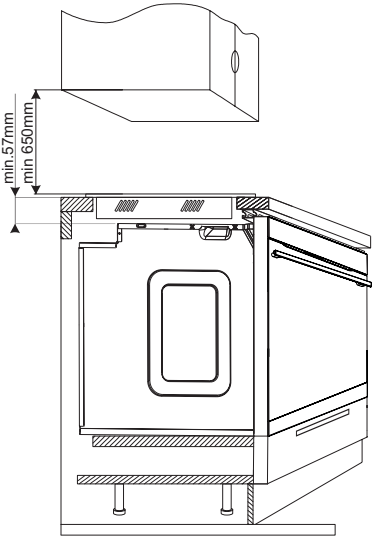

Alternativ 2

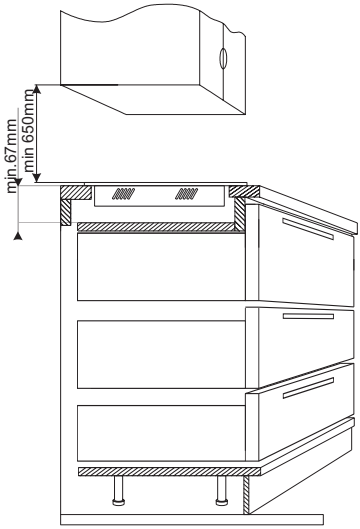

Merk! Når du monterer kjøkkenbenken på koketoppen, må du montere en skillevegg som vist her. Hvis koketoppen er installert over en innebygd ovn, er ikke skilleveggen nødvendig.
Ikke monter koketoppen over en ovn uten ventilasjon
Trekk den elektriske ledningen slik at den ikke berører det nedre vernet.

Installer monteringsbraketter

- Bruk fire «A»-braketter for benkeplater med tykkelse på 38 mm. Monter koketoppen inn i benkeplatens åpning, slik som vises på fig. **1** og **2**. For å feste koketoppen korrekt i en benkeplate med tykkelse på 28 mm må du bruke fire treklosser på 15x15x50 mm i tillegg til "A"-brakettene. Monter koketoppen inn i benkeplatens åpning, slik som vises på fig. **3** og **4**.
- Sjekk om den selvklebende pakningen er festet korrekt til koketoppens kant.
- Fest brakettene løst til koketoppens bunn
- Fjern støv fra kjøkkenbenken, sett koketoppen inn i åpningen og trykk på plass,
- Still festebraketter vinkelrett til koketoppens kant, og stram godt til.

1

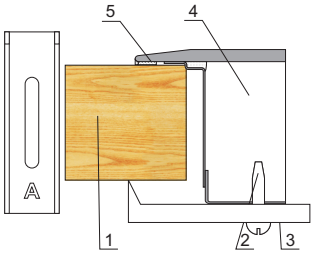

1 - Kjøkkenbenk
2 - Skrue
3 - Brakket
4 - Koketopp
5 - Koketoppens flens-pakning

3

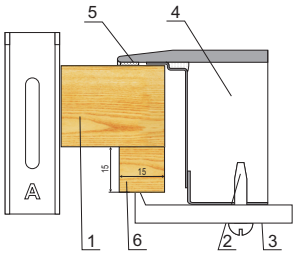

1 - Kjøkkenbenk
2 - Skrue
3 - Brakket
4 - Koketopp
5 - Koketoppens flens-pakning
6 - Trekloss

2

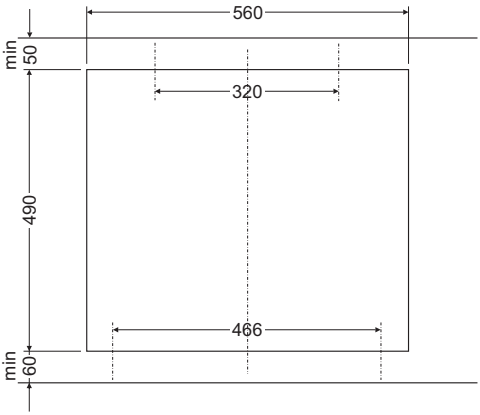

4

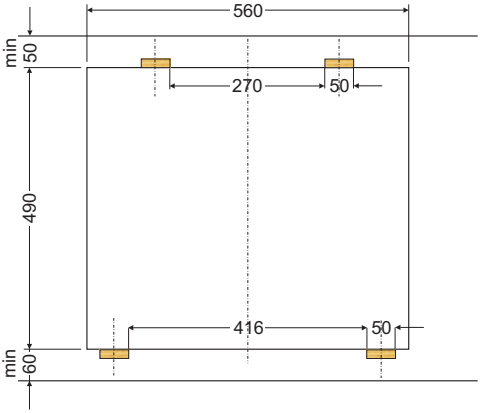

Tilkobling til strømnett

Den elektriske tilkoblingen må utføres av en kvalifisert montør med tilstrekkelig sertifisering. Ikke foreta endringer til apparatets elektriske system.

Tips til montøren

Koketoppen er konstruert for trefasevekselstrømforsyning (380–415 V 2N ~50/60 Hz). Apparatet kan konfigureres for enfaset strømforsyning (220–240 V) ved å koble sammen de aktuelle terminalene i henhold til koblingsskjemaet. Koblingsskjemaet er festet til koketoppens underside. Terminalblokken blir tilgjengelig når du fjerner dekslet på koketoppens underside. Strømkabelen må være egnet for tilkoblingstypen og koketoppens effekt.

Strømkabelen må festes i en strekkavlastningsbrakett.

Sørg for å koble jordlederen (PE) til riktig terminal, merket med ⏚ Strømforsyningssystemet må være utstyrt med en sikkerhetsbryter som gjør det mulig å koble fra strømmen i en nødsituasjon. Avstanden mellom kontaktene på sikkerhetsbryteren må være minst 3 mm.

Før du kobler apparatet til strøm, bør du lese informasjonen på typeskiltet og koblingsskjemaet nøye.

Montøren er forpliktet til å gi brukeren et "tilkoblingssertifikat for elektrisk apparat" (vedlagt garantikortet).

Hvis du kobler til koketoppen på annen måte enn det som er vist på koblingsskjemaet, kan det skade koketoppen.

Koblingsskjema

Merk! Varmeelementene drives med 220–240 V. Merk! For hver tilkobling må beskyttelsesledereren (PE) kobles til terminalen merket ⏚.				A n b e f a l t tilkoblingsledning
1	For en 220/240 V enfaset tilkobling med nøytralleder skal terminalene 1–2 brokobles, nøytrallederen kobles til terminal 4, og beskyttelsesledereren (PE) kobles til ⏚.	1N~	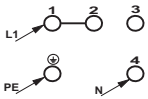	HO5VV-FG 3 x 4 mm²
2	For en 380/415 V tofaset tilkobling med nøytralleder skal faselederne kobles til terminalene 1 og 2, nøytrallederen til terminal 4, og beskyttelsesledereren (PE) til ⏚.	2N~	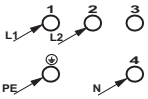	HO5VV-FG 4 x 2,5 mm²
Faseledninger - L1 = R, L2 = S, N-nulledning; ⏚ - jordbeskyttelse				

DRIFT

Før du bruker apparatet for første gang

- må du rengjøre den keramiske koketoppen grundig. Den keramiske koketoppen bør behandles like forsiktig som en glassoverflate.
- Slå på ventilasjonen i rommet, eller åpne et vindu, for apparatet kan avgi en ubehagelig lukt under førstegangsbruk.
- Betjen apparatet i samsvar med alle retningslinjene for sikkerhet.

Begrense brukstiden

For å øke effektiviteten er koketoppen utstyrt med en tidsbegrensning for hver kokesone. Maksimal brukstid velges i henhold til den siste valgte varmeinnstillingen.
Hvis du ikke endrer varmeeffekten over lengre tid (se tabell), slås den gjeldende kokesonen automatisk av, og restvarmeindikatoren aktiveres. Vi anbefaler imidlertid at du slår på og betjener de enkelte kokesonene i henhold til bruksanvisningen.

Varmeinnstillinger for tilberedning av mat	Lengste brukstid (timer)
1	10
2	5
3	5
4	4
5	3
6	2
7	2
8	1,5
9	1,5

Den keramiske koketoppen er utstyrt med elektroniske berøringssensorer som betjenes ved å berøre det markerte feltet med en finger.
Hver berøring bekreftes med et hørbart pip, med mindre lydsignalet er deaktivert i brukermenyen.

Når du endrer varmenivået, må du være oppmerksom på at bare ett sensorfelt kan berøres om gangen. Hvis to eller flere sensorer berøres samtidig (med mindre en kokesone slås av), ignorerer apparatet signalene og kan utløse en feilkode hvis berøringen varer for lenge.

Valg av kokekar

Det finnes spesialtestede kokekar tilgjengelig for matlaging og baking i komfyrer med keramisk topp. Følg anvisningene til produsenten.

Kokekar med aluminium- eller kobberbunn kan sette flekker som er svært vanskelig å fjerne. Spesielt må du være forsiktig ved bruk av emaljelakkerte kokekar som kan føre til uopprettelig skade. Ved å følge disse retningslinjene oppnår du optimal energibruk og tilberedningstid samt unngår at mat som koker over, brennes fast på komfyren.

Kokekarets bunn

Kokekarene bør ha alltid en stabil og flat bunn. Bunner med skarpe/spisse kanter eller forkullede matrester kan sette riper i den keramiske toppen!

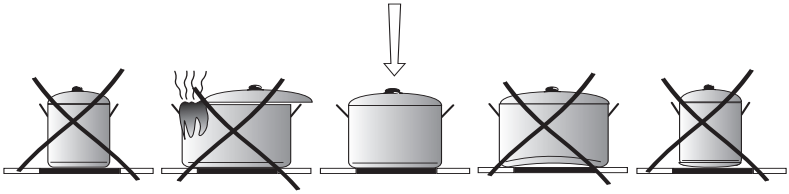

Kokekarets størrelse:

Kokekarets diameter bør så nøyaktig som mulig tilsvare kokesonens diameter.

Kokekarets lokk:

Lokk forhindrer at varmen unnslipper og reduserer dermed oppvarmingstiden og strømforbruket.

Kontrollpanel

Når kretskortet kobles til strømnettet, skal alle LED-er og display lyse i 1 sekund.
Programvareversjonen vises også.
Kretskortet kan kun aktiveres fra standby-modus med sensor ⏻ når betjeningspanelets låsefunksjon er deaktivert. Hvis andre sensorer trykkes samtidig med sensor ⏻, slås ikke panelet på, men forblir i standby-modus, viser feilkode F1 og avgir et lydsignal til sensorene slippes. Når et korrekt trykk på sensor ⏻ registreres, går panelet over i aktiv modus og avgir et kort lydsignal.

Ikke plasser gjenstander på sensorene på kontrollpanelet. Sjekk at kokekaret ikke står utenfor kokesonen. Hvis du plasserer kokekar for nær betjeningspanelet eller dekker til noen av sensorene, vil koketoppen vise feilkode F1 og slå seg av automatisk av sikkerhetsgrunner.

Slå apparatet på

Trykk på/av-sensorfeltet ⏻ for å slå apparatet på. "0" vil vises på alle displayene for kokesonen. Etter at du har valgt en kokesone via valgsensoren, kan du justere varmen til ønsket nivå ved hjelp av +/–-sensorene (se «Bruk av en kokesone»).

Dersom ingen av sensorene berøres innen 15 skunder, vil apparatet slå seg av. Hvis barnesikringsfunksjonen er aktivert, kan apparatet ikke slås på (se "Deaktivering av barnesikringen").

Bruke en kokesone

Når koketoppen er aktivert med av/på- sensoren ⏻, kan kokesonene betjenes i henhold til følgende instruksjoner:

1. Velg ønsket kokesone ved å trykke sensorfeltet for valg av kokesone. (Sensorfeltets utforming gjenspeiler utformingen til de individuelle kokesonene),
2. Still inn ønsket varmenivå med +/– sensorene. "Når du trykker på [+]-sensoren for første gang, velges automatisk effektnivå 9, mens det første trykket på [–]-sensoren som standard velges effektnivå 4."
3. Det valgte varmenivået bekreftes automatisk etter 10 sekunders inaktivitet eller umiddelbart ved berøring av valgsensoren for kokesone.
4. For å endre varmeeffektinnstillingen igjen som beskrevet i punkt 1, velg først ønsket kokesone med valgsensoren for kokesone, og velg deretter effekten med sensorene [+]/[–].

Hvis et effektnivå ikke velges innen 10 sekunder uten aktivitet, vil koketoppen gå ut av justeringsmodus for kokesone.
Kokesonen aktiveres når effekten velges.

Slå av en kokesone

Den valgte kokesonen kan slås av på følgende måte:

1. Velg ønsket kokesone ved å trykke sensorfeltet for valg av kokesone.
2. For å redusere effektnivået til 0, trykk på sensorene **[–]** og **[+]** samtidig, eller bruk sensoren **[–]** for å gradvis redusere effektnivået.

Bokstaven «**H**» vises på displayet og viser restvarme.

Slå av apparatet

Apparatet er slått på når minst en kokesone er i bruk. For å slå av apparatet, trykk på av/på-sensoren. Du vil høre et langt pip, og restvarmeindikatoren «**H**» vises på kokesonens display.

Barnesikring

Barnesikringen kan aktiveres både når apparatet er slått av og på. Den er utformet for å forhindre uautoriserte endringer av innstillingene eller utilsiktet bruk av koketoppen av barn eller kjæledyr.

Aktiver barnesikringen
For å låse apparatet, trykk og hold inne barnesikringssensoren i 3 sekunder til indikatorlampen tennes. Når indikatorlampen slås på, vil du høre et kort pip. Barnesikringen kan aktiveres under bruk eller mens koketoppen er slått av. Hvis barnesikringen aktiveres mens koketoppen er slått av, fungerer den som en engangslås som automatisk deaktiveres neste gang koketoppen slås på.

Automatisk barnesikring
Den automatiske barnesikringen låser koketoppen automatisk hver gang den slås av. Merk at denne funksjonen ikke låser betjeningspanelet mens koketoppen er i bruk.
For å aktivere den automatiske barnesikringen, trykk og hold inne i 6 sekunder. Du vil høre et dobbelt pip, og kokesonenes indikatorer vil vise «H» (øverst) og «L» (nederst) som bekreftelse.
Fra nå av vil koketoppen automatisk aktivere barnesikringen hver gang den slås av. Dette beskytter mot utilsiktet aktivering. Når funksjonen er aktiv, vil koketoppen automatisk låse seg hver gang den slås av. Før bruk må du låse den opp ved å trykke og holde inne i 3 sekunder til indikatoren slukkes og du hører et enkelt pip.

Deaktiver den automatiske barnesikringen
For å deaktivere den automatiske barnesikringen, trykk og hold inne barnesikringssensoren i 6 sekunder. Et dobbelt pip bekrefter at funksjonen er slått av.

Kokeassistentfunksjon

Kokeassistentfunksjonen varmer opp kokesonen med maksimal effekt i en forhåndsdefinert periode (se tabellen), før den automatisk reduserer varmen til det valgte effektnivået. Funksjonen kan brukes når som helst under matlagingen for å gi en midlertidig effektøkning.

Aktivere kokeassistentfunksjonen
For å aktivere kokeassistentfunksjonen velger du ønsket kokesone, bruker **+/–** -sensoren til å velge et effektnivå mellom 1 og 8, og trykker og holder inne sonesensoren i 3 sekunder. Dette aktiverer kokeassistenten og avslutter automatisk justeringsmodus for den sonen.
Kokeassistentfunksjonen kan aktiveres når som helst for å gi en midlertidig effektøkning. Trykk og hold inne sensoren for den ønskede kokesonen i 3 sekunder.
Når Kokehjelp er aktiv, vil koketoppen gi et lydsignal, og kokesonens display vil veksle mellom bokstaven «A» og valgt effektnivå.
For å deaktivere Kokehjelp trykker og holder du inne sonesensoren på nytt.

Manuell justering av effektnivået mens funksjonen er aktiv, vil også automatisk deaktivere den.

Etter at boosterperioden er avsluttet, går kokesonen tilbake til det innstilte effektnivået, som vises på displayet.

Varme innstilling	Kort koketid [min]
1	1
2	2,5
3	5
4	5,5
5	6,5
6	1
7	3
8	3
9	-

Restvarmeindikator for kokesone

Når kokesonen slås av, vises det en «H» for den aktuelle kokesonen for å advare mot at kokesonen fortsatt er varm.

Når restvarmeindikatoren lyser, må du ikke berøre kokesonen! Det er en alvorlig risiko for brannskader. Unngå også å plassere varmefølsomme gjenstander på den før restvarmeindikatoren slukkes.

"H" restvarmeindikator vises ikke ved strømbrudd. Kokesonene kan imidlertid fortsatt være varme!



Pausefunksjon

For å aktivere eller deaktivere pausefunksjonen trykker du på pausesensoren. Mens apparatet er i pausemodus, er alle kontrollene deaktivert, bortsett fra barnesikringen og av/på-sensorene. Funksjonen kan være aktiv i opptil 30 minutter. Etter denne tiden vil koketoppen slå seg av automatisk. Hvis en kokesone er varm, vil displayet for den sonen vise restvarmesymbolet «H».

Timerfunksjon

Timeren lar deg stille inn en bestemt varighet for hver kokesone; sonen slår seg automatisk av når tiden er utløpt.
Når kokesonen og effektnivået er valgt, trykker du på timersensoren for å låse effektinnstillingen og gå inn i tidsinnstillingsmodus. Displayet for den aktive kokesonen slutter å blinke, timerdisplayet begynner å blinke, og et statuslys pulserer ved siden av den valgte sonen for å bekrefte hvilken timer som justeres.

Bruk sensorene [+]/[–] for å stille inn tiden. Trykk kort på sensorene [+] eller [–] for å justere tiden i trinn på ett minutt. Hold inne sensoren [+] eller [–] for å akselerere tidsinnstillingen. For å programmere timeren til 20 minutter, bruk enten gjentatte trykk på [+]-sensoren eller hold den inne til ønsket verdi er nådd.

Bekreft innstillingen ved å trykke på timersensoren eller en av kokesonens sensorer. Hvis ingen sensorer berøres i løpet av 10 sekunder, lagrer apparatet automatisk de nye innstillingene.

Den programmerte tiden kan endres eller slås av når som helst. For å justere nedtellingstiden, velg den aktuelle kokesonen, trykk på timersensoren og juster innstillingen som beskrevet tidligere.
I neste linje: For å raskt nullstille timeren, trykk på [+] og [–]-sensorene samtidig.

Når den innstilte koketiden er utløpt, vil du høre et lydsignal. Trykk på en sensor for å dempe lyden. Ellers slår alarmen seg av automatisk etter 60 sekunder (standardinnstillingene).

Velg en annen kokesone (når du justerer kokesone- eller timerinnstillinger)
Hvis du velger en annen kokesone, lagres varme- og timerinnstillingene for gjeldende sone automatisk før den nye sonen aktiveres.

Apparatet lar deg stille inn en uavhengig tid for hver sone, fra 1 til 99 minutter. Hvis ingen sone velges i løpet av 10 sekunder, bytter displayet automatisk til å vise kokesonen med kortest gjenværende tid.

Når den innstilte koketiden er utløpt, vil du høre et lydsignal. Trykk på en sensor for å dempe lyden. Ellers slår alarmen seg av automatisk etter 60 sekunder (standardinnstillingene).

Minuttklokke

Timeren kan også fungere som en uavhengig minuttklokke som ikke slår av noen kokesoner. Minuttklokken aktiveres ved å berøre timersensoren og følge den vanlige prosedyren for tidsinnstilling. Forsikre deg om at ingen kokesone justeres før du prøver å stille inn minuttklokken. Minuttklokkefunksjonen kan også brukes mens koketoppen er slått av.

Aktivering av minuttklokken indikeres med en blinkende indikator over kokesonens display. Du kan avbryte minuttklokken på samme måte som du avbryter timeren for en valgt kokesone.

Tidssjekk

Med tidssjekkfunksjonen kan du se den forløpte tiden for en valgt sone.
Du kan bare sjekke forløpt tid ved å berøre den aktive kokesonens sensor. Displayet vil veksle mellom forløpt tid og «UP»-symbolet.

Den forløpte tiden kan bare vises når kokesonen har vært i bruk i minst 60 sekunder.

Du kan ikke bruke tidssjekkfunksjonen hvis en nedtellingstimer allerede er programmert for den aktuelle sonen.

Minnefunksjon

Minnefunksjonen lagrer aktive innstillinger i et ikke-flyktig minne, slik at koketoppen beholder innstillingene sine ved en utilsiktet avstenging, for eksempel på grunn av væskesøl. For å gjenopprette innstillingene innen 59 sekunder etter en utilsiktet avstenging, slå på apparatet igjen ⏻ og hold deretter pausefunksjonssensoren inne i 5 sekunder. Displayet vil veksle mellom gjeldende varmeinnstilling og to blinkende vertikale linjer.

Ved væskesøl kan du bruke minnefunksjonen til å gjenopprette tidligere innstillinger, forutsatt at gjenopprettingsprosessen startes opp innen ett minutt etter avstenging.

Konfigurasjonsmeny

Bruk konfigurasjonsmenyen til å justere standardinnstillingene for koketoppen og tilpasse funksjonaliteten etter dine behov.
Konfigurasjonsmenyen er bare tilgjengelig når koketoppen er slått av. For å få tilgang til konfigurasjonsmenyen, hold inne sensorene ⏻ og ⏲ i ett sekund. De gjeldende innstillingene vil vises på kokesonedisplayet og på timerdisplayet.



Bruk skyvesensoren til å velge ønsket konfigurasjonsparameter i henhold til tabellen nedenfor:

Innstilling (+/–)	1	2	3	4	5	6	7	8
Program	P1	P2	P3	P4	P5	P6	S	R

Etter at du har valgt konfigurasjonsparameteren, trykker du på timersensoren for å angi innstillingen. Konfigurasjonsparameterdisplayet vil slutte å blinke, og timerdisplayet vil begynne å blinke. Dette indikerer at du kan velge ønsket innstilling for den valgte parameteren. For å bekrefte en innstilling, trykk på timersensoren. Timerdisplayet slutter å blinke, og parameterdisplayet begynner å blinke igjen.

P1 – Varighet på pipelyd for timer/minuttklokke:

Innstilling (**+/–**)	Innstilling
0	5 sekunder
1	10 sekunder
2	30 sekunder
3	60 sekunder (standardinnstilling)

P2 – Volum:

Innstilling (**+/–**)	Innstilling
0	Lavere volum
1	Middels lysstyrke
2	Høyeste volum (standardinnstilling)

P3 – Innstillinger for bekreftelseslyd:

Innstilling (**+/–**)	PÅ/AV	Feil	Alarm:	Bekreft	Endre:
0	På	På	-	-	-
1	På	På	På	-	-
2	På	På	På	På	-
3 (standardinnstilling)	På	På	På	På	På

PÅ/AV Pipelyd ved av/på av koketoppen og pipelyd ved inaktivitet.

Alarm: Pipelyd for nedtelling av timer og minuttklokke.

Bekreft: Bekreftelsespip fra berøringssensor for smeltefunksjon, lås/pause, kokesone, kokesoneutvidelse og kokehjelpsfunksjon.

Endre: Pipelyd ved veksling mellom effekt- og tidsinnstillinger.

P4 – Økofunksjon av/på
Denne funksjonen er kun tilgjengelig i modeller utstyrt med skyvesensor.

P5 – Aktivering/deaktivering av tidssjekkfunksjon

Innstilling (+/–)	Innstilling
0	Funksjonshemmet
1	Aktivert (standardinnstilling)

P6 – Demonstrasjonsmodus:
Demonstrasjonsmodusen lar deg utforske alle funksjoner og visningsalternativer uten å generere varme i kokesonene.

Innstilling (+/–)	Innstilling
0	Deaktivert (standardinnstilling)
1	Aktivert

S (7) – Lagre innstillinger:
Trykk og hold inne timersensoren i 3 sekunder for å lagre innstillingene og gå ut av menyen. Apparatet vil bekrefte med et langt pip.

R (8) – Tilbakestill til fabrikkinnstillinger:
Trykk og hold inne timersensoren i 3 sekunder for å tilbakestille innstillingene til standardverdiene og gå ut av menyen. Apparatet vil bekrefte med et langt pip.

RENGJØRING OG VEDLIKEHOLD

Riktig regelmessig vedlikehold og rengjøring av apparatet kan i betydelig grad forlenge problemfri drift.

En keramisk glassflate skal behandles som en glassflate. Ikke bruk slipende eller etsende rengjøringsmidler, skurepulver eller stålull under noen omstendigheter! Ikke bruk damprengjører.

Gjør rent etter bruk

- **Ikke brente, lette matrester**

Tørk av med fuktig klut uten såpe. Bruk av oppvaskmiddel kan forårsake en blålig misfarging av overflaten. Vedvarende flekker kan ikke alltid fjernes umiddelbart, selv ved hjelp av et spesielt rensemiddel.

- **Inntørkede matrester**

Fjernes med en skarp skrape. Tør deretter av det keramiske glasset med en fuktig klut.

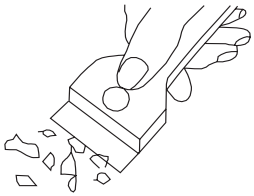

Fjern smuss

- Perlefargende flekker (aluminiumrester) kan fjernes med et spesielt rengjøringsmiddel. Kalkrester (f.eks. etter fordampet vann) kan fjernes eller eddik eller spesialvaskemiddel.

- Spesialrengjøringsmidler er tilgjengelig hos supermarkeder, forhandlere av elektriske apparater og husholdningsapparater, apoteker samt i matbutikker og kjøkkenutstillinger. Skrapere kan kjøpes i hobby-, bygnings- og maleforretninger.
- Bruk aldri vaskemidler på den varme kokesonen.
- Påfør vaskemiddel, og la det tørke før du tørker det bort med en våt klut. Eventuelle spor av vaskemiddel bør tørkes fullstendig av med en fuktig klut før du varmer kokesonen opp på nytt. Ellers kan korrodere og skape koketoppen permanent.

Feil behandling av keramisk glass dekkes ikke av garantien.

Riper og misfarging påvirker ikke driften til koketoppen.

FEILSØKING

Ved eventuelle feil:
- Hvis mulig, slå koketoppen av ved hjelp av på-/av-sensoren.
- Koble fra strømforsyningen ved å slå av sikringen eller trekke ut støpselet til apparatet fra stikkontakten.
- Kontakt fagmann for å få apparatet reparert.
- Ved å følge instruksjonene i tabellen nedenfor kan du rette opp noen mindre problemer. Vennligst sjekk alle punktene i tabellen før du sender reparasjonen til kundeservice.

PROBLEM	MULIG ÅRSAK	LØSNING
1.Apparatet virker ikke	- ingen strøm	- Sjekk sikringene eller automatsikringen i sikringsskapet ditt.
2. Sensorer reagerer ikke når de berøres	- apparatet ikke er slått på	- Slå på
	- sensorfeltet trykkes i for kort tid (mindre enn ett sekund)	- berør sensoren lenger
	- flere sensorer trykkes samtidig	- trykk alltid bare på én sensor (unntatt for spesialfunksjoner)
3.Apparatet reagerer ikke og piper kort	- barnesikringsfunksjonen er aktiv	- deaktiver barnesikringsfunksjonen
4. Apparatet reagerer ikke og spiller av en lang pipetone	- uriktig bruk (ukorrekte sensorfelt trykkes, eller sensorene trykkes for kort)	- koble koketoppen til på nytt
	- sensorfeltene er tildekkede eller skitne	- avdekk eller rengjør sensorene
5. Apparatet slår seg av selv	- ingen sensorer berøres i løpet av 15 sekunder etter at apparatet er slått på.	- slå apparatet på, og konfigurer varmeinnstillingen uten forsinkelse
	- sensorfeltene er tildekkede eller skitne	- avdekk eller rengjør sensorene
6. En enkelt kokesone slås av	- begrense brukstiden	- slå på kokesonen på nytt
	- sensorfeltene er tildekkede eller skitne	- avdekk eller rengjør sensorene

7. Ettervarmeindikatoren er slukket selv om kokesonene er varme	- strøm er brutt, eller apparatet har blitt frakoblet	- Restvarmeindikatoren vil komme tilbake så snart strømmen til koketoppen er tilbake.
8. **F1** vises på timerdisplayet.	- skittent kontrollpanel eller sensor holdt inne for lenge	- rengjør kontrollpanelet
9. Følgende symboler vises på kokesonens display. **F0**, **F2, F3, F6, F7**, **F8**	- ekstern strømforstyrrelse.	- Trekk ut støpselet til apparatet fra stikkontakten i 120 sekunder, eller koble fra sikringen eller automatsikringen i husets elektriske fordelingsskap.
10. Overflaten på den keramiske koketoppen er sprukket	 Fare! Koble stekeovnen fra strømuttaket umiddelbart, eller slå av hovedbryteren. Ta kontakt med nærmeste servicesenter for reparasjon.	
11. Hvis problemet fortsatt ikke er løst.	Koble fra apparatet eller slå av hovedsikringen. Ta kontakt med nærmeste servicesenter for reparasjon. Viktig! Du er ansvarlig for korrekt bruk og vedlikehold av apparatet. Hvis du kontakter service som følge av feil bruk av apparatet, er du selv ansvarlig for kostnader som påløper, også under garantitiden. Produsenten holdes ikke ansvarlig for skader som skyldes at du ikke har fulgt denne manualen.	
12. Eco- og TimeCheck-funksjonene (hvis tilgjengelige) fungerer ikke - Apparatet avgir ingen pipelyder - Koketoppen varmes ikke opp selv om et effektnivå er valgt for kokesonen.	- Feilkonfigurasjon i brukermenyen. - Demonstrasjonsmodus aktivert.	- Se i håndboken for å bekrefte og justere brukermenyinnstillingene hvis en endring er nødvendig.

SPESIFIKASJON

Nominell spenning:	220-240V/380-415 V~ 50/60Hz
Nominell effekt:	6,2 kW
- Kokesone: 2 x Ø 155 mm	1200 W
- Kokesone: 1 x Ø 190 mm	1700 W
- Kokesone: 1 x Ø 220 mm	2100 W
Dimensjoner:	592 x 522 x 47;
Vekt:	ca. 8,1 kg;

Oppfyller kravene i de europeiske standardene EN 60335-1; EN 60335-2-6.

Strømforbruk i hviletilstand [W]	-
Strømforbruk i avslått tilstand [W]	0,3
Strømforbruk i nettverkstilkoblet hviletilstand [W]	-
Tid for automatisk overgang til hviletilstand/avslått tilstand [min]	1

GARANTI OG ETTERSALGSSERVICE

Garanti

Garantiservice som angitt på garantikortet. Produsenten holdes ikke ansvarlig for skader som skyldes ukorrekt bruk.



Produsenten anbefaler at alle reparasjoner og justeringer utføres av fabrikkens servicetekniker eller produsentens autoriserte service-punkt. Reparasjoner skal kun gjøre av fagmann.

Hyvä asiakas,

tästä eteenpäin päivittäiset taloustyösi ovat helpompia kuin koskaan ennen. -laitteesi on poikkeuksellisen helppo käyttää ja hyvin tehokas. Kun olet lukenut nämä käyttöohjeet, laitteen käyttö on helppoa.

Valmistaja on testannut laitteen turvallisuuden ja toiminnan perusteellisesti ennen sen pakkaamista ja lähettämistä.

Lue nämä käyttöohjeet huolellisesti ennen laitteen käyttöä. Kun noudatat näitä ohjeita huolellisesti, voit välttää mahdolliset ongelmat laitteen käytössä. On tärkeää säilyttää näitä käyttöohjeita varmassa paikassa, jotta niitä voidaan käyttää milloin tahansa.

Noudata näitä ohjeita huolellisesti mahdollisten onnettomuuksien välttämiseksi.

Ystävällisin terveisin

TURVALLISUUSOHJEITA

- Lue koko käyttöohje huolellisesti ennen induktiolieden käyttöönottoa. Tämä varmistaa käyttäjäturvallisuuden ja estää laitteen vaurioitumisen.
- Laite on tarkoitettu vain kotitalouskäyttöön. Mikä tahansa muu käyttö (esim. lämmitys) on yhteensopimaton laitteen alkuperäisen tarkoituksen kanssa ja voi aiheuttaa käyttäjälle riskin.
- Valmistaja pidättää oikeuden tehdä suunnittelu- ja teknisiin muutoksiin, jotka eivät olennaisesti vaikuta laitteen suorituskykyyn.
- Huomautus: Laite ja sen käsillä olevat osat kuumenevat käytön aikana. Varo koskemasta lämpeneviin osiin. Alle 8-vuotiaat lapset on pidettävä kaukana laitteesta, ellei heitä valvota koko ajan.
- Tätä laitetta voivat käyttää vähintään 8-vuotiaat lapset ja henkilöt, joiden fyysiset, aisteihin liittyvät tai henkiset kyvyt ovat rajalliset (lapset mukaan lukien) tai joilla ei ole kokemusta laitteesta, jos heitä valvotaan tai heille on annettu ohjausta laitteen turvallisesta käytöstä ja jos he ymmärtävät siihen liittyvät vaarat. Lapset eivät saa leikkiä laitteella. Lapset eivät saa tehdä laitteen puhdistusta ja ylläpitoa ilman valvontaa.
- Huomautus! Valvomaton ruoan valmistus rasvalla tai öljyllä voi olla vaarallista ja johtaa tulipaloon.
- ÄLÄ KOSKAAN yritä sammuttaa tulipaloa vedellä. Irrota laite verkkovirrasta ja peitä liekki kannella tai syttymättömällä huovalla.
- Huomautus! Tulipalon vaara: älä säilytä mitään keittopinnalla.
- Huomautus! Jos keittopinta on haljennut, kytke virrat pois päältä välttääksesi sähköiskun riskin.Laitetta ei ole tarkoitettu käytettäväksi ulkoisen ajastimen tai erillisen kaukosäädinjärjestelmän kanssa.

- Älä käytä lieden puhdistamiseen höyrypuhdistuslaitteita.
- Huomautus! Älä käytä sopimattomia liesisuojia, jotka estävät lapsilta pääsyn lieteen. Sopimattomien liesisuojien käyttö voi aiheuttaa onnettomuuksia.
- Jos keraamista liettä käytetään radion, television tai muun radiotaajuuksia lähettävän laitteen läheisyydessä, varmista, että lieden kosketusohjaimet toimivat oikein.
- Lieden saa kytkeä vain sähköasentaja tai muu valtuutettu asentaja. Tämä ei koske liesiä, joissa on tehdasasennettu yksivaiheinen pistoke.
- Älä asenna liettä lämmittimen päälle ilman tuuletinta tai astianpesukoneen, jääkaapin, pakastimen tai pesukoneen yläpuolelle.
- Kaluston, johon liesi asennetaan, on kestettävä 100 °C:n lämpötila.Tämä koskee muoveja, liimoja ja maaleja sisältäviä vanereita, reunoja ja pintoja.
- Liettä saa käyttää vain kokonaan koottuna ja näiden käyttöohjeiden mukaisesti.
- Vain asiantuntijat saavat tehdä sähkölaitteiden korjauksia. Virheelliset korjaukset voivat olla vaarallisia käyttäjälle.
- Laitteen irrottamiseksi virtalähteestä sinun on joko katkaistava päävirtakatkaisin tai irrotettava liesi pistorasiasta.
- Lapset eivät saa leikkiä laitteella.
- Keittoalueet kuumenevat pian aktivoinnin jälkeen. Älä siksi kytke keittoaluetta päälle ennen kuin asetat sille kattilan. Tämä auttaa myös välttämään sähkön tuhlaamista.
- Virran katkaiseminen poistaa kaikki asetukset ja lukemat. Virran palauttamisessa on noudatettava varovaisuutta. Niin kauan kun kuumennusalueet ovat kuumia, näytössä näkyy jälkilämmön ilmaisin "H”.
- Liesitasoa asennettaessa on varmistettava, että virtajohto ei kosketa liesitason koteloa.
- Tulipaloriskin välttämiseksi älä jätä laitetta ilman valvontaa käytön aikana.
- Älä käytä muovisäiliöitä ja alumiinifoliota. Ne sulavat korkeissa lämpötiloissa ja saattavat vahingoittaa keittopintaa.
- Varmista, että kuumille keittoalueille ei joudu ruokaa (varsinkaan sokeria, sitruunahappoa tai suolaa). Varo myös

koskettamasta niitä muovisilla ruokailuvälineillä.

- Jos sokeria tai muovia putoaa vahingossa kuumalle keittoalueelle, sammuta liesi ja käytä uunikintaita tai kuumuutta kestäviä käsineitä ja poista roiske välittömästi ja varovasti pinnalta keraamisille tai lasipinnoille tarkoitetulla kaapimella. Suojaa kädet palovammoilta ja muilta vammoilta.
- Kun valmistat ruokaa keraamisella liedellä, käytä vain kattiloita ja pannuja, joissa on tasainen pohja ja joissa ei ole teräviä reunoja tai uria, sillä ne voivat naarmuttaa pysyvästi keittotasoa.
- Keraamisen lieden keittotaso kestää lämpöshokin. Se kestää kylmää tai kuumaa lämpötilaa.
- Vältä esineiden pudottamista keittopinnalle. Terävien esineiden, kuten maustepullojen, iskut voivat aiheuttaa keittopinnan halkeilua tai lohkeilua.
- Jos keraamiselle pinnalle tapahtuu jokin vaurio, kiehuvaa ruokaa voi joutua vaurioalueiden kautta induktiolieden toimiviin osiin.
- Jos keittopinta on haljennut, kytke virrat pois päältä välttääksesi sähköiskun riskin.
- Älä käytä keittopintaa leikkuulautana tai työpöytänä.
- Noudata keraamisen pinnan hoito- ja puhdistusohjeita. Takuu voidaan mitätöidä, jos keraamista pintaa käytetään väärin tai käsitellään huolimattomasti.
- Laitteen käyttö ruoan valmistukseen ja paistamiseen lisää kuumuutta ja kosteutta huoneessa, johon se asennetaan. Varmista, että keittiössä on hyvä ilmanvaihto. Tämä tulisi toteuttaa luonnollisten tuuletusaukkojen tai mekaanisen tuuletuksen avulla (liesituuletin).

VIHJEITÄ SÄHKÖN SÄÄSTÄMISEEN

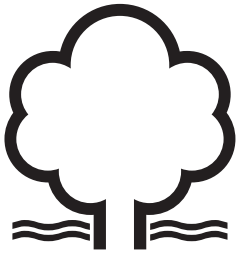

Energian käyttö vastuullisesti auttaa rahan säästämisen lisäksi ympäristöä. Joten säästetään energiaa! Voit tehdä sen näin:

• Varmista, että keittoastian pohja vastaa keittoalueen kokoa.

• Peitä pannut mahdollisuuksien mukaan energiankulutuksen vähentämiseksi.

• Pidä aina keittoalueet ja keittoastioiden pohjat puhtaina.

- Lika voi estää lämmön siirtymistä – ja toistuvasti kiinni palavat roiskeet voidaan poistaa vain tuotteilla, jotka aiheuttavat vahinkoa ympäristölle.
- Kun valmistat ruokaa induktioliedellä, käytä vain kattiloita ja pannuja, joissa on tasainen pohja ja joissa ei ole teräviä reunoja tai uria, sillä ne voivat naarmuttaa pysyvästi keittopintaa.
- Älä asenna liettä jääkaapin/pakastimen välittömään läheisyyteen.

PAKKAUKSEN PURKAMINEN

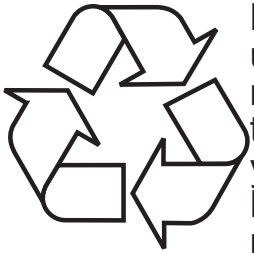

Kuljetuksen aikana käytetään suojapakkausta, joka suojaa laitetta mahdolliselta vaurioilta. Hävitä kaikki pakkausmateriaalit vastuullisesti pakkauksesta purkamisen jälkeen ympäristövaikutusten minimoimiseksi.
Laitteen kaikki pakkausmateriaalit ovat ympäristöystävällisiä. Ne voidaan kierrättää 100-prosenttisesti, ja niissä on tästä kertova asianmukainen symboli.

Huomautus! Pakkausmateriaalit, mukaan lukien pussit, polyeteeni ja polystyreeni, aiheuttavat tukehtumisvaaran, ja ne on siksi pidettävä poissa lasten ulottuvilta pakkauksen purkamisen aikana ja sen jälkeen.

VANHAN LAITTEEN HÄVITYS



Euroopan direktiivin 2012/19/EU ja Puolan sähkö- ja elektroniikkalaiteromua koskevan lain mukaisesti tämä laite on merkitty yliviivatun jäteastian symbolilla. Symboli ilmoittaa, että laitetta ei saa laittaa sekajätteeseen.

Laite on velvollisuus hävittää valtuutettuun sähkö- ja elektroniikkalaiteromun keräyspisteeseen. Kierrätysjärjestelmän tarjoavat yhteistyössä paikalliset keräyspisteet, kaupat ja kunnan viranomaiset.

Vanhojen sähkö- ja elektroniikkalaitteiden asianmukainen hävittäminen estää vaarallisten komponenttien ja väärän käsittelyn aiheuttamat ympäristö- ja terveysriskit.

LAITTEESI

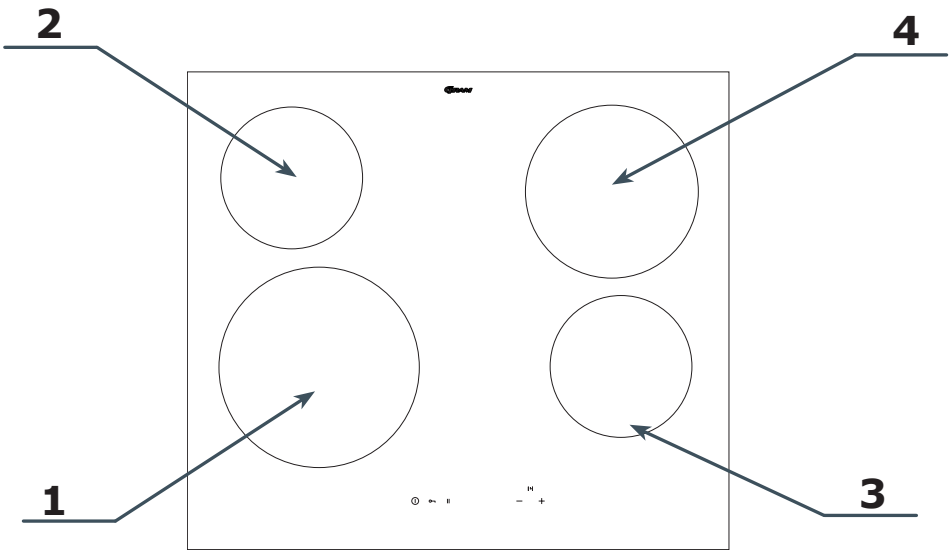

1. Vasemmanpuoleinen etukeittoalue, halkaisija 220 mm
2. Vasemmanpuoleinen takakeittoalue, halkaisija ø 155 mm
3. Oikeanpuoleinen etukeittoalue, halkaisija ø 155 mm
4. Oikeanpuoleinen takakeittoalue, halkaisija 190 mm

Ohjauspaneeli

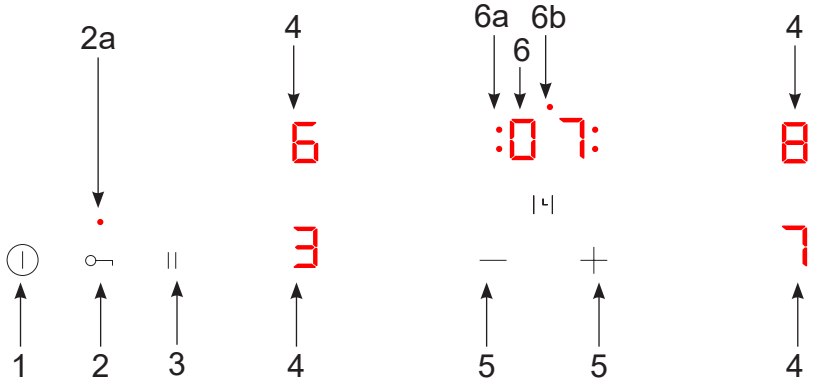

1. On/Off-kosketusanturi
2. Lapsilukko

2a. Lapsilukon merkkivalo

3. Taukotoiminnon kosketusanturi
4. Keittoalueen valitsemisen kosketusanturi ja virran merkkivalo
5. +/– tehon / ajan valintatunnistin – liukukosketin
6. Ajastimen ilmaisin ja aktivointianturi

6a. Yksittäisen keittoalueen ajastimen ilmaisin

6b. Minuuttimuistuttimen merkkivalo

ASENNUSOHJEET

Työtason syvennyksen teko

- Työtason syvennyksen on oltava vähintään 50 mm:n päässä takareunasta.
- Etäisyyden syvennyksen reunasta kaluston sivuseinään on oltava vähintään 55 mm.
- Työtaso on tehtävä 100 °C:n lämpöä kestävistä materiaaleista vanerit ja liimat mukaan lukien. Muussa tapauksessa vaneri voi irrota tai työtaso vääntyä.
- Syvennyksen reuna on tiivistettävä sopivalla materiaalilla veden sisääntulon estämiseksi.
- Työtason aukko on leikattava alla olevan kuvan mittoihin.

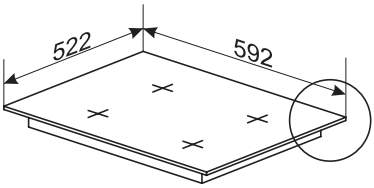

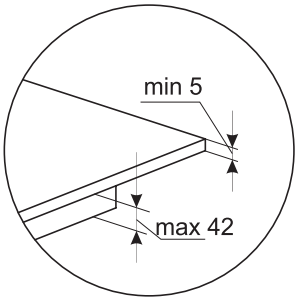

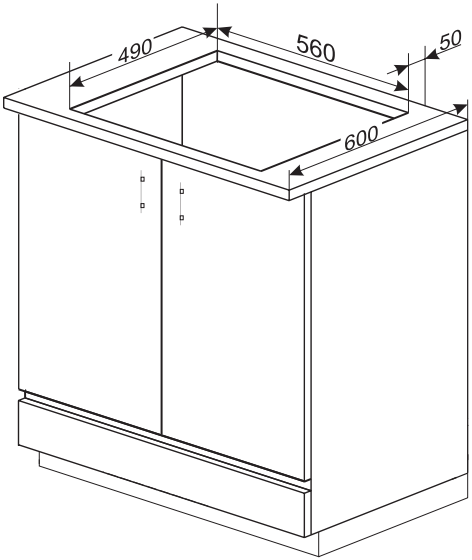

Asenna liesitaso tasalle työtason kanssa.

- Työtason aukko on leikattava alla olevan kuvan mittoihin.

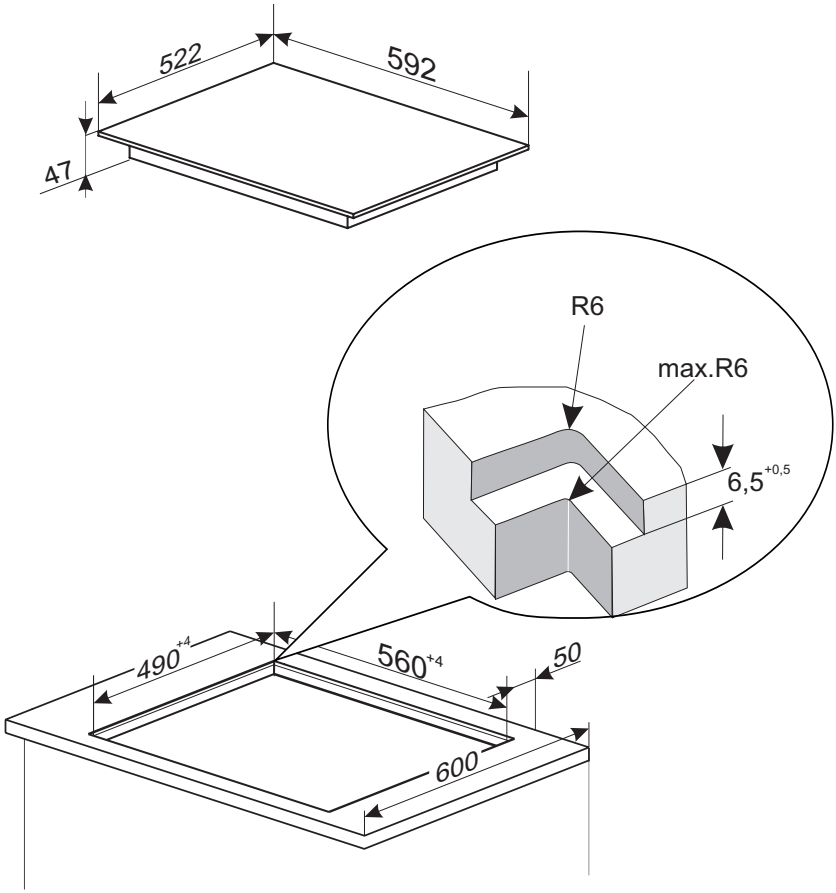

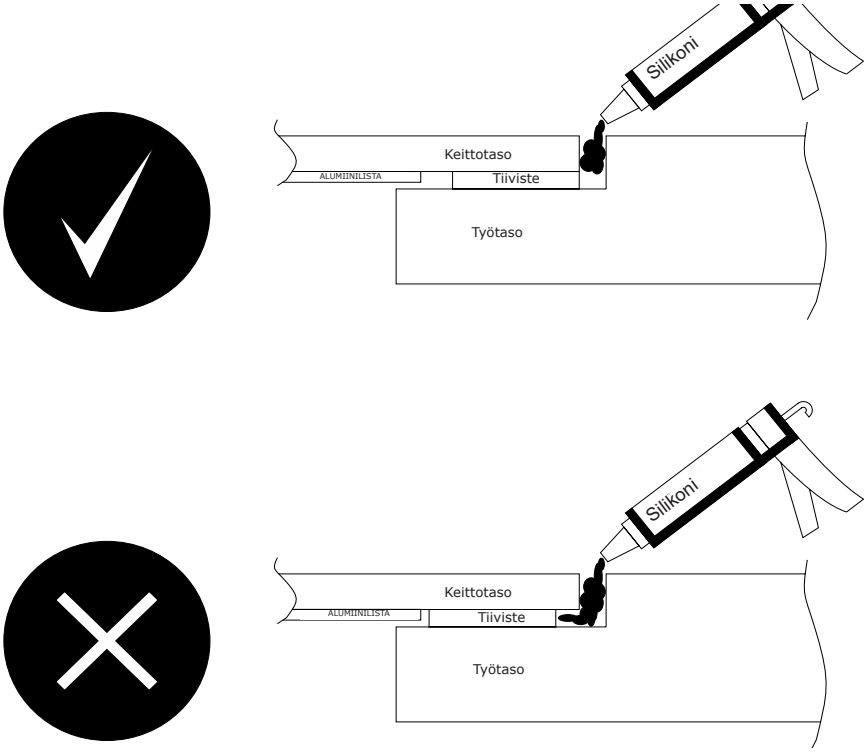

Huomautus! Valmistaja ei ole vastuussa induktiolieden virheellisestä asennuksesta aiheutuneista vahingoista, etenkään vahingoista, jotka johtuvat lieden pysyvästä liimaamisesta työtasoon alhaalta päin.

Vihjeitä asentajalle

- Liesitaso on parasta asentaa samaan tasoon kivi- tai keraamisista laatoista valmistetun keittiön työtason kanssa.
- Liesitason alareunan tiiviste estää silikonia pääsemästä reunan alle. Jos keittotaso on nostettava aukosta, leikkaa ensin silikonitiiviste reunan ympäriltä terävällä veitsellä. Jos silikonia pääsee tiivisteen ohi ja liesitason lasin alle, sitä on mahdotonta leikata pois, ja liesitason irrottamisyritykset voivat halkaista keraamisen lasin.
- Reunojen tiivistämiseen käytetyn silikonin on kestettävä vähintään 160 °C:n lämpötilaa.
- Kosteuden tunkeutumisen estämiseksi tiivistä työtason näkyvät reunat sopivalla pinnoitteella, kuten silikonipohjaisella lakalla.
- Jotkut silikonit voivat aiheuttaa luonnonkiven värjäytymistä.
- Kokoonpanopiirustuksessa annettuja mittoja on noudatettava tarkasti.
- Jos liesitaso lakkaa toimimasta, varmista, että se on irrotettu turvallisesti työtasolta ennen kuin huoltoteknikko saapuu korjaamaan sen.

Vaihtoehto 1

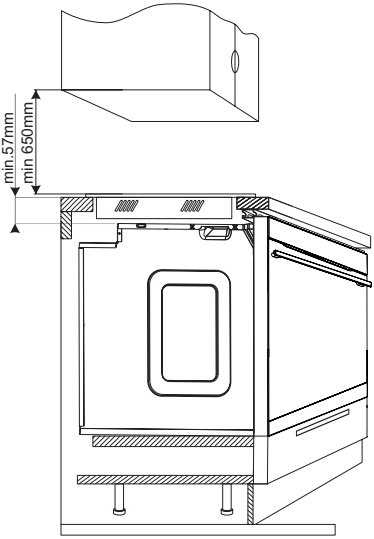

Vaihtoehto 2

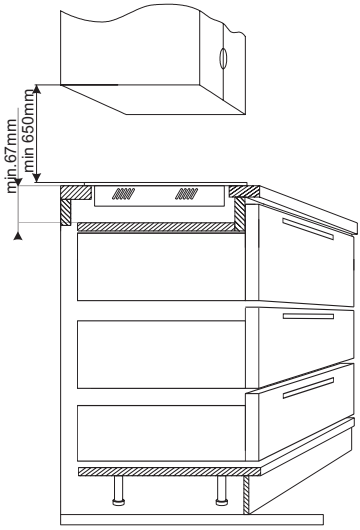

Huomautus! Kun asennat liesitason keittiötasoa, asenna väliseinä kuvan osoittamalla tavalla. Jos liesitaso asennetaan sisäänrakennetun uunin yläpuolelle, väliseinää ei tarvita.
Älä asenna liettä uunin päälle, ellei siihen liity tuuletinta.
Vedä sähköjohto niin, ettei se kosketa alakuoren suojusta.

Asenna kiinnitystelineet

- Käytä neljää A-kannatinta 38 mm:n paksuisille työtasoille. Sovita liesi työtason syvennykseen kuvan **1** ja **2** osoittamalla tavalla. Jos aiot asentaa lieden 28 mm:n paksuiseen työtasoon, käytä neljää 15 x 15 x 50 mm -puupalikkaa A-kannattimien lisäksi. Sovita liesi työtason syvennykseen kuvan **3** ja **4** osoittamalla tavalla.
- Tarkista, onko liimatiivistys laitettu oikein lieden ulkonevaan reunaan.
- Liitä kiinnitystuet löyhästi lieden pohjaan.
- Poista työtasosta pöly, työnnä liesi syvennykseen ja paina se sisään tukevasti.
- Aseta kiinnitystuet pystysuoraan lieden reunaan ja kiristä ne tukevasti.

1

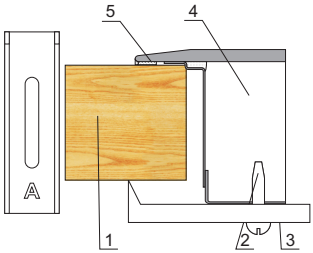

1 - Työtaso
2 - Ruuvi
3 - Tuki
4 - Liesi
5 - lieden asennustuki

3

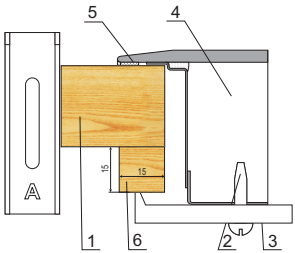

1 - Työtaso
2 - Ruuvi
3 - Tuki
4 - Liesi
5 - lieden asennustuki
6 - puinen lohko

2

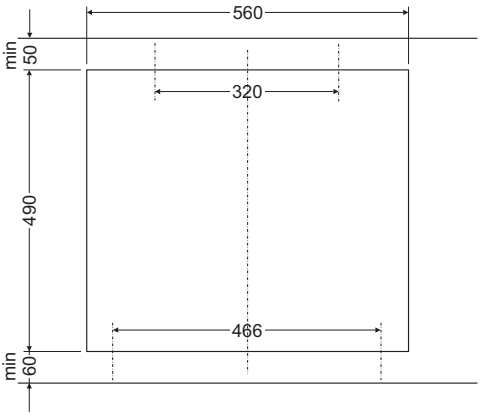

4

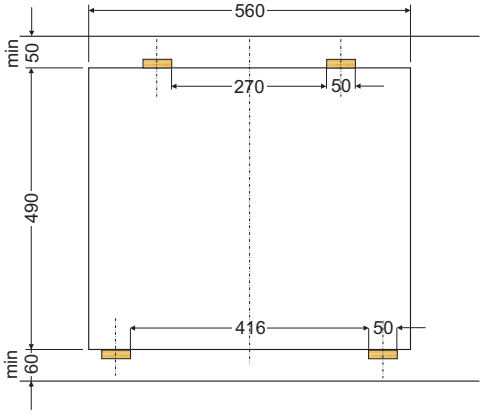

Liittäminen verkkovirtaan

Asianmukaisesti koulutetun asentajan on tehtävä sähköliitäntä. Älä tee muutoksia laitteen sähköjärjestelmään.

Vihjeitä asentajalle

Liesi on suunniteltu kolmivaiheiselle vaihtovirtalähteelle (380-415 V 2N ~50/60 Hz). Laite voidaan konfiguroida yksivaiheiselle virransyötölle (220–240 V) oikosulkemalla asianmukaiset liittimet kytkentäkaavion mukaisesti. Johdotuskaavio on lieden alapuolella. Pääterasiaan päästään käsiksi poistamalla lieden alapuolella oleva kansi. Muista sovittaa virtakaapeli liitännän tyyppiin ja lieden nimellistehoon.

Virtajohto on kiinnitettävä vedonpoistokiinnikkeeseen.

Varmista, että suojamaadoitusjohdin (PE) on kytketty oikeaan liittimeen, joka on merkitty ⏚.Sähköjärjestelmässä on oltava turvakytkin, joka mahdollistaa virransyötön katkaisemisen hätätilanteessa. Turvakytkimen työkosketinten välisen etäisyyden on oltava vähintään 3 mm.

Lue arvokilven ja johdotuskaavion tiedot huolellisesti ennen kuin liität laitteen verkkovirtaan.

Asentaja on velvollinen antamaan käyttäjälle laitteen sähköliitäntäsertifikaatin (joka on takuukortin mukana).

Lieden liittäminen muulla kuin johdotuskaaviossa osoitetulla tavalla voi vahingoittaa liettä.

Johdotuskaavio

Huomautus! Lämmityselementit toimivat 220–240 V:n jännitteellä. Huomautus! Jokaisessa kytkennässä suojajohdin (PE) tulee olla kytkettynä merkillä ⏚ merkittyyn päätteeseen.				S u o s i t e l t u liitäntäjohto
1	Yksivaiheisessa 220/240 V liitännässä, jossa on nollajohdin, liittimet 1–2 on silloitettu, nollajohdin kytketään liittimeen 4 ja suojajohdin liittimeen ⏚.	1N~	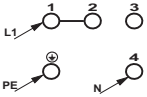	HO5VV-FG 3 X 4 mm²
2	380/415 V:n kaksivaiheliitännässä nollajohtimella yksittäiset vaihejohtimet kytketään liittimiin 1 ja 2, nollajohdin liittimeen 4 ja suojajohdin liittimeen ⏚.	2N~	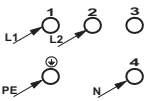	HO5VV-FG 4 X 2,5 mm²
Vaihepäätteet – L1=R, L2=S, N – neutraali johto; ⏚ – suojamaadoitus				

KÄYTTÖ

Ennen laitteen ensimmäistä käyttöä

- Puhdista keraaminen liesi ensin perusteellisesti. Keraamista liettä on kohdeltava yhtä varovasti kuin lasipintaa.
- Kytke huoneen tuuletin päälle tai avaa ikkuna, sillä laitteesta voi tulla epämiellyttävää hajua ensimmäisen käytön aikana.
- Käytä laitetta noudattaen kaikkia turvallisuusohjeita.

Käyttöajan rajoittaminen

Liesi on tehokkuuden lisäämiseksi varustettu kunkin keittoalueen käyttöajan rajoittimella. Suurin mahdollinen käyttöaika on asetettu viimeisen valitun lämpöasetuksen mukaan.
Jos et muuta lämpöasetusta pitkään aikaan (ks. taulukko), siihen liittyvä keittoalue kytkeytyy automaattisesti pois päältä ja jälkilämmön merkkivalo aktivoituu. Voit kuitenkin kytkeä päälle ja käyttää yksittäisiä keittoalueita milloin tahansa käyttöohjeiden mukaisesti.

Kypsymislämmön asetus	Enimmäiskäyttöaika (tuntia)
1	10
2	5
3	5
4	4
5	3
6	2
7	2
8	1,5
9	1,5

Keraaminen liesi on varustettu elektronisilla kosketusohjauksen anturikentillä, joita käytetään koskettamalla tiettyä aluetta sormella.
Jokainen anturin kosketus vahvistetaan äänimerkillä, ellei sitä ole poistettu käytöstä käyttäjävalikon ääniasetuksissa.



Lämpöasetusta muutettaessa on muistettava koskettaa vain yhtä anturikenttää kerralla. Jos kahta tai useampaa anturia kosketetaan samanaikaisesti (ellei keittoaluetta sammuteta), laite jättää signaalit huomiotta ja saattaa laukaista vikakoodin, jos kosketus on pitkä.

Keittoastioiden valinta

Keraamisella liedellä keittämistä ja paistamista varten on saatavilla erityisesti testattuja keittoastioita. Noudata niiden valmistajan ohjeita.

Keittoastia, jossa on alumiini- tai kuparipohja, voi jättää erittäin vaikeasti poistettavia tahroja. Erityistä varovaisuutta on noudatettava emalilla päällystettyjen keittoastioiden kohdalla, jotka voivat aiheuttaa peruuttamatonta vahinkoa, kun sisältö kiehuu yli vahingossa. Varmista näitä ohjeita noudattamalla ihanteellinen energian käyttö, ihanteelliset kypsymisajat ja se, ettei ylikiehuva ruoka pala kiinni lieteen.

Keittoastian pohja

Keittoastian on aina oltava vakaa ja tasapohjainen. Pohja, jossa on teräviä reunoja, valusaumoja ja kiinni palanutta ruokaa, voi naarmuttaa keraamista liettä!

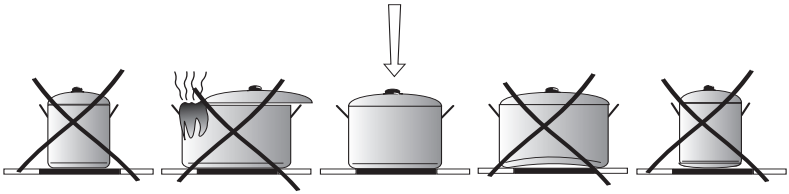

Keittoastian koko:

Keittoastian halkaisijan on vastattava mahdollisimman tarkasti lieden keittoalueen halkaisijaa.

Keittoastian kansi:

Kansi estää lämmön karkaamisen ja vähentää siten ruoan valmistusaikaa ja energian kulutusta.

Ohjauspaneeli

Kun piirilevy liitetään sähköverkkoon, kaikkien LED-valojen ja näyttöjen tulee syttyä 1 sekunniksi. Myös ohjelmistoversio näytetään.
Piirilevy voidaan käynnistää valmiustilasta vain sensorilla ⏻, kun ohjauspaneelin lukitustoiminto ei ole aktiivinen. Jos sensorin ⏻ kanssa painetaan samanaikaisesti muita sensoreita, paneeli ei käynnisty vaan pysyy valmiustilassa, näyttää virheen F1 ja antaa äänimerkin, kunnes sensorit vapautetaan. Kun oikea painallus sensorilla ⏻ havaitaan, paneeli siirtyy aktiiviseen tilaan ja antaa lyhyen äänimerkin.

Älä aseta mitään esineitä ohjauspaneelin kosketusanturien päälle. Varmista, että keittoastia on kokonaan keittoalueella. Jos asetat keittoastian liian lähelle ohjauspaneelia tai peität jonkin tunnistimen, liesitaso näyttää F1-virheen ja sammuu automaattisesti turvallisuussyistä.

Kytke laite päälle.

Kytke laite päälle koskettamalla on/off-anturikenttää ⏻. Kaikkien keittoalueiden näyttöihin ilmestyy "0". Kun olet valinnut keittoalueen sen valinta-anturilla, voit säätää lämpötilaa halutulle tasolle +/– -anturien avulla (katso kohtaa 'Keittoalueen käyttö').

Jos mitään antureista ei kosketeta 15 sekuntiin, laite kytkeytyy pois päältä.
Jos lapsilukkotoiminto on aktivoitu, laitetta ei voi kytkeä päälle (ks. "Lapsilukon vapautus").

Keittoalueen käyttö

Kun liesitaso on aktivoitu On/Off- anturilla ⏻, keittoalueita voidaan käyttää seuraavien ohjeiden mukaisesti:

1. Valitse haluttu keittoalue keittoalueen valitsimen anturikentän avulla. (Anturikenttien asettelu heijastaa yksilöllisten keittoalueiden sijaintia.)
2. Aseta haluttu lämpötaso +/– -sensoreilla. "[+]-anturin ensimmäinen painallus valitsee automaattisesti tehotason 9, kun taas [–]-anturin ensimmäinen painallus palauttaa oletusarvoisesti tehotason 4.
3. Valittu lämpötaso vahvistetaan automaattisesti 10 sekunnin käyttämättömyyden jälkeen tai heti keittoalueen valinta-anturin kosketuksen jälkeen.
4. Jos haluat muuttaa lämmitystehon asetusta uudelleen kohdassa 1 kuvatulla tavalla, valitse ensin haluttu keittoalue keittoalueen valintasensorilla ja valitse sitten teho [+]/[–]-sensoreilla.

Jos tehotasoa ei valita 10 sekunnin kuluessa käyttämättömyydestä, liesitaso poistuu keittoalueen säätötilasta.
Keittoalue aktivoituu, kun sen teho valitaan.

Keittoalueen sammuttaminen

Valittu keittoalue voidaan kytkeä pois päältä seuraavasti:

1. Valitse haluttu keittoalue keittoalueen valitsimen anturikentän avulla.
2. Voit vähentää lämpöasetusta nollaan painamalla samanaikaisesti antureita **[**–**]** ja **[**+**]** tai käyttämällä anturia **[**–**]** tehotason asteittaiseen vähentämiseen.

Näyttöön tulee kirjain ”**H**” osoittamaan jälkilämpöä.

Laitteen virran katkaiseminen

Laite on toiminnassa, kun vähintään yksi keittoalue on päällä. Laite sammutetaan painamalla virtapainiketta. Kuulet pitkän äänimerkin ja keittoalueen näyttöön ilmestyy jälkilämmön ilmaisin “**H**”.

Lapsilukkotoiminto

Lapsilukkotoiminto voidaan asettaa, kun laite on kytketty päälle tai pois päältä. Lapsilukko on suunniteltu estämään lasten tai lemmikkien luvattomat asetusten säädöt tai laitteen tahaton käyttö.

Lapsilukon asettaminen
Lukitaksesi laitteen, paina ja pidä lapsilukon anturia painettuna 3 sekunnin ajan, kunnes merkkivalo syttyy. Kun merkkivalo syttyy, kuuluu lyhyt äänimerkki. Lapsilukko voidaan aktivoida käytön aikana tai liesitason ollessa sammutettuna. Jos se aktivoidaan keittotason ollessa pois päältä, se toimii kertakäyttöisenä turvalukituksena, joka deaktivoituu automaattisesti, kun keittotasoa käytetään seuraavan kerran.

Automaattinen lapsilukko
Automaattinen lapsilukko on suunniteltu lukitsemaan liesitaso automaattisesti aina, kun se sammutetaan. Huomaa, että tämä ominaisuus ei lukitse ohjauspaneelia liesitason käytön aikana.
Automaattisen lapsilukon aktivoimiseksi paina ja pidä -painiketta painettuna 6 sekunnin ajan – kuuluu kaksoisääni ja keittoalueen merkkivalot vahvistavat näyttämällä 'H' (ylhäällä) ja 'L' (alhaalla).
Tästä eteenpäin liesitaso aktivoi lapsilukon automaattisesti aina, kun se sammutetaan. Tämä suojaa tahattomalta käynnistymiseltä. Kun tämä toiminto on aktiivinen, sinun on ensin avattava liesitason lukitus ennen käyttöä. Voit tehdä sen painamalla lapsilukon anturia 3 sekunnin ajan, kunnes merkkivalo sammuu ja kuulet yhden piippauksen.

Automaattisen lapsilukon poistaminen käytöstä
Automaattisen lapsilukon poistamiseksi käytöstä paina ja pidä lapsilukko-anturia painettuna 6 sekunnin ajan. Kaksoisäänimerkki osoittaa, että toiminto on nyt pois päältä.

Boil Assist -toiminto

Boil Assist -toiminto lämmittää keittoaluetta maksimiteholla asetetun ajan (katso taulukko), minkä jälkeen tehotaso laskee automaattisesti valitsemaasi tavoitetasoon. Tätä toimintoa voidaan käyttää tehon tilapäiseen lisäämiseen (uudelleenlämmitystä varten) milloin tahansa kypsennyksen aikana.

Aktivoi Boil Assist -toiminto
Aktivoi Boil Assist -toiminto valitsemalla haluttu keittoalue, säätämällä tehotaso välille 1–8 **+/–** -anturilla ja painamalla keittoalueen anturia 3 sekunnin ajan; tämä aktivoi Boil Assist -toiminnon ja sulkee automaattisesti kyseisen alueen säätötilan.
Boil Assist -toiminnon voi aktivoida milloin tahansa tilapäisen tehonlisäyksen saamiseksi. Paina vain halutun keittoalueen anturia ja pidä sitä painettuna 3 sekunnin ajan.
Kun Boil Assist on aktiivinen, liesi antaa äänimerkin ja keittoalueen näytössä vuorottelevat kirjain ”A” ja tehoasetus.
Boil Assist -toiminnon voi poistaa käytöstä milloin tahansa painamalla keittoalueen anturia uudelleen ja pitämällä sitä hetken ajan painettuna.

Tehotason manuaalinen säätäminen Boil Assist -toiminnon ollessa aktiivinen poistaa toiminnon automaattisesti käytöstä.

Kun keittoaluetta on käytetty tietyn ajan pikatoiminnolla, se palaa automaattisesti asetettuun tehoasetukseen, joka näkyy näytössä.

Lämpö- asetus	Nopea kypsymisaika [min]
1	1
2	2,5
3	5
4	5,5
5	6,5
6	1
7	3
8	3
9	-

Keittoalueen jäännöslämmön ilmaisin

Kun keittoalue on kytketty pois päältä, vastaavan keittoalueen näytössä näkyy kirjain "H", joka varoittaa, että keittoalue on yhä kuuma.

Kun jälkilämmön merkkivalo palaa, älä koske keittoalueeseen! On olemassa vakava palovammojen vaara. Vältä myös asettamaan lämmölle herkkiä esineitä sen päälle, ennen kuin jäännöslämmön merkkivalo sammuu.

Jälkilämmön merkkivaloa ”H” ei näy virtakatkoksen aikana. Keittoalueet voivat silti olla kuumia!



Taukotoiminto

Voit kytkeä taukotoiminnon päälle tai pois painamalla taukoanturia ⍑. Kun liesitaso on taukotilassa, kaikki säätimet ovat poissa käytöstä lukuun ottamatta lapsilukkoa ja virtapainikkeita. Toiminto voi olla aktiivinen enintään 30 minuuttia. Tämän ajan kuluttua liesitaso sammuu. Jos keittoalue on kuuma, kyseisen alueen näytössä näkyy jäännöslämmön symboli ”H”.

Ajastin

Ajastimen avulla voit asettaa tietyn keston mille tahansa keittoalueelle; keittoalue sammuu automaattisesti ajan kuluttua.
Kun keittoalue ja tehotaso on valittu, lukitse tehoasetus ja siirry keston asetustilaan painamalla ajastimen aktivointianturia. Aktiivisen keittoalueen näyttö lakkaa vilkkumasta, ajastimen näyttö alkaa vilkkua ja valitun keittoalueen vieressä oleva tilan merkkivalo osoittaa, mitä ajastinta säädetään.

Aseta aika [+] / [–] -antureilla. Säädä ajastimen kestoa minuutin välein napauttamalla lyhyesti [+]- tai [–]-anturia. Pidä [+] tai [–] -anturia painettuna ajan asettamisen nopeuttamiseksi. Ajasta 20 minuuttia painamalla [+]-anturia peräkkäin tai pitämällä sitä pohjassa, kunnes haluttu aika saavutetaan.

Vahvista asetus napauttamalla ajastimen aktivointianturia tai mitä tahansa keittoalueen anturia. Jos mitään anturia ei kosketeta 10 sekuntiin, laite tallentaa automaattisesti ja ottaa käyttöön uudet asetukset.

Ohjelmoitua ajastimen kestoa voidaan muuttaa tai poistaa käytöstä milloin tahansa. Säädä lähtölaskenta-ajastimen kestoa valitsemalla haluamasi keittoalue, painamalla ajastimen aktivointianturia ja säätämällä asetusta aiemmin kuvatulla tavalla.
Seuraavalla rivillä: Voit nollata ajastimen nopeasti painamalla samanaikaisesti +- ja – -antureita.

Kun asetettu aika on kulunut, kuulet äänimerkin. Voit vaimentaa sen koskettamalla mitä tahansa anturia. Hälytys sammuu automaattisesti 60 sekunnin kuluttua (oletusasetus).

Valitse toinen keittoalue keittoalueen tai ajastimen asetuksia säädettäessä.
Toisen keittoalueen valitseminen tallentaa automaattisesti nykyisen keittoalueen teho- ja ajastinasetukset ennen uuden aktivointia.

Laitteessa voit asettaa kullekin alueelle erillisen kypsennysajan, joka voi vaihdella 1–99 minuutin välillä. Jos mitään aluetta ei valita 10 sekuntiin, näyttö siirtyy automaattisesti näyttämään keittoalueen, jolla on lyhin jäljellä oleva aika.

Kun asetettu aika on kulunut, kuulet äänimerkin. Voit vaimentaa sen koskettamalla mitä tahansa anturia. Hälytys sammuu automaattisesti 60 sekunnin kuluttua (oletusasetus).

Minuuttiajastin

Ajastin voi toimia myös itsenäisenä minuuttiajastimena, joka ei sammuta keittoalueita. Minuuttiajastin aktivoidaan koskettamalla ajastimen aktivointianturia ja noudattamalla normaalia aika-asetusmenettelyä. Varmista, ettei mitään keittoaluetta säädetä parhaillaan, ennen kuin asetat minuuttiajastimen. Minuuttiajastintoimintoa voidaan käyttää myös liesitason ollessa pois päältä.

Minuuttiajastimen aktivointi ilmaistaan vilkkuvalla merkkivalolla keittoalueen näytön yläpuolella. Peruuta keittiöajastin samalla tavalla kuin peruutat valitun keittoalueen ajastimen.

Ajan tarkistus

Ajan tarkistus -toiminnolla voit tarkastella valitun keittoalueen kulunutta kypsennysaikaa. Voit tarkistaa kuluneen kypsennysajan napauttamalla aktiivisen keittoalueen anturia. Näytössä näkyy vuorotellen kulunut kypsennysaika ja ”UP”-symboli.

Kulunut aika voidaan tarkastella vasta, kun keittoalue on ollut toiminnassa vähintään 60 sekuntia.

Et voi käyttää ajan tarkistus-toimintoa, jos kyseiselle keittoalueelle on jo ohjelmoitu lähtölaskenta-ajastin.

Muistitoiminto

Muistitoiminto tallentaa aktiiviset asetukset ei-haihtuvaan muistiin, jotta liesitaso säilyttää asetuksensa vahingossa tapahtuvan sammumisen, kuten nesteen läikkymisen, sattuessa. Voit palauttaa asetukset 59 sekunnin kuluessa vahingossa tapahtuneesta sammutuksesta käynnistämällä laitteen uudelleen ⏻ ja pitämällä sitten taukotoiminnon anturia painettuna 5 sekunnin ajan. Näytössä näkyy vuorotellen nykyinen tehoasetus ja kaksi vilkkuvaa pystysuoraa viivaa.

Jos liedelle läikkyy nestettä, muistitoiminto mahdollistaa aiempien asetusten palauttamisen, kunhan palautusprosessi aloitetaan minuutin kuluessa lieden sammumisesta.

Määritysvalikko

Käytä määritysvalikkoa säätääksesi liesitason oletusasetuksia ja räätälöidäksesi sen toiminnot tarpeisiisi.
Määritysvalikkoon pääsee vain, kun liesi on sammutettu. Päästäksesi määritysvalikkoon, pidä ⏻ ja - -antureita painettuina yhden sekunnin ajan. Nykyiset asetukset näkyvät keittoalueen ja ajastimen näytössä:



Valitse haluttu konfigurointiparametri liukukoskettimella alla olevan taulukon mukaisesti:

Asetus (+/–)	1	2	3	4	5	6	7	8
Ohjelma	P1	P2	P3	P4	P5	P6	S	R

Kun olet valinnut asetusparametrin, paina ajastimen aktivointianturia siirtyäksesi parametri-asetuksiin. Asetusparametrien näyttö lakkaa vilkkumasta ja ajastimen näyttö alkaa vilkkua. Tämä osoittaa, että voit valita halutun asetuksen tietylle parametrille. Vahvista asetus napauttamalla ajastimen aktivointianturia. Ajastimen näyttö lakkaa vilkkumasta ja asetusnäyttö alkaa vilkkua uudelleen.

P1 – Ajastimen ja minuuttiajastimen äänimerkin kesto:

Asetus (+/–)	Asetus
0	5 sekuntia
1	10 sekuntia
2	30 sekuntia
3	60 sekuntia (oletusasetus)

P2 – Äänenvoimakkuus:

Asetus (+/–)	Asetus
0	Pienempi äänenvoimakkuus
1	Keskikirkkaus
2	Suurin äänenvoimakkuus (oletusasetus)

P3 – Vahvistusäänen asetukset:

Asetus (+/–)	Päälle/Pois	Virhe	Hälytys:	Vahvista	Muuttaa:
0	Päällä	Päällä	-	-	-
1	Päällä	Päällä	Päällä	-	-
2	Päällä	Päällä	Päällä	Päällä	-
3 (oletusasetus)	Päällä	Päällä	Päällä	Päällä	Päällä

Päälle/Pois: Liesitason päälle/pois-äänimerkki ja liesitason käyttämättömyysäänimerkki

Hälytys: Ajastimen ja minuuttiajastimen lähtölaskenta päättyy, kun äänimerkki kuuluu.

Vahvista: Kosketusanturin vahvistusäänimerkki sulatustoiminnolle, lukitukselle/taukolle, keittoalueelle, keittoalueen laajennukselle ja Boil Assist -toiminnolle.

Muuttaa: Äänimerkki vaihdettaessa teho-/aika-asetusten välillä

P4 – Ekotoiminto päällä/pois
Tämä ominaisuus on käytettävissä ainoastaan malleissa, joissa on liukukosketin.

P5 – Aikatarkistustoiminto käytössä / pois käytöstä

Asetus (**+/–**)	Asetus
0	Liikuntarajoitteinen
1	Käytössä (tehdasasetus)

P6 – Esittelytila:
Esittelytilassa voit tutustua kaikkiin toimintoihin ja näyttövaihtoehtoihin ilman, että keittoalueet kuumenevat.

Asetus (**+/–**)	Asetus
0	Poissa käytöstä (oletusasetus)
1	Käytössä

S (7) – Tallenna asetukset:
Tallenna asetukset ja poistu valikosta painamalla ajastimen aktivointianturia 3 sekunnin ajan. Laite vahvistaa pitkällä piippauksella.

R (8) – Palauta tehdasasetukset:
Palauta asetukset oletusarvoihin ja poistu valikosta painamalla ajastimen aktivointianturia 3 sekunnin ajan. Laite vahvistaa pitkällä piippauksella.

PUHDISTUS JA HOITO

Oikea toistuva hoito ja puhdistus voi pidentää huomattavasti laitteen ongelmatonta käyttöä.

Keraamisen pinnan puhdistamista koskevat samat periaatteet kuin lasipintojen puhdistamista. Älä missään tapauksessa käytä mitään hankaavia tai syövyttäviä puhdistusaineita, hankaavia jauheita tai sieniä! Älä käytä höyrypuhdistuslaitteita.

Puhdistus kunkin käytön jälkeen

- **Palamattomat kevyet ruoan jäämät**

Pyyhi pois kostealla liinalla pesuainetta käyttämättä. Astianpesuaineen käyttö voi aiheuttaa pinnan värjäytymisen sinertäväksi. Näitä sitkeitä tahroja ei voi aina poistaa edes erikoispuhdistusvälineillä.

- **Pintaan kuivuneet ruokajäämät**

Poista terävällä kaapimella. Pyyhi keraaminen lasi sitten kostealla liinalla.

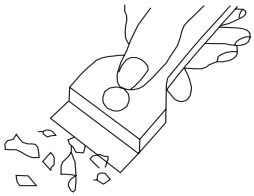

Lian poisto

- Helmenväriset kirkkaat tahrat (jäännösalumiini) voidaan poistaa viileästä liedestä erikoispesuaineella. Kalkkijäämät (esim. haihtuneen veden jäljiltä) voidaan poistaa etikalla tai erikoispesuaineella.

- Erikoispuhdistusaineita on saatavilla sähkö- ja kodinkoneliikkeissä, apteekeissa, ruokakaupoissa ja keittiöesittelyissä. Kaapimia voi ostaa rauta-, rakennustarvike- ja maalikaupoista.
- Älä koskaan käytä puhdistusainetta kuumaan keittoalueeseen.
- Kun olet levittänyt puhdistusainetta, anna sen kuivua ja pyyhi sitten märäksi. Puhdistusaineen mahdolliset jäänteet on pyyhittävä pois kostealla liinalla ennen uudelleenkuumennusta. Muuten ne voivat syövyttää ja lopullisesti vaurioittaa lieden pintaa.

Takuu ei kata keraamisen lasin virheellistä käsittelyä.

Naarmut ja pinnan värimuutokset eivät vaikuta liesitason oikeaan toimintaan.

VIANMÄÄRITYS

Vian ilmetessä:
- Jos mahdollista, kytke liesi pois päältä käyttäen on/off-anturia.
- Katkaise virransyöttö kytkemällä sulake pois päältä tai irrottamalla laitteen pistoke pistorasiasta.
- Ota yhteys huoltokeskukseen, jos laite on korjattava.
- Noudattamalla alla olevan taulukon ohjeita voit korjata joitakin pieniä ongelmia. Tarkista kaikki taulukon kohdat ennen kuin otat korjauksen yhteyttä asiakaspalveluun.

ONGELMA	MAHDOLLINEN SYY	KORJAUS
1. Liesi ei toimi	- ei virtaa	- Tarkista kodin sähkökeskuksen johdonsuojakatkaisija tai sulakkeet.
2. Anturit eivät reagoi kosketukseen	- laitetta ei ole kytketty päälle	- Käynnistä
	- anturikenttää kosketetaan liian kevyesti (alle sekunnin)	- kosketa anturia pidempään
	- useita antureita kosketetaan samaan aikaan	- napauta aina vain yhtä anturia (paitsi erikoistoiminnoissa)
3. Laite ei reagoi ja piippaa lyhyesti	- lapsilukkotoiminto on käytössä	- poista lapsilukkotoiminto käytöstä
4. Laite ei reagoi ja antaa pitkän piippausäänen	- virheellinen käyttö (vääriä anturikenttiä kosketetaan tai antureita kosketettu liian lyhyesti)	- liitä liesi uudelleen
	- anturikenttien päällä on jotain tai ne ovat likaisia	- paljastaa anturit tai puhdistaa ne
5. Laite kytkeytyy pois päältä	- mitään anturikenttää ei ole kosketettu 15 sekunnin kuluessa laitteen aktivoinnista.	- kytke laite päälle ja tee lämpöasetus ilman viivettä
	- anturikenttien päällä on jotain tai ne ovat likaisia	- paljastaa anturit tai puhdistaa ne
6. Yksi keittoalue sammuu	- käyttöajan rajoittaminen	- kytke keittoalue uudelleen päälle
	- anturikenttien päällä on jotain tai ne ovat likaisia	- paljastaa anturit tai puhdistaa ne

7. Jälkilämmön merkkivalo sammuu, vaikka keittoalueet ovat kuumia	- virtakatkos tai laite on irrotettu pistorasiasta	- jäännöslämmön merkkivalo syttyy uudelleen heti, kun liesitasolle palautetaan virta.
8. **F1** näkyy ajastimen näytössä.	- likainen käyttöpaneeli tai anturia on pidetty liian kauan	- puhdista ohjauspaneeli
9. Keittoalueen näytössä näkyvät seuraavat symbolit. **F0**, **F2, F3, F6, F7**, **F8**	- ulkoisen virran häiriöt.	- Irrota laite pistorasiasta 120 sekunniksi tai irrota kodin sähkökeskuksesta pienoisvirtasuojakytkin (MCB) tai sulake.
10. Keraaminen liesitaso on haljennut	 Vaara! Irrota laitteen pistoke heti pistorasiasta ja kytke virta pois päältä pääkatkaisijasta. Anna laite lähimmän huoltokeskuksen korjattavaksi.	
11. Jos ongelma ei vieläkään korjaudu.	Irrota laitteen pistoke heti pistorasiasta ja kytke virta pois päältä pääkatkaisijasta. Anna laite lähimmän huoltokeskuksen korjattavaksi. Tärkeää! Olet vastuussa laitteen oikeasta käytöstä ja sen hyvän kunnon ylläpitämisestä. Jos otat yhteyden huoltoon laitteen virheellisen käytön takia, olet vastuussa kustannuksista myös takuun aikana. Valmistajaa ei voida asettaa vastuuseen vauriosta, joka johtuu tämän oppaan noudattamatta jättämisestä.	
12. Eco- ja TimeCheck-toiminnot (jos saatavilla) eivät toimi - Laite ei anna piippauksia - Liesi ei kuumene, vaikka keittoalueelle on valittu tehotaso.	- Käyttäjävalikon määritysvirhe. - Esittelytila käytössä.	- Tarkista käyttöoppaasta ja muuta käyttäjävalikon asetuksia, jos muutoksia tarvitaan.

TEKNISET TIEDOT

Nimellisjännite:	220-240V/380-415 V~ 50/60Hz
Nimellisteho:	6,3 kW
- keittoalue: 2 x Ø 155 mm	1200 W
- keittoalue: 1 x Ø 190 mm	1700 W
- keittoalue: 1 x Ø 220 mm	2100 W
Mitat:	592 x 522 x 47;
Paino:	noin 8,1 kg

Vastaa eurooppalaisia standardeja EN 60335-1; EN 60335-2-6.

Strømforbruk i hviletilstand [W]	-
Strømforbruk i avslått tilstand [W]	0,3
Strømforbruk i nettverkstilkoblet hviletilstand [W]	-
Tid for automatisk overgang til hviletilstand/avslått tilstand [min]	1

TAKUU JA MYYNNIN JÄLKEINEN HUOLTO

Takuu

Takuuhuolto takuukortin mukaisesti Valmistajaa ei voida asettaa vastuuseen mistään tämän tuotteen virheellisestä käytöstä aiheutuneesta vauriosta.

Valmistaja suosittelee, että kaikki korjaukset ja säädöt tekee tehtaan huoltoteknikko tai valmistajan valtuuttama huoltopiste. Korjauksia saa tehdä vain pätevä teknikko.

Bästa kund

Från och med idag kommer ditt dagliga hushållsarbete att vara lättare än någonsin förr. Din apparat är mycket lätt att använda och extremt effektiv. När du har läst igenom bruksanvisningen kommer det vara enkelt att använda produkten.

Innan produkten paketerades och lämnade leverantören genomgick den noggranna kontroller med avseende på säkerhet och funktion.

Läs bruksanvisningen noga innan produkten används. Genom att noga följa bruksanvisningen undviker du eventuella problem när du använder produkten. Det är viktigt att du sparar denna bruksanvisning på ett säkert ställe så att du när som helst kan gå tillbaka och läsa i den.

Följ anvisningarna noga för att undvika eventuella olyckshändelser.

med vänliga hälsningar

SÄKERHETANVISNINGAR

- Läs igenom bruksanvisningen noga innan du använder hällen första gången. Instruktionerna säkerställer din säkerhet och förhindrar att hällen skadas.
- Produkten är endast avsedd för hushållsbruk. All annan användning (t.ex. som värmekälla) strider mot hällens avsedda användning och kan orsaka faror för användaren.
- Tillverkaren förbehåller sig rätten att göra design- och specifikationsändringar som inte väsentligt påverkar apparatens prestanda.
- Märk: Produkten och de komponenter som du kommer åt blir varma under användningen. Var noga med att inte röra vid uppvärmningselementen. Barn under 8 år får inte använda produkten, utom om de står under ständig uppsikt.
- Produkten får användas av barn över 8 år och av personer med fysiska, sensoriska eller psykiska funktionsvariationer, eller med bristande erfarenhet av och kunskap om produkten, om de står under uppsikt eller har blivit instruerade om hur den används på ett säkert sätt och om hur de ska undvika faror. Barn får inte leka med produkten. Rengöring och underhåll av produkten får inte utföras av barn utan vuxens uppsikt.
- Märk! Om du lämnar spisen utan uppsikt under matlagning med fett eller olja kan faror uppstå som kan orsaka eldsvåda.
- Försök ALDRIG släcka elden med vatten. Dra ut elkontakten ur produkten och kväv lågorna med ett lock eller en brandfilt.
- Märk! Brandrisk: Använd inte kokytan som förvaringsplats.
- Märk! Stäng av hällens strömtillförsel om kokytan har spruckit, i annat fall finns risk för elstötar.Produkten är inte avsedd att användas tillsammans med en extern ti-

mer eller en separat fjärrkontroll.

- Använd inte ångrengöringsutrustning för rengöring av hällen.
- Märk! Använd inte olämpliga anordningar som ska förhindra att barn kommer åt hällen. Olämpligt utförda anordningar kan orsaka olyckor.
- Om den keramiska hällen används i omedelbar närhet av en radio, tv eller annan utrustning som sänder radiovågor bör du försäkra dig om att hällens peksensorer fungerar korrekt.
- Hällen måste installeras av elektriker eller annan auktoriserad installatör. Detta krav gäller inte spishällar med fabriksinstallerad enfas-väggkontakt.
- Hällen får inte installeras ovanför en värmeapparat utan fläkt, ovanför en diskmaskin, kyl, frys eller tvättmaskin.
- Inredning som står intill hällen måste tåla temperaturer upp till 100°C.Detta gäller faner, lister och ytor av plast, lim samt målning.
- Spishällen får inte användas innan den är installerad och bruksanvisningen måste följas.
- Endast fackmän får utföra reparationer på spishällen. Felaktigt utförda reparationer kan innebära faror för användaren.
- För att koppla bort apparaten från strömförsörjningen måste du antingen slå av huvudströmbrytaren eller dra ur sladden till hällen.
- Barn får inte leka med produkten.
- Kokzonerna blir varma kort efter aktivering. Aktivera därför inte en kokzon innan du placerar en kastrull på den. Även detta förebygger att du slösar med el.
- När strömmen kopplas från raderas alla inställningar och indikationer. Var försiktig när strömmen slås till igen. Ett ”H” som indikerar restvärme visas på displayen så länge någon av kokzonerna fortfarande är varma.
- Se till att strömkabeln inte är i kontakt med hällens hölje när du monterar hällen.
- För att förhindra brandrisk, lämna inte apparaten utan uppsikt under användning.

- Ställ inte plastkärl eller lägg aluminiumfolie på hällen. De smälter vid höga temperaturer och kan skada hällens ovansida.
- Se till att mat (särskilt socker, citronsyra, salt) och plastredskap inte kommer i kontakt med varma kokzoner.
- Om socker eller plast av misstag hamnar på den heta kokzonen, stäng av spisen och använd en skrapa avsedd för keramik- eller glasytor för att omedelbart och försiktigt avlägsna spill från ytan. Använd ugnsvantar eller värmebeständiga handskar. Skydda händerna mot brännskador.
- Använd kastruller och stekpannor med en plan botten och utan skarpa kanter när du lagar mat på hällen, skarpa kanter kan orsaka permanenta skador på hällens ovansida.
- Den keramiska hällens ovansida är värmebeständig. Den tål stora och snabba temperaturväxlingar.
- Undvik att tappa föremål på hällens ovansida. Stötar från spetsiga föremål, såsom kryddflaskor, kan leda till sprickbildning eller flisning av tillagningsytan.
- Om den keramiska ytan är skadad kan mat som tillagas tränga in i induktionshällens strömförande delar genom skadan.
- Stäng av hällens strömtillförsel om kokytan har spruckit, i annat fall finns risk för elstötar.
- Använd inte hällens ovansida som skärbräda eller arbetsyta.
- Vänligen följ instruktionerna gällande den keramiska ytans skötsel och rengöring. Garantin kan upphöra att gälla vid oriktig användning eller olämplig hantering av hällens keramiska yta.
- När du använder spisen för att laga mat och baka avges värme och fukt i utrymmet där spisen är installerad. Försäkra dig om att köket har en god ventilation. Det ska finnas möjligheter att ventilera köket på ett naturligt eller mekaniskt (spisfläkt) sätt.

ENERGISPARTIPS

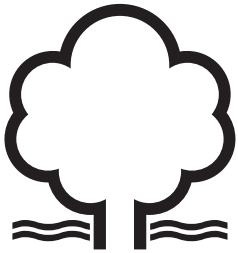

Att använda energin på ett ansvarsfullt sätt sparar inte bara pengar utan hjälper också miljön. Så låt oss spara energi! Så här kan du göra:

• Använd kokkärl med en botten som matchar kokzonens storlek.

• Täck över dina kastruller när det är möjligt för att minska energiförbrukningen.

- Håll alltid kokzonerna och kokkärlens botten rena.
- Smutsig yta på keramikglaset kan förhindra värmeöverföring, och upprepade gånger fastbrända spill kan ofta bara avlägsnas med produkter som orsakar skador på miljön.
- Använd kastruller och stekpannor med en plan botten och utan skarpa kanter när du lagar mat på hällen, skarpa kanter kan orsaka permanenta skador på hällens ovansida.
- Installera inte hällen i omedelbar närhet av din kyl/frys.

UPPACKNING

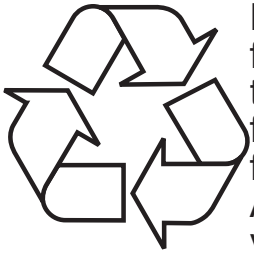

Produkten har en emballerats i en skydds-förpackning så att den inte skadas under transporten. Efter uppackning, kassera allt förpackningsmaterial på ett ansvarsfullt sätt för att minimera miljöpåverkan.
Allt använt förpackningsmaterial är miljö-vänligt. Det är 100 % återvinningsbart och märkt med en symbol som anger detta.

Märk! Förpackningsmaterial, inklusive påsar, polyeten och polystyren, utgör en kvävningsrisk och ska hållas utom räckhåll för barn under och efter uppackning

SKROTA PRODUKTEN

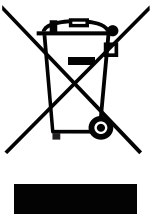

I enlighet med EU-direktivet 2012/19/EU och polsk lag om avfall från elektriska och elektroniska produkter är denna apparat märkt med symbolen för en överkorsad soptunna. Denna symbol anger att apparaten inte får slängas med hushållsavfallet efter användning.

Användaren är skyldig att kassera denna apparat på en auktoriserad insamlingsplats för elektriskt och elektroniskt avfall. Lokala insamlingsplatser, butiker och kommunala myndigheter erbjuder tillsammans ett återvinningssystem.

Att kassera gammal elektrisk och elektronisk utrustning på rätt sätt förhindrar miljö- och hälsorisker orsakade av farliga komponenter och felaktig hantering.

DIN PRODUKT

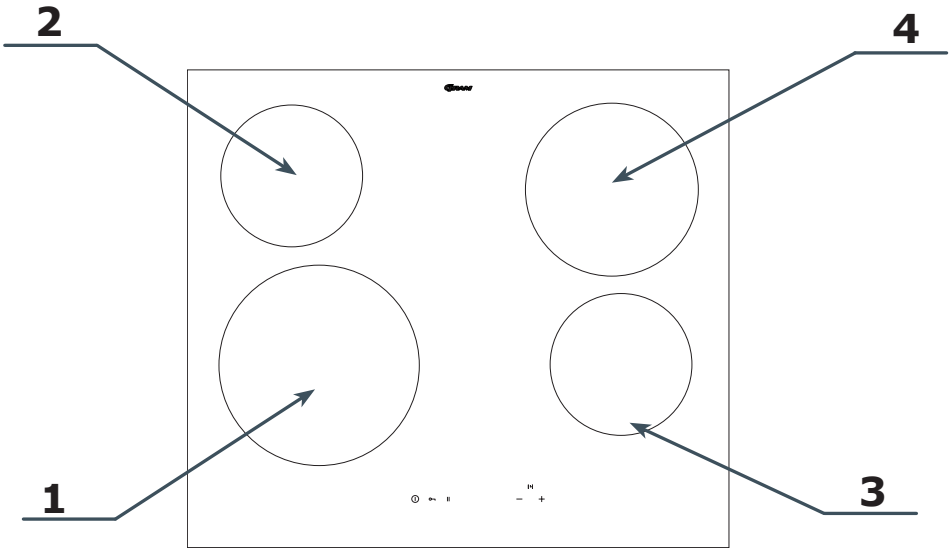

1. Främre vänstra kokzonen, diameter 220 mm
2. Bakre vänstra kokzonen, diameter ø 155 mm
3. Främre högra kokzonen, diameter ø 155 mm
4. Bakre högra kokzonen, diameter 190 mm

Kontrollpanel

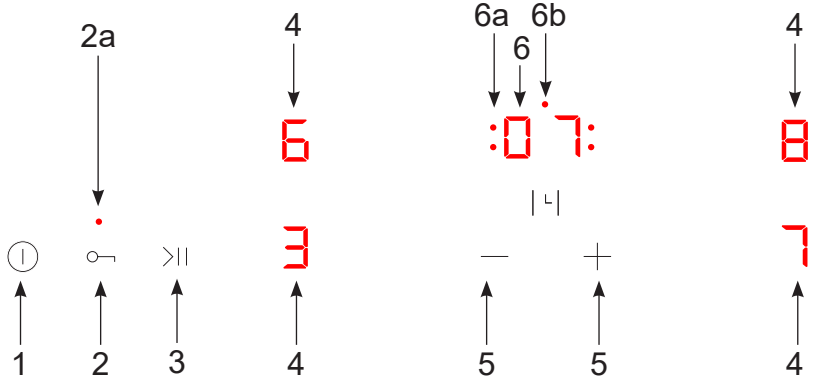

1. Peksensor till/från
2. Barnlås

2a. Barnlåsindikering

3. Pausfunktion med peksensor
4. Peksensor för val av kokzon och strömindikator
5. +/– Sensor för effekt-/tidsval
6. Indikator för nedräkningstimer och aktiveringssensor

6a. Indikator för individuell nedräkningstimer (per kokzon)

6b. Indikator för minutklocka

INSTALLATIONSANVISNINGAR

Urtag i köksbänken

- Urtaget i bänkskivan måste vara placerat minst 50 mm från bakkanten.
- Avståndet mellan urtagets kant och sidoväggen i skåpet ska vara minst 55 mm.
- Köksbänkens material, inklusive faner och lim, måste klara temperaturer upp till 100°C. Annars kan faneren lossna och köksbänken kan deformeras.
- Öppningarnas kanter måste tätas med ett lämpligt material för att förhindra att vatten tränger in.
- Bänkskivans öppning måste sågas till de mått som visas på bilden nedan.

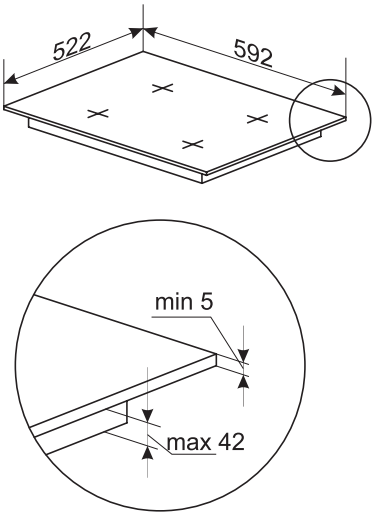

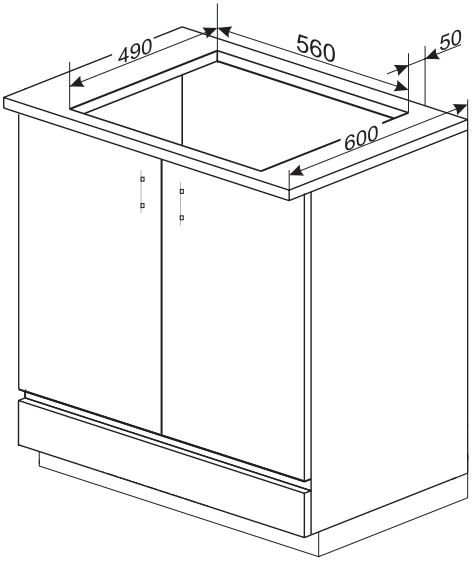

Installera den keramiska hällen i nivå med arbetsytan.

- Bänkskivans öppning måste sågas till de mått som visas på bilden nedan.

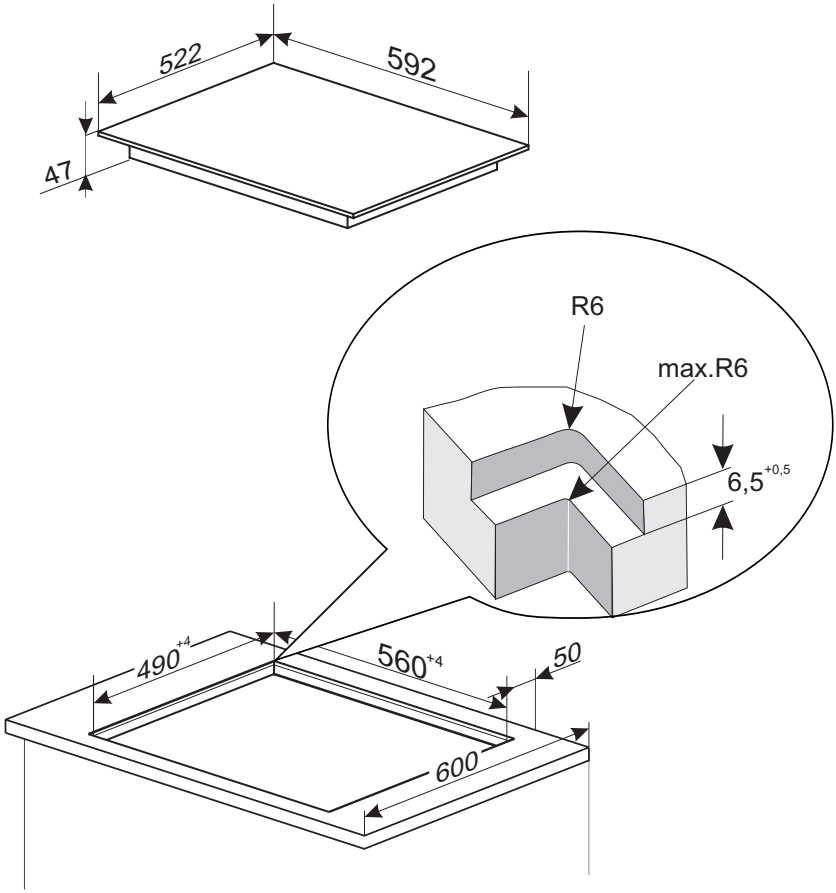



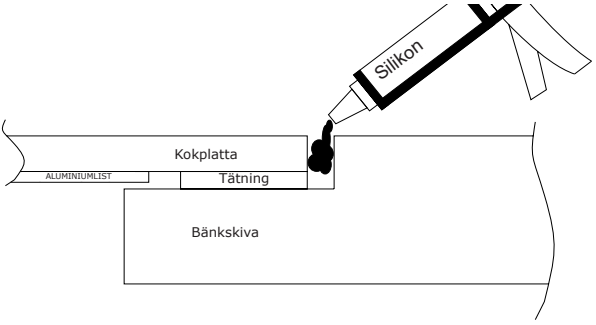



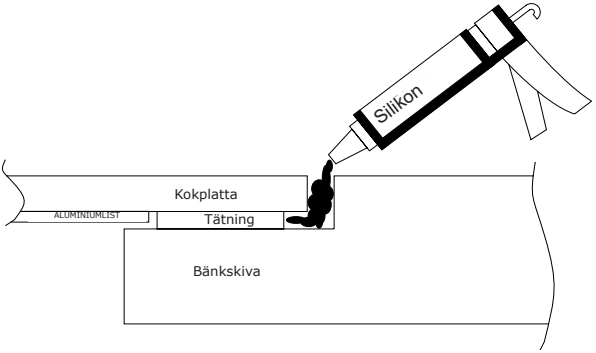

Märk! Tillverkaren ansvarar inte för skador som orsakas av felaktig installation av den keramiska hällen, särskilt inte för skador som uppstår om hällen limmas fast permanent mot bänkskivan underifrån.

Tips för elektrikern

- Det är bäst att installera hällen i jämnhöjd med köksbänkskivan av sten eller keramikplattor.
- Tätningen på den keramiska hällens underkant förhindrar att silikon tränger in under kanten. Om du behöver lyfta ut hällen ur öppningen måste du först skära av silikontätningen runt kanten med en vass kniv. Om silikon tränger förbi tätningen och under spishällens glas blir det omöjligt att skära ut den, och alla försök att ta bort spishällen kan spricka keramikglaset.
- Silikonet som används för att täta kanterna måste vara temperaturbeständigt på minst 160°C.
- För att förhindra att fukt tränger in, försegla de exponerade bänkskivans kanter med en lämplig beläggning, till exempel en silikonbaserad lack.
- Vissa silikoner kan orsaka missfärgning av natursten.
- Måtten som anges i monteringsritningen måste följas strikt.
- Om din keramiska häll går sönder ska du se till att den tas bort på ett säkert sätt från bänkskivan innan serviceteknikern anländer för reparation.

Alternativ 1

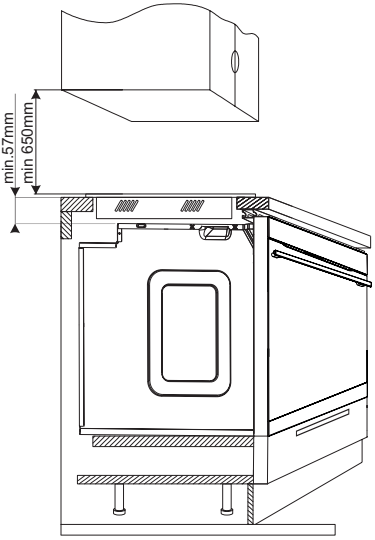

Alternativ 2

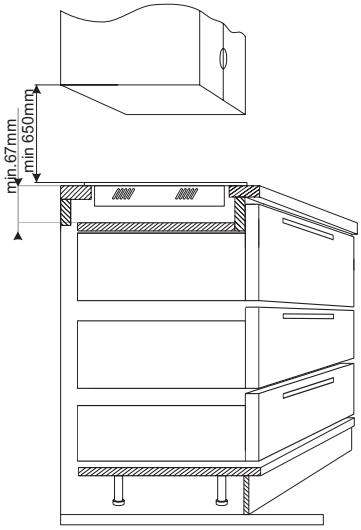

Märk! När du installerar köksbänkskivan i spisen, montera en skiljevägg som visas här. Om hällen är installerad ovanför en inbyggd ugn är skiljeväggen inte nödvändig. Hällen får inte installeras ovanför en ugn som saknar ventilation.
Dra den elektriska sladden så att den inte vidrör det nedre skyddet.

Montera monteringsfästen

- Använd fyra "A" beslag för köksbänkar som är 38 mm tjocka. Passa in hällen i öppningen enligt avbildningen i fig. **1** och **2**. Använd fyra 15x15x50 träklossar utöver de fyra "A" beslagen för att säkra hällen ordentligt i bänkar som är 28 mm tjocka. Passa in hällen i öppningen enligt avbildningen i fig. **3** och **4**.
- Kontrollera så att limtätningen är ordentligt applicerad på hällens kant.
- Sätt fast beslagen löst på hällens botten.
- Ta bort damm från köksbänken, placera hällen i öppningen och tryck ordentligt.
- Placera beslagen lodrätt till hällens kant och fäst dem ordentligt.

1

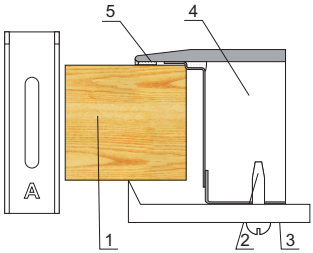

1 - Köksbänk
2 - Skruv
3 - Beslag
4 - Häll
5 - Packning till hällen

3

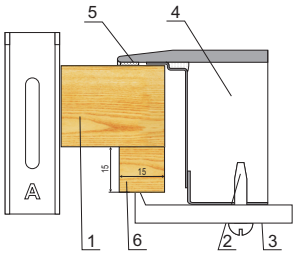

1 - Köksbänk
2 - Skruv
3 - Beslag
4 - Häll
5 - Packning till hällen
6 - Träkloss

2

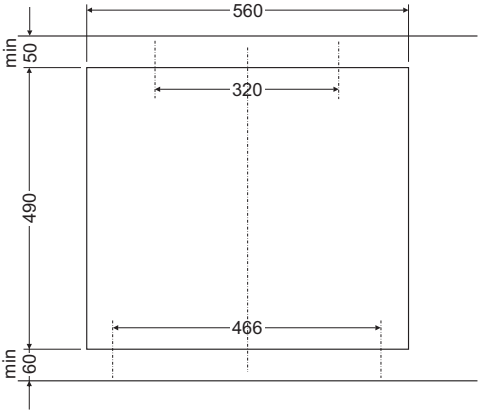

4

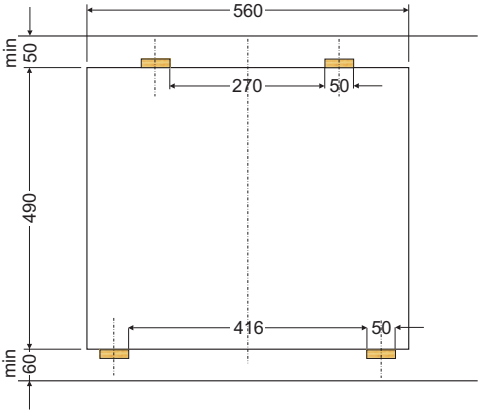

Strömanslutning

Elanslutningen måste utföras av behörig elinstallatör. Gör inga ändringar i hällens elektriska system.

Tips för elektrikern

Spishällen är avsedd för trefas växelström (380–415 V 2N ~50/60 Hz). Apparaten kan konfigureras för enfasmatning (220–240 V) genom att bygla de relevanta anslutningarna enligt kopplingsschemat. Elschemat finns på hällens undersida. Du kommer åt uttagsplinten genom att ta bort locket på hällens undersida. Kom ihåg att matcha elkabeln till anslutningstypen och till hällens märkeffekt.

Nätsladden måste säkras i en dragavlastningskonsol.

Se till att ansluta skyddsjordledaren (PE) till rätt plint, märkt med ⏚.Elnätet måste ha en säkerhetsbrytare som gör det möjligt att bryta strömförsörjningen i en nödsituation. Avståndet mellan aktiva kontakter och säkerhetsbrytaren måste vara minst 3 mm.

Läs informationen på märkskylten och elschemat noggrant innan du ansluter produkten till strömuttaget.

Elektrikern måste lämna ett ”intyg för hällens elektriska installation” till köparen (medföljer garantibeviset).

Om hällen ansluts på annat sätt än enligt elschemat kan den skadas.

Elschema

Märk! Värmeelementen arbetar med 220-240 V. Märk! En skyddsjordledare (PE) måste anslutas till uttaget markerad med ⏚ för varje anslutning.				Rekommenderad anslutningskabel
1	För en 220/240 V enfasanslutning med neutralledare ska terminalerna 1–2 byglas, neutralledaren anslutas till terminal 4 och skyddsledaren till terminal ⏚.	1N~	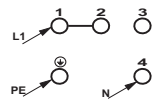	HO5VV-FG 3X 4 mm²
2	För en 380/415 V tvåfasanslutning med neutralledare ansluts de enskilda fasledarna till plintarna 1 och 2, neutralledaren till plint 4 och skyddsledaren till ⏚.	2N~	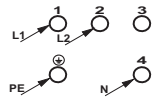	HO5VV-FG 4X 2,5 mm²
Fasledare - L1=R, L2=S, N- neutralledare; ⏚ - skyddsjord				

ANVÄNDNING

Innan du använder hällen första gången

- Rengör din keramiska häll noggrant innan användning. Ytan till den keramiska hällen måste skötas lika försiktigt och noga som en glasyta.
- Öppna ett fönster eftersom hällen kan avge en otrevlig lukt första gången den används.
- Följ alla säkerhetsanvisningar när du använder hällen.

Att begränsa funktionstiden

För att öka effektiviteten är hällen utrustad med en funktionstidsbegränsning för varje kokzon. Den maximala funktionstiden är inställd efter den senast valda värmeinställningen
Om du inte ändrar värmeinställningen under en längre tid (se tabell) kommer kokzonen i fråga att stängas av automatiskt och restvärmeindikatorn aktiveras. Men du kan starta och använda separata kokzoner när du vill i enlighet med användaranvisningarna.

Inställning av tillagnings-värme	Maximal funktionstid (timmar)
1	10
2	5
3	5
4	4
5	3
6	2
7	2
8	1,5
9	1,5

Den keramiska hällen har elektroniska sensorfält som regleras genom att du trycker på det markerade området med fingret (touch-sensorer).
Varje sensorberöring bekräftas med ett ljudpip, såvida den inte avaktiverats i ljudinställningarna i användarmenyn.



När du ändrar värmeinställningar ska du tänka på att bara röra vid ett sensorfält i taget. Om två eller fler sensorer berörs samtidigt (såvida inte en kokzon stängs av) ignorerar apparaten signalerna och kan utlösa en felkod om kontakten varar längre.

Att välja kokkärl

Det finns särskilt testade kokkärl för matlagning och bakning med keramiska spisar. Följ anvisningarna från kokkärlens tillverkare.

Kokkärl med botten av aluminium eller koppar kan lämna fläckar på den keramiska hällen som är mycket svåra att få bort. Vi rekommenderar särskild försiktighet med emaljerade kokkärl. Dessa kan skada hällen permanent. Följ anvisningarna nedan för lägsta energiförbrukning, bästa tillagningstider och för att förhindra att mat kokar över och bränns fast på hällen.

Kokkärlens botten:

Kokkärlen bör ha en jämn, plan botten. Om kärlets botten har skarpa kanter eller har fastbrända, förkolnade matrester kan den keramiska ytan repas!

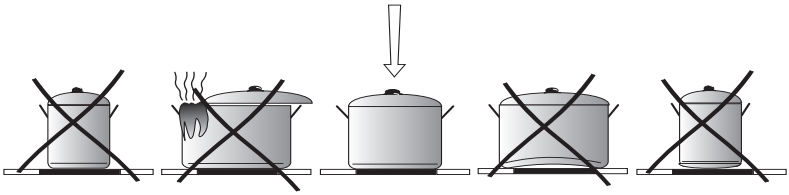

Kokkärlens storlek:

Kokkärlens diameter bör stämma så nära det går med kokzonernas diameter.

Lock till kokkärl:

Ett lock förhindrar att hettan försvinner ur kärlet, vilket gör att både tillagningstiden och energiförbrukningen minskar.

Kontrollpanel

När kretskortet ansluts till elnätet ska alla lysdioder och displayer tändas i 1 sekund. Programvaruversionen visas också.
Kretskortet kan endast aktiveras från standby-läge med sensor ⏻ när låsfunktionen på kontrollpanelen är inaktiv. Om andra sensorer trycks in samtidigt som sensor ⏻ aktiveras inte panelen utan förblir i standby-läge, visar fel F1 och avger en ljudsignal tills sensorerna släpps. När en korrekt tryckning på sensor ⏻ registreras växlar panelen till aktivt läge och en kort ljudsignal avges.

Ställ inte föremål på kontrollpanelens sensorer. Se till att kokkärlet står innanför kokzonens markering. Om du placerar kokkärl för nära kontrollpanelen eller täcker någon av sensorerna visar hällen felkoden F1 och stängs av automatiskt av säkerhetsskäl.

Slå på apparaten.

Tryck på till/från sensorn ⏻ för att starta hällen. "0" visas på alla kokzoners displayer. Efter att du valt en kokzon via dess valsensor kan du justera värmen till önskad nivå med hjälp av +/– sensorerna (se 'Använda en kokzon').

Produkten stänger av sig själv om du inte trycker på någon sensor inom 15 sekunder.
Om barnlåset är aktiverat kan hällen inte startas (se ”Att låsa upp barnlåset”).

Använda en kokzon

När hällen har aktiverats med På/Av- sensorn ⏻ kan kokzonerna användas enligt följande instruktioner:

1. Välj en kokzon med sensorfältet för val av kokzoner. (Sensorfältens placering motsvarar de enskilda kokzonernas placering.)
2. Ställ in önskad värmenivå med hjälp av +/– sensorerna. "Om du trycker på [+]-sensorn för första gången väljs automatiskt effektnivå 9, medan det första trycket på [–]-sensorn som standard ställs in på effektnivå 4."
3. Den valda värmenivån bekräftas automatiskt efter 10 sekunders inaktivitet eller omedelbart efter att man tryckt på sensorn för val av kokzon.
4. För att ändra värmeeffektinställningen igen enligt beskrivningen i punkt 1, välj först önskad kokzon med kokzonsvalssensorn och välj sedan effekten med sensorerna [+]/[–].

Om ingen effektnivå väljs inom 10 sekunders inaktivitet, avslutar hällen justeringsläget för kokzonen.
Kokzonen aktiveras när dess effekt väljs.

Stäng av en kokzon

Den valda kokzonen kan stängas av på följande sätt:

1. Välj en kokzon med sensorfältet för val av kokzoner.
2. För att minska värmeinställningen till 0, tryck på sensorerna **[–]** och **[+]** samtidigt, eller använd sensorerna **[–]** för att gradvis minska effektnivån.

Bokstaven "**H**” visas på displayen och indikerar restvärme.

Stänga av produkten

Produkten är igång när minst en kokzon är aktiv. För att stänga av apparaten, tryck på på/av-knappen. Du hör ett långt pip och restvärmeindikatorn "**H**" visas på kokzonens display.

Barnlåsfunktion

Barnlåsfunktionen kan både ställas in när hällen är igång och när den är avstängd. Barnspärren är utformad för att förhindra obehöriga justeringar av inställningarna eller oavsiktlig användning av apparaten av barn eller husdjur.

Att ställa in barnlåset
För att låsa apparaten, tryck och håll ned barnlåssensorn ⊶ i 3 sekunder tills indikatorlampan ⊶ tänds. En kort pipton hörs när kontrollampan tänds. Barnspärren kan aktiveras under användning eller medan hällen är avstängd. Om den aktiveras när den är avstängd fungerar den som ett engångsspärr som automatiskt avaktiveras nästa gång hällen används.

Automatisk barnlås
Det automatiska barnlåset är utformat för att låsa hällen automatiskt varje gång den stängs av. Observera att den här funktionen inte låser kontrollpanelen medan hällen används.
För att aktivera det automatiska barnlåset, tryck och håll sensorn ⏀ intryckt i 6 sekunder – en dubbel pipton ljuder och kokzonens indikatorer visar 'H' (överst) och 'L' (nederst) för att bekräfta.
Från och med nu aktiverar hällen automatiskt barnlåset varje gång den stängs av. Detta skyddar mot oavsiktlig aktivering. När den här funktionen är aktiv måste du först låsa upp hällen innan du använder den, och för att göra det trycker du och håller ned barnlåssensorn ⏀ i 3 sekunder tills indikatorn släcks och en enkel pipton hörs.

Avaktivera det automatiska barnlåset
För att avaktivera det automatiska barnlåset, tryck och håll ⏀ intryckt i 6 sekunder. En dubbel signal indikerar att funktionen nu är avstängd.

Kokassistfunktion

Funktionen Boil Assist värmer upp kokzonen på maximal effekt under en inställd tid (se tabell) innan den automatiskt sänker värmen till den inställda nivån. Den här funktionen kan användas för att tillfälligt öka effekten (för återuppvärmning) när som helst under tillagningen.

Aktivera kokhjälpfunktionen
För att aktivera funktionen Boil Assist väljer du önskad kokzon, använder sensorerna **+/–** för att välja en effektnivå mellan 1 och 8 och trycker och håller kokzonssensorn intryckt i 3 sekunder; detta aktiverar Boil Assist och avslutar automatiskt justeringsläget för den zonen.
Funktionen Boil Assist kan aktiveras när som helst för att ge en tillfällig effektökning. Tryck bara på och håll ned sensorn för önskad kokzon i 3 sekunder.
När Boil Assist är aktiv piper hällen och kokzonens display växlar mellan bokstaven 'A' och effektinställningen.
För att avaktivera Boil Assist när som helst trycker du helt enkelt på och håller ned kokzonssensorn igen.

Om du justerar effektnivån manuellt medan Boil Assist är aktiv avaktiveras funktionen automatiskt.

När Boil Assist har varit aktiv en viss tid kommer kokzonen att återgå till den inställda värmen, och värmeinställningen visas på displayen.

Värmeinställningar	Snabb tillagningstid [min]
1	1
2	2,5
3	5
4	5,5
5	6,5
6	1
7	3
8	3
9	-

Indikator för restvärme i kokzonen

När du har stängt av en kokzon kommer bokstaven ”H” att visas för kokzonen i fråga, den varnar för att kokzonen fortfarande är varm!

Rör inte kokzonen när restvärmeindikatorn lyser! Det finns en allvarlig risk för brännskador. Undvik också att placera värmekänsliga föremål på den förrän restvärmeindikatorn slocknar.

Indikatorn för restvärme ”H” syns inte under strömavbrott. Trots detta kan kokzonen fortfarande vara het!



Pausfunktion

För att slå på/av pausfunktionen, tryck helt enkelt på paussensorn . Medan apparaten är i pausläge är alla kontroller inaktiverade förutom barnlåset och på/av-sensorerna. Funktionen kan vara aktiv i 30 minuter. Efter denna tid stängs hällen av. Om en kokzon är varm visar displayen för den zonen restvärmesymbolen ”H”.

Timer

Med timern kan du ställa in en specifik tid för varje kokzon; zonen stängs av automatiskt när tiden har gått ut.
När kokzonen och effektnivån har valts, tryck på timersensorn för att låsa effektinställningen och gå in i inställningsläge för tid. Den aktiva kokzonens display slutar blinka, timerdisplayen börjar blinka och en statuslampa pulserar bredvid den valda zonen för att bekräfta vilken timer som justeras.

Använd sensorerna [+]/[–] för att ställa in tiden. Tryck kort på sensorerna [+] eller [–] för att justera timern i steg om en minut. Håll ned sensorn [+] eller [–] för att påskynda tidsinställningen. För att programmera timern till 20 minuter trycker du antingen på [+]-sensorn i följd eller håller den intryckt tills önskat värde har uppnåtts.

Bekräfta inställningen genom att trycka på timersensorn eller någon av kokzonens sensorer. Om inga sensorer berörs inom 10 sekunder sparar apparaten automatiskt och tillämpar de nya inställningarna.

Programmerad timer kan ändras eller stängas av när som helst. För att justera nedräkningstimerns längd väljer du den relevanta kokzonen, trycker på timersensorn och justerar tiden enligt den tidigare beskrivningen.
I nästa rad: För att snabbt återställa timern, tryck på + och – sensorerna samtidigt.

När den inställda tillagningstiden har löpt ut hörs en ljudsignal. Tryck på valfri sensor för att stänga av varningstonen. Om du inte gör något stängs tonen av efter 60 sekunder (standardinställning).

Välj en annan kokzon (när du justerar kokzons- eller timerinställningar).
Om du väljer en annan kokzon sparas automatiskt värme- och timerinställningarna för den aktuella zonen innan den nya aktiveras.

Apparaten låter dig ställa in en oberoende tillagningstid för varje zon, från 1 till 99 minuter. Om ingen zon väljs inom 10 sekunder växlar displayen automatiskt till att visa den kokzon som har kortast återstående tid.

När den inställda tillagningstiden har löpt ut hörs en ljudsignal. Tryck på valfri sensor för att stänga av varningstonen. Om du inte gör något stängs tonen av efter 60 sekunder (standar dinställning).

Äggklocka

Timern kan också fungera som en oberoende minutklocka som arbetar utan att stänga av några kokzoner. Äggklockan aktiveras genom att trycka på timersensorn och följa standard-proceduren för tidsinställning. Se till att ingen kokzon justeras innan du försöker ställa in äggklockan. Minutfunktionen kan även användas när hällen är avstängd.

Aktivering av minuturet indikeras med en blinkande indikator ovanför kokzonens display. Avbryt minuturet på samma sätt som du avbryter timern för en vald kokzon.

Tidskontroll

Med tidskontrollfunktionen kan du se den förflutna tillagningstiden för en vald zon.
Du kan bara kontrollera den förflutna tillagningstiden genom att trycka på sensorn för den aktiva zonen. Displayen växlar mellan förfluten tillagningstid och 'UPP'-symbolen.

Den förflutna tiden kan endast visas när kokzonen har varit i drift i minst 60 sekunder.

Tidskontrollfunktionen kan inte användas om en nedräkningstimer redan har ställts in för den specifika kokzonen.

Minnesfunktion

Minnesfunktionen sparar aktiva inställningar till ett icke-flyktigt minne, vilket gör att hällen behåller sina parametrar vid en oavsiktlig avstängning, till exempel på grund av vätskespill. För att återställa dina inställningar inom 59 sekunder efter en oavsiktlig avstängning slår du på apparaten igen med På/Av-sensorn ⏻ och håller sedan ned pausfunktionssensorn i 5 sekunder. Displayen växlar mellan aktuell värmeinställning och två blinkande vertikala linjer.

Vid vätskespill kan du med hjälp av minnesfunktionen återställa tidigare inställningar, förutsatt att återställningsprocessen påbörjas inom en minut efter att hällen stängts av.

Konfigurationsmeny

Använd konfigurationsmenyn för att justera hällens standardinställningar och skräddarsy dess funktionalitet efter dina behov.
Konfigurationsmenyn är endast tillgänglig när hällen är avstängd. För att komma åt konfigurationsmenyn håller du ned sensorerna ⏻ och 🔒 i 1 sekund. De aktuella inställningarna visas på kokzonens och timerns display:



Använd skjutreglagesensorn för att välja önskad konfigurationsparameter enligt tabellen nedan:

Inställning (+/–)	1	2	3	4	5	6	7	8
Program	P1	P2	P3	P4	P5	P6	S	R

Efter att du valt konfigurationsparametern trycker du på timerindikatorn för att ange parameterinställningarna. Konfigurationsparameterdisplayen slutar blinka och timerdisplayen börjar blinka. Detta indikerar att du kan välja önskad inställning för en given parameter. För att bekräfta en inställning trycker du på timerindikatorn/sensorn. Timerdisplayen slutar blinka och parameterdisplayen börjar blinka igen.

P1 – Timer/minuters piplängd:

Inställning (+/–)	Inställning
0	5 sekunder
1	10 sekunder
2	30 sekunder
3	60 sekunder (standardinställning)

P2 – Volym:

Inställning (+/–)	Inställning
0	Lägre volym
1	Medel ljusstyrka
2	Högsta volym (standardinställning)

P3 – Inställningar för bekräftelsepip:

Inställning (+/–)	PÅ/AV	Fel	Larm	Bekräfta	Ändra
0	På	På	-	-	-
1	På	På	På	-	-
2	På	På	På	På	-
3 (standardinställning)	På	På	På	På	På

PÅ/AV Pipsignal vid på/av-funktion på hällen och pipsignal vid avstängning av hällen

Larm: Pipsignal för avslutad nedräkning av timer och minutklocka.

Bekräfta: Bekräftelsesignal från sensorn för smältfunktion, lås/paus, kokzon, kokzonsförlängning och Boil-Assist-funktionen.

Ändra: Pipar vid växling mellan effekt-/tidsinställningar

P4 – Eko-funktion på/av
Den här funktionen är endast tillgänglig i modeller utrustade med ett skjutreglage.

P5 – Aktivera/avaktivera tidskontrollfunktionen

Inställning (**+/–**)	Inställning
0	Funktionshindrad
1	Aktiverad (standardinställning)

P6 – demonstrationsläget:
Demonstrationsläget gör att du kan utforska alla funktioner och visningsalternativ utan att det blir värme i kokzonerna.

Inställning (**+/–**)	Inställning
0	Inaktiverad (standardinställning)
1	Aktiverad

S (7) – Spara inställningar:
Håll timersensorn intryckt i 3 sekunder för att spara inställningarna och avsluta menyn. Apparaten bekräftar med ett långt pip.

R (8) – Återställ till standardinställning:
Tryck och håll ner timersensorn i 3 sekunder för att återställa inställningarna till standardvärdena och avsluta menyn. Apparaten bekräftar med ett långt pip.

RENGÖRING OCH SKÖTSEL

Goda rutiner för rengöring och skötsel påverkar märkbart hällens felfria funktion.

Du rengör keramiska ytor på samma sätt som glasytor. Du får aldrig använda slipande rengöringsmedel eller kaustiksoda, skurpulver eller slipande hushållsdukar! Använd inte produkter som rengör med ånga.

Rengöring efter varje användning

- **Lite matrester som inte bränt fast**

Torka av med en fuktig duk utan diskmedel. Om du använder diskmedel kan hällens yta få en blåaktig missfärgning. Dessa ihärdiga fläckar kan inte alltid tas bort omedelbart, även om du använder ett specialrengöringsmedel.

- **Torkade matrester som har fastnat**

Avlägsna med en skrapa. Torka sedan det keramiska glaset med en fuktig duk.

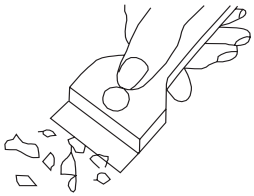

Ta bort smuts

- Ljusa pärlemorfärgade fläckar (rester av aluminium) kan tas bort från den kalla hällen med ett specialrengöringsmedel. Kalkrester (t.ex. efter förångat vatten) kan tas bort med ättika eller ett specialrengöringsmedel.
- Du kan köpa specialrengöringsmedel i snabbköp, i butiker med vitvaror, på stormarknader och i affärer med köksinredning. Skrapor kan köpas i gör-det-själv-affärer och i affärer med målartillbehör.
- Applicera inte någon slags rengöring på en varm kokzon.
- När du har applicerat rengöringsmedlet låter du det torka och torkar sedan av det med en fuktig duk. Alla spår av rengöringsmedlet ska torkas rent med en fuktig duk innan hällen värms upp igen. I annat fall kan de ha en korrosiv effekt som skadar hällens yta permanent.

Garantin omfattar inte skador som orsakats av att den keramiska glasytan har skötts felaktigt.

Repor och missfärgning av hällen inverkar inte på dess korrekta funktion.

FELSÖKNING

Om ett fel inträffar:
- Stäng av hällen med till-/frånsensorn om det går.
- Skilj hällen från strömförsörjningen genom att slå från säkringen eller genom att dra ut elkontakten.
- Kontakta en serviceverkstad för reparation.
- Du kan åtgärda mindre fel själv med hjälp av instruktionerna nedan. Kontrollera alla punkter i tabellen innan du kontaktar kundtjänst för reparation.

PROBLEM	MÖJLIG ORSAK	ÅTGÄRD
1.Ugnen fungerar inte	- ingen ström	- Kontrollera dvärgbrytaren eller säkringarna i ditt elskåp.
2. Sensorer reagerar inte vid beröring	- hällen är inte igång	- slå på
	- sensorfälten har berörts för kort tid (mindre än 1 sekund)	- rör vid sensorn längre
	- flera sensorfält nedtryckta samtidigt	- tryck alltid bara på en sensor (förutom för special-funktioner)
3. Hällen svarar inte och piper kort	- barnlåset är aktivt	- ta bort barnlåset
4. Hällen svarar inte och piper länge.	- felaktig användning (fel sensorfält har berörts, eller sensorfälten har berörts för kort tid)	- anslut hällen igen
	- sensorfälten är övertäckta eller smutsiga	- avtäck eller rengör senso-rerna
5. Hällen stänger av sig själv.	- inget sensorfält har berörts inom 15 sekunder efter det att hällen startades.	- starta hällen och ställ in värme utan dröjsmål
	- sensorfälten är övertäckta eller smutsiga	- avtäck eller rengör senso-rerna
6. En enskild kokzon stängs av	- att begränsa funktionstiden	- sätt på kokzonen igen.
	- sensorfälten är övertäckta eller smutsiga	- avtäck eller rengör senso-rerna
7. Indikatorn för restvärme är släckt även när kokzo-nerna är varma	- strömavbrott eller hällen avskiljd från elnätet	- Restvärmeindikatorn visas igen så snart strömmen till hällen återställs.

8. **F1** visas på timerdisplayen.	- smutsig kontrollpanel eller sensor hålls intryckt för länge	- rengör kontrollpanelen
9. Följande symboler visas på kokzonens display. **F0**, **F2, F3, F6, F7**, **F8**	- extern ströminverkan.	- Dra ut elkontakten i 120 sekunder eller slå ifrån dvärgbrytaren eller säkringen i ditt elskåp.
10. Hällens keramiska yta är sprucken	 Fara! Dra genast ut kontakten eller stäng av strömbrytaren. Lämna in produkten för reparation på närmaste serviceverkstad.	
11. Om problemet kvarstår	Koppla ur apparaten eller slå av huvudströmbrytaren. Lämna in produkten för reparation på närmaste serviceverkstad. Viktigt! Det är ditt ansvar att använda hällen på ett korrekt sätt och att se till att den är i gott skick. Om du tillkallar service p.g.a. att du har använt hällen på ett felaktigt sätt kommer du själv att få stå för kostnaderna även om garantitiden ännu inte har gått ut. Tillverkaren ansvarar inte för fel som har orsakats av att anvisningarna i användarmanualen inte har följts.	
12. Eco- och Time-Check-funktionerna (om tillgängliga) fungerar inte. - Apparaten avger inga pipsignaler - Spishällen värms inte upp trots att en effektnivå har valts för kokzonen.	- Felaktig konfiguration i användarmenyn. - Demonstrationsläge aktiverat.	- Se handboken för att kontrollera och justera användarmenyns inställningar om en ändring är nödvändig.

SPECIFIKATION

Märkspänning:	220-240V/380-415 V~ 50/60Hz
Märkeffekt:	6,3 kW
- Kokzon: 2 x Ø 155 mm	1200 W
- Kokzon: 1 x Ø 190mm	1700W
- Kokzon: 1 x Ø 220mm	2100W
Dimensioner:	592 x 522 x 47;
Vikt:	ca 8,1 kg;

Uppfyller kraven i EU-standarder EN 60335-1; EN 60335-2-6.

Strömförbrukning i standby [W]	-
Strömförbrukning i avstängt läge [W]	0,3
Strömförbrukning med nätverksansluten produkt [W]	-
Automatisk standby/avstängningstid [min]	1

GARANTI OCH SERVICE

Garanti

Garantin gäller enligt informationen på garantibeviset. Tillverkaren ansvarar inte för någon skada som orsakas av att produkten har använts på ett felaktigt sätt.

Tillverkaren rekommenderar att alla reparationer utförs av tillverkarens servicetekniker eller av serviceverkstäder som har auktoriserats av tillverkaren. Reparationer bör endast utföras av behörig servicetekniker.

Dear customer,

From now on, your daily housework will be easier than ever before. Your appliance is exceptionally easy to use and extremely efficient. After reading these Operating Instructions, operating the appliance will be easy.

Before being packaged and leaving the manufacturer, the appliance was thoroughly checked with regard to safety and functionality.

Before using the appliance, please carefully read these Operating Instructions. By following these instructions carefully you will be able to avoid any problems in using the appliance. It is important to keep these Operating Instructions and store them in a safe place so that they can be consulted at any time.

Follow these instructions carefully in order to avoid possible accidents.

Sincerely,

NOTES ON SAFETY

- Before using the appliance for the first time, carefully read its Operating Instructions. This will ensure user safety and prevent damage to the appliance.
- The appliance is intended for household use only. Any other use (eg heating) is incompatible with the appliance's intended purpose and can pose a risk to the user.
- The manufacturer reserves the right to make design and specification changes that do not materially affect the appliance's performance.
- Note!The appliance and its accessible parts become hot during use. Care should be taken to avoid touching heating elements. Children less than 8 years of age shall be kept away unless continuously supervised.
- This appliance can be used by children aged from 8 years and above and persons with reduced physical, sensory or mental capabilities or lack of experience and knowledge if they have been given supervision or instruction concerning use of the appliance in a safe way and understand the hazards involved. Children shall not play with the appliance. Cleaning and user maintenance shall not be performed by children without supervision.
- Note! Unattended cooking on a hob with fat or oil can be dangerous and may result in fire.
- NEVER attempt to extinguish fire with water. Unplug the appliance and cover flame with lid or non-combustible blanket.
- Note! Risk of fire: do not store anything on the cooking surface.
- Note! If the cooking surface is cracked, turn off the power to avoid the risk of electric shock.The appliance is not intended to be operated by means of an external timer or separate remote-control system.
- Do not use steam cleaning equipment to clean the hob.

- Note! Do not use unsuitable hob guards that prevent children from accessing hob. Use of unsuitable hob guards can cause accidents.
- If the ceramic hob is operated in immediate vicinity to the radio, television set or other radio-frequency-emitting device, make sure that the hob's touch sensor controls operate correctly.
- The hob must be connected by an electrician or an authorised installer. This requirement does not apply to hobs with a factory-installed single-phase electrical wall plug.
- Do not install the hob over a heater lacking a fan, a dishwasher, a refrigerator, a freezer or a washing machine.
- The furniture in which the hob is installed must be resistant to temperatures up to 100°C.This applies to veneers, edges, surfaces made of plastics, adhesives and paints.
- The hob should only be used after it has been built in, in accordance with this operating instructions.
- Repairs to electrical appliances may only be conducted by specialists. Improper repairs can be dangerous to the user.
- To disconnect the appliance from the power supply, you must either switch off the main circuit breaker or unplug the hob.
- Children shall not play with the appliance.
- Cooking zones get hot soon after activation. Therefore do not activate a cooking zone before placing a pot on it. This also helps avoid wasting electricity.
- Once power is disconnected all settings and indications are erased. When electric power is restored caution is advisable. As long as the heating zones are hot, the display will show the "H” residual heat indicator.
- When mounting the hob, make sure that the power cable is not in contact with hob’s housing.
- To prevent the risk of fire, do not leave the appliance unattended at any time during use.
- Do not use plastic containers and aluminium foil. They melt at high temperature and may damage the cooking surface.

- Make sure that food (especially sugar, citric acid, salt) and plastic utensil do not get in contact with hot cooking zones.
- If sugar or plastic accidentally fall on the hot cooking zone, turn off the hob and wearing oven mitts or heat-resistant gloves, use a scraper designed for ceramic or glass surfaces to immediately and carefully remove the spill from the surface. Protect your hands from burns and injuries.
- When cooking on ceramic hob only use pots and pans with a flat base having no sharp edges or burrs as these can permanently scratch the hob.
- Ceramic hob cooking surface is resistant to thermal shock. It can withstand cold or hot temperature.
- Avoid dropping objects on the cooking surface. Impact from pointed objects, such as spice bottles, may result in cracking or chipping of the cooking surface.
- If any damage to ceramic surface occurs, seething food can get into the live parts of the induction hob through damaged areas.
- If the cooking surface is cracked, turn off the power to avoid the risk of electric shock.
- Do not use the cooking surface as a cutting board or work table.
- Please follow the instructions for care and cleaning of ceramic hob. The warranty may be voided in the event of misuse or mishandling of the ceramic surface.
- Using the appliance for cooking and baking results in the emission of heat and moisture in the room in which it is installed. Make sure that kitchen is well ventilated. Natural ventilation openings or forced mechanical ventilation (exhaust hood) should be available.

TIPS ON SAVING ELECTRICITY

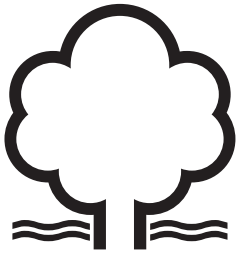

Using energy in a responsible way not only saves money but also helps the environment. So let's save energy! And this is how you can do it:

• Use cookware with a base that matches the size of the cooking zone.

• Cover your pans when possible to reduce energy consumption.

- Always keep the cooking zones and cookware bases clean.
- Soiled surface can prevent heat transfer – and repeatedly burnt–on spillages can often only be removed by products which cause damage to the environment.
- When cooking on induction hob only use pots and pans with a flat base having no sharp edges or burrs as these can permanently scratch the cooking surface.
- Do not install the hob in the immediate vicinity of refrigerator / freezer.

UNPACKING



During transportation, protective packaging was used to protect the appliance against any damage. After unpacking, dispose of all packaging materials responsibly to minimise environmental impact.
All materials used for packaging the appliance are 100% recyclable and are marked with the appropriate symbol.

Note! Packaging materials, including bags, polyethylene, and polystyrene, present a choking hazard and should be kept away from children at all times during and following unpacking.

DISPOSAL OF OLD APPLIANCE

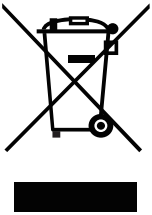

In accordance with European Directive 2012/19/EU and Polish law on waste electrical and electronic equipment, this appliance is marked with the crossed-out waste bin symbol. This symbol indicates that the appliance must not be disposed of with household waste after use.

The user is obligated to dispose of this appliance at an authorised collection point for waste electrical and electronic equipment. Local collection points, shops, and local authority departments together provide a recycling scheme.

Properly disposing of old electrical and electronic equipment prevents environmental and health risks caused by hazardous components and improper handling.

YOUR APPLIANCE

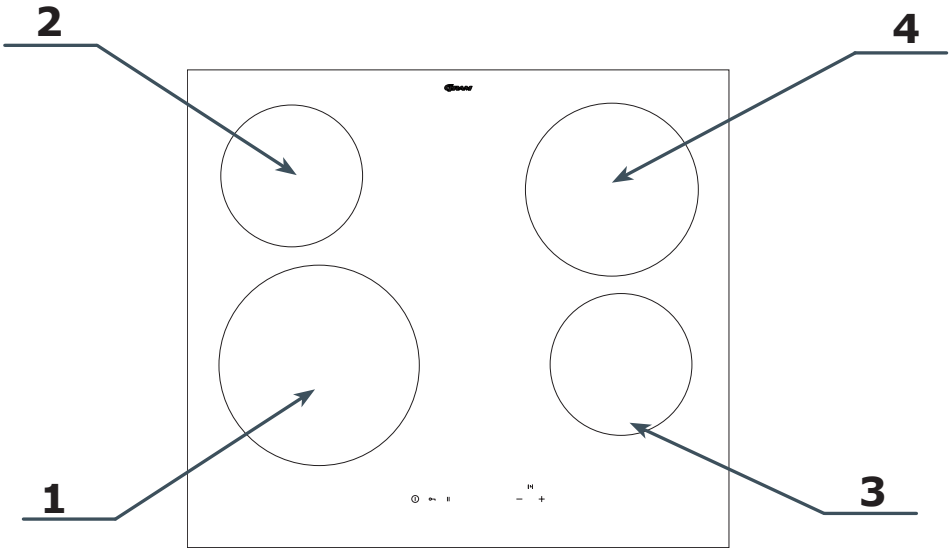

1. Front left cooking zone, diameter 220 mm
2. Rear left cooking zone, diameter ø 155 mm
3. Front right cooking zone, diameter ø 155 mm
4. Rear right cooking zone, diameter 190 mm

Control Panel

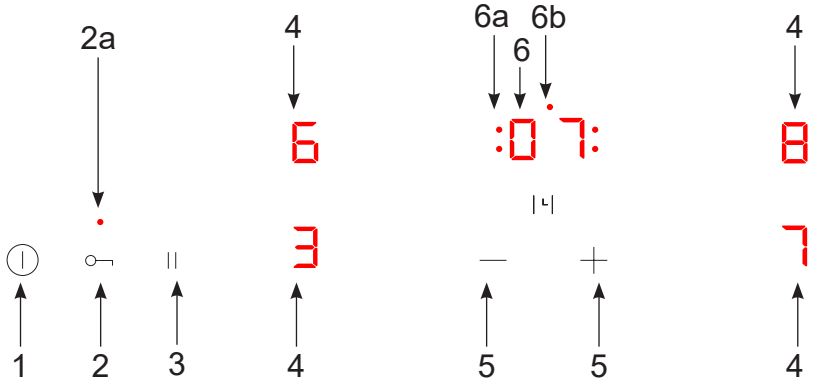

1. On/Off
2. Child Lock

2a. Child Lock indicator

3. The Stop'n go function touch sensor
4. Cooking zone selection sensor
5. +/– Power / time selection sensor - slider
6. Countdown Timer

6a. Countdown Timer indicator for individual cooking zone

6b. Minute Minder active indicator

INSTALLATION INSTRUCTIONS

Make the worktop recess

- The worktop recess must be positioned at least 50 mm from the rear edge.
- The distance between the edge of the opening and the side wall of the furniture should be minimum 55 mm.
- Worktop must be made of materials, including veneer and adhesives, resistant to a temperature of 100°C. Otherwise, veneer could come off or surface of the worktop become deformed.
- Edge of the opening should be sealed with suitable materials to prevent ingress of water.
- Worktop opening must be cut to dimensions as shown on figure below.

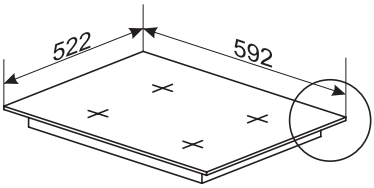

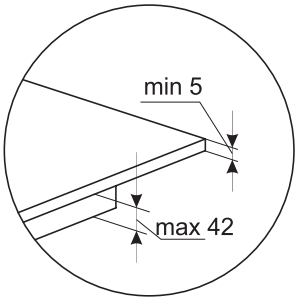

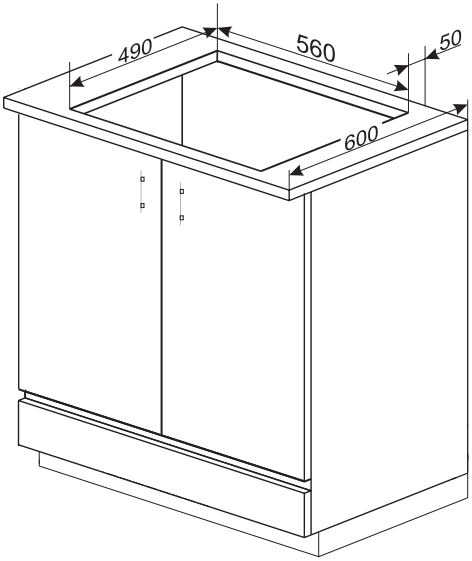

Install the hob flush with the worktop

- Worktop opening must be cut to dimensions as shown on figure below.

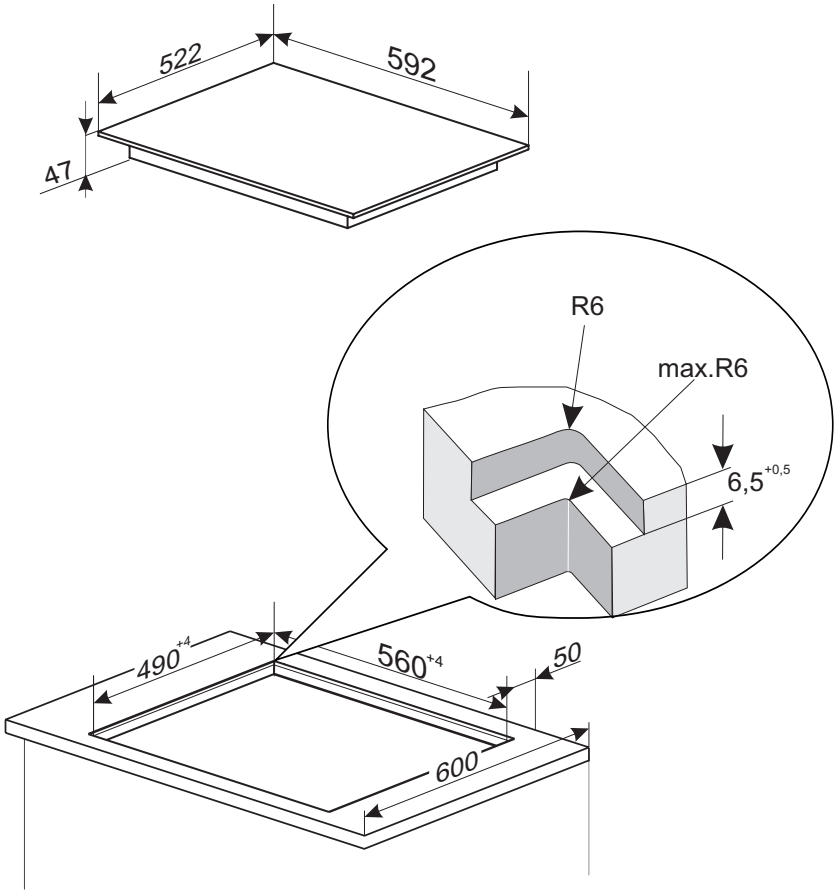

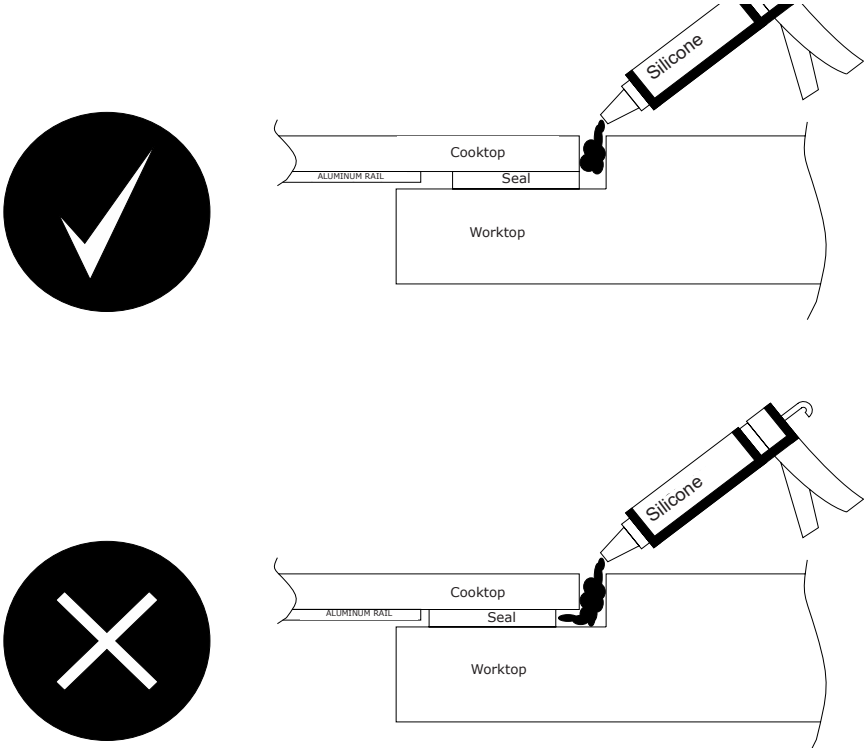

Note! The manufacturer is not liable for damage caused by incorrect hob installation, especially damage resulting from permanently gluing the hob to the worktop from below.

Tips for the installer

- It is best to install the hob flush with the kitchen worktop made of stone or ceramic tiles.
- The seal on the hob's underside edge prevents silicone from getting under the rim. If you need to lift the hob out of the opening, you must first cut the silicone seal around the rim using a sharp knife. If silicone is gets past the seal and under the hob's glass, it will be impossible to cut out, and any attempt to remove the hob may crack the ceramic glass.
- The silicone used to seal the edges must be resistant to temperature of at least 160°C.
- To prevent moisture penetration, seal the exposed worktop edges using a suitable coating, such as a silicone-based varnish.
- Some silicones may cause discolouration of natural stone.
- The dimensions provided in the assembly drawing must be strictly followed.
- If your hob fails, please ensure it is safely removed from the worktop before the service technician arrives for the repair.

Option 1

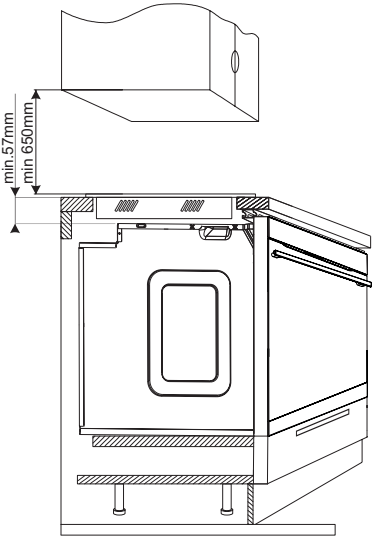

Option 2

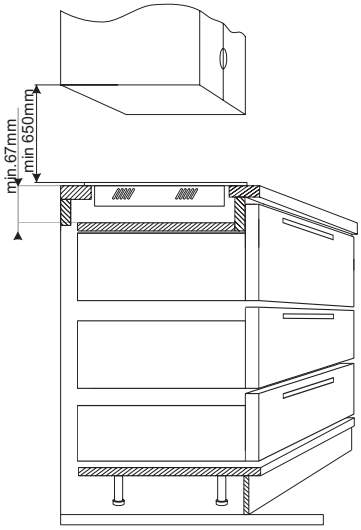

Note! When installing the hob kitchen worktop install a partition as shown here. If the hob is installed above a built-in oven the partition is not necessary.
Do not install the hob above the oven without ventilation.
Route electrical lead so that it does not touch the lower guard.

Install mounting brackets

- Use four “A” brackets for 38 mm thick worktops. Fit the hob into worktop opening as shown on figure **1** and **2**. To properly secure hob in 28 mm thick worktop, use four 15x15x50 mm wooden blocks in addition to “A” brackets. Fit the hob into worktop opening as shown on figure **3** and **4**.
- Check if adhesive seal is properly applied to the hob's flange.
- Loosely attach fixing brackets to the bottom of the hob
- Remove dust from the worktop, insert hob into the opening and press in firmly,
- Position fixing brackets perpendicularly to the hob's edge and tighten firmly.

1

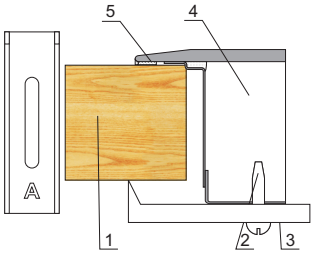

1 - worktop
2 - screw
3 - bracket
4 - hob
5 - hob flange gasket

3

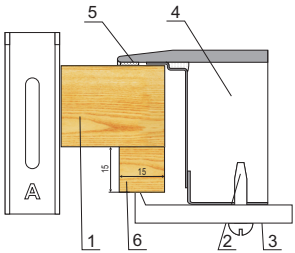

1 - worktop
2 - screw
3 - bracket
4 - hob
5 - hob flange gasket
6 - wooden block

2

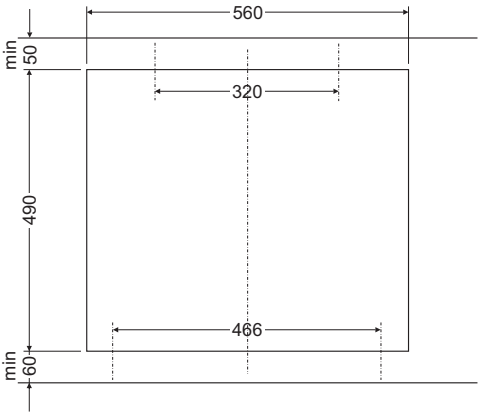

4

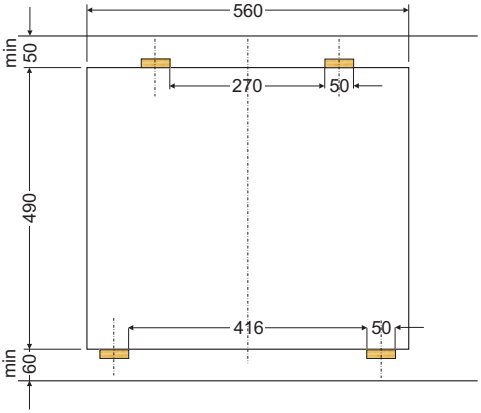

Connecting to electrical mains

Electrical connection must be made by a properly certified qualified installer. Do not make any alterations in the appliance electrical system.

Tips for the installer

The hob is designed for three-phase AC power supply (380-415 V 2N ~50/60 Hz). The appliance can be configured for single phase power supply (220-240 V) by bridging the appropriate terminals according to wiring diagram. Wiring diagram is placed on the hob's underside. The terminal block can be accessed by removing the lid on hob's underside. Remember to match the power cord to the type of connection and the hob's power rating.

The power cord must be secured in a strain relief bracket.

Make sure to connect the protective earth (PE) conductor to the correct terminal, marked with ⏚.Electrical supply system must have a safety circuit breaker allowing cutting off the power supply in an emergency. The distance between the working contacts of the safety circuit breaker must be at least 3 mm.

Before connecting the appliance to power, please carefully read the information provided on the rating plate and wiring diagram.

The installer is obliged to provide the user with "appliance electrical connection certificate" (enclosed with the warranty card).

Connecting the hob other than shown on the wiring diagram may damage the hob.

Wiring diagram

Note! Heating elements operate at 220-240 V. Note! For each connection the protective earth (PE) conductor must be connected to the terminal marked ⏚.				Recommended connection lead
1	For a 220/240 V single phase connection with a neutral conductor, terminals 1-2 are bridged, the neutral conductor is connected to terminal 4, and the protective conductor to ⏚.	1N~	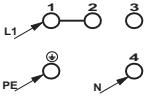	HO5VV-FG 3x 4 mm²
2	For a 380/415 V two-phase connection with a neutral conductor, the individual phase conductors are connected to terminals 1, 2, the neutral conductor to terminal 4, and the the protective conductor to ⏚.	2N~	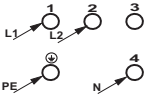	HO5VV-FG 4x 2,5 mm²
Phase conductors - L1=R, L2=S, N- neutral lead; ⏚ - protective earth				

OPERATION

Before using the appliance for the first time

- Thoroughly clean your ceramic hob first. The ceramic hob should be treated with the same care as a glass surface.
- Switch on the ventilation in the room or open a window, as the appliance could emit an unpleasant smell during first use.
- Operate the appliance while observing all safety guidelines.

Limit the operating time

In order to increase efficiency, the hob is fitted with an operating time limiter for each of the cooking zones. The maximum operating time is set according to the last heat setting selected. If you do not change the heat setting for a long time (see table) then the associated cooking zone is automatically switched off and the residual heat indicator is activated. However, you can switch on and operate individual cooking zones at any time in accordance with the operating instructions.

Cooking heat setting	Maximum operating time (hours)
1	10
2	5
3	5
4	4
5	3
6	2
7	2
8	1.5
9	1.5

The ceramic hob is equipped with electronic touch control sensors, which are operated by touching the marked area with a finger.
Every sensor touch is confirmed by an audible beep, unless deactivated within the sound settings of the user menu.



When changing the heat setting, attention should be paid that only one touch sensor at a time is touched. If two or more sensors are touched simultaneously (unless turning off a cooking zone), the appliance will ignore the signals and may trigger a fault code if the contact is prolonged.

Choice of cookware

There is specially tested cookware available for cooking and baking in cookers with ceramic hob. Follow the instructions of their manufacturer.

Cookware with aluminium or copper base can leave stains, which very difficult to remove. Particular caution is advised in the case of enamel-painted cookware, which could cause irreparable damage when contents cooks off accidentally. To achieve optimal energy use, the optimal cooking times and to prevent seething food from getting burned on the hob, please follow these guidelines.

Cookware base

Cookware should have always a stable, flat base. Base with sharp edges, burrs and the charred remains of food may scratch the ceramic hob!

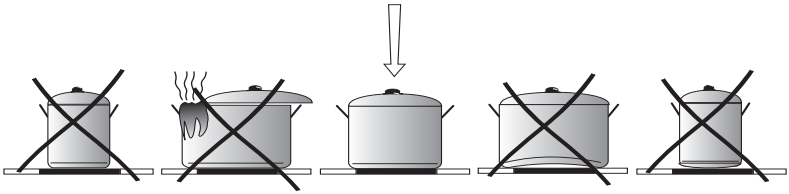

Cookware size:

Cookware diameter should correspond as closely as possible the diameter of the hob cooking zone.

Cookware lid:

Lid prevents heat from escaping and thus reduces heating time and lowers energy consumption.

Control Panel

When the board is connected to the electrical network, all LEDs and displays should light up for 1 second. The software version will also be displayed. The board can be turned on from stand-by mode only with sensor ⏻, when the control panel lock function is inactive. If other sensors are pressed at the same time as sensor ⏻, the panel does not turn on but remains in stand-by mode and shows error F1 and emits an audible signal until the sensors are released. If a correct press of sensor ⏻ is detected, the panel switches to active mode and a short audible signal is emitted.

Do not place any objects on the sensors of the control panel. Make sure that cookware is not placed beyond the outline of the cooking zone. If you place cookware too close to the control panel or you cover any sensors, the hob will display F1 error and automatically turn off for safety.

Turn on the appliance

Touch the on/off sensor field ⏻ to switch on the appliance. "0" will appear on all cooking zone displays. After choosing a cooking zone via its selection sensor, you can adjust the heat to the desired level using the +/– sensors (refer to 'Use a cooking zone').

If none of the sensors is touched within 15 seconds, the appliance switches itself off.
If child lock function is activated, the appliance cannot be switched on (see "Release the child lock").

Use a cooking zone

Once the hob has been activated using the On/Off ⏻ sensor, the cooking zones can be operated according to the following instructions:

1. Select the desired cooking zone using the cooking zone selection sensor field. (Sensor field layout reflects the layout of individual cooking zones),
2. Set the desired heat level using the +/– sensors. "Pressing the [+] sensor for the first time automatically selects power level 9, while the first press of the [–] sensor defaults to power level 4.
3. The selected heat level is confirmed automatically after 10 seconds of inactivity or immediately upon touching the cooking zone selection sensor.
4. To change the heating power setting again as described in point 1, first select the desired cooking zone with the cooking zone selection sensor, and then select the power using the [+]/[–] sensors.

If a power level is not selected within 10 seconds of inactivity, the hob will exit the cooking zone adjustment mode.
The cooking zone is activated when its power is selected.

Turn off a cooking zone

Selected cooking zone may be switched off in the following way:

1. Select the desired cooking zone using the cooking zone selection sensor cooking zone.
2. To reduce the heat setting to 0, press the **[**–**]** and **[**+**]** sensors simultaneously, or use the **[**–**]** sensor to gradually decrease the power level.

The letter "**H**" appears on the display symbolising residual heat.

Turn off the appliance

The appliance operates when at least one cooking zone is on. To turn off the appliance, press the on/off sensor, you will hear a long beep and the residual heat indicator "**H**" appears on the cooking zone display.

The Child Lock function

The Child Lock function can be set when the appliance is turned on or off. The child lock is designed to prevent unauthorized setting adjustments or unintended operation of the appliance by children or pets.

Set the child lock
To lock the appliance , press and hold the Child Lock sensor for 3 seconds until the indicator light comes on. When the indicator light comes on you will hear a short beep. The Child Lock can be activated during operation or while the hob is turned off. If activated while off, it functions as a one-time safety lock that automatically deactivates the next time the hob is used.

Auto Child Lock
The Auto Child Lock is designed to secure the hob automatically every time it is turned off. Note that this feature does not lock the control panel while the hob is in use.
To activate the Auto Child Lock, press and hold for 6 seconds - a double beep will sound, and the cooking zone indicators will display 'H' (top) and 'L' (bottom) to confirm.
From now on, the hob will automatically activate Child Lock every time it is turned off. This protects against inadvertent activation. When this feature is active, you must first unlock the hob before use and to do so press and hold the Child Lock sensor for 3 seconds until the indicator turns off and you hear a single beep.

Deactivate the Auto Child Lock
To deactivate the Auto Child Lock, press and hold for 6 seconds. A double beep indicates the function is now off.

Boil Assist function

The Boil Assist function heats the cooking zone at maximum power for a set duration (see table) before automatically reducing the heat to your selected target level. This function can be used to temporarily increase power (for reheating) at any time during cooking.

Activate the Boil Assist function
To activate the Boil Assist function select the desired cooking zone, use the slider to choose a power level between 1 and 8, press and hold the zone sensor for 3 seconds; this activates Boil Assist and automatically exits the adjustment mode for that zone.
The Boil Assist function can be activated at any time to provide a temporary power boost. Simply press and hold the sensor for the desired cooking zone for 3 seconds.
When Boil Assist is active, the hob will beep and the cooking zone display will alternate between the letter 'A' and the power setting.
To deactivate Boil Assist at any time, simply press and hold the cooking zone sensor again.

Manually adjusting the power level while Boil Assist is active will automatically deactivate the function.

After a certain time of operation at boosted power, the cooking zone switches back to the heat setting set, which will be shown on the display.

The heat setting	Fast cooking time [min]
1	1
2	2.5
3	5
4	5.5
5	6.5
6	1
7	3
8	3
9	-

Cooking zone residual heat indicator

Once a hot cooking zone is switched off, "H" is displayed on the relevant cooking zone display to warn that the "cooking zone is still hot!"

When the residual heat indicator is on, do not touch the cooking zone! There's a serious risk of burns. Also, avoid placing any heat-sensitive items on it until the residual heat indicator turns off.

The “H” residual heat indicator is not displayed during a power outage. However, cooking zones may still be hot!



The Stop’n go function

To turn the pause function on/off, simply press the pause sensor . While the appliance is in Pause mode, all controls are disabled except for the Child Lock and the On/Off sensors. The function can be active for 30 minutes. After this time, the hob will turn off. If a cooking zone is hot, the display for that zone will show the residual heat symbol “H”.

Timer

The timer allows you to set a specific duration for any cooking zone; the zone will automatically turn off once the time has elapsed.
Once the cooking zone and power level are selected, press the timer sensor to lock in the power setting and enter duration setting mode. The active cooking zone display stops flashing, the timer display begins to blink, and a status light pulses next to the selected zone to confirm which timer is being adjusted.

Use the [+]/[–] sensors to set the time. Briefly tap the [+] or [–] sensors to adjust the timer duration in one-minute increments. Hold the [+] or [–] sensor to accelerate the time setting process. To program the timer for 20 minutes, either use sequential presses of the [+] sensor or hold it until the desired value is reached.

Confirm the setting by tapping the timer sensor or any of the cooking zone sensors. If no sensors are touched for 10 seconds, the appliance automatically saves and applies the new settings.

At any time during cooking, the programmed cooking duration can be changed or the timer can be turned off completely. To do this, select the zone whose time you want to change by activating the zone indicator, then press the timer sensor and change the time according to the timer settings described earlier.
In the next line: To quickly reset the timer to zero, press the + and - sensors simultaneously.

Select another cooking zone (when adjusting cooking zone or timer settings)
Selecting a different cooking zone automatically saves the heat and timer settings for the current zone before activating the new one.

The appliance allows you to set an independent cooking duration for each zone, ranging from 0 to 99 minutes. If no zone is selected for 10 seconds, the display automatically switches to show the cooking zone with the least time remaining.

Minute Minder

The timer can also function as an independent minute minder that operates without turning off any cooking zones. The minute minder is activated by touching the timer sensor and following the standard time-setting procedure. Ensure that no cooking zone is currently being adjusted before attempting to set the minute minder. The minute minder function can also be used while the hob is switched off.

Minute minder activation will be indicated with a flashing indicator above the cooking zone display. Cancel the timer in the same way as you cancel the timer for a selected cooking zone.

Time Check

The Time Check function allows you to view the elapsed cooking time for a selected zone. You can only check the elapsed cooking time by tapping the sensor of the active zone. The display will alternate between the elapsed cooking time and the 'UP' symbol.

The elapsed time can only be viewed once the cooking zone has been in operation for at least 60 seconds.

You cannot use the Time Check feature if a countdown timer has already been programmed for that specific zone.

Memory feature

The memory feature saves active settings to non-volatile memory, allowing the hob to retain its parameters in the event of an accidental shutdown, such as from a liquid spill. To restore your settings within 59 seconds of an accidental shutdown, turn the appliance back on with ⏻ and then hold the Stop'n go sensor for 5 seconds. The display will alternate between the current heat setting and two flashing vertical lines.

In the event of a liquid spill, the memory feature enables you to restore previous settings, provided the recovery process is initiated within one minute of the hob powering off.

Configuration menu

Use the configuration menu to adjust the hob's default settings and tailor its functionality to your needs.
The configuration menu can only be accessed when the hob is turned off. To access the configuration menu, hold the ⏻ sensors for 1 second. The current settings will appear on the cooking zone and timer display:



Use the slider sensor to select the desired configuration parameter according to the table below:

Setting (+/–)	1	2	3	4	5	6	7	8
Parameter	P1	P2	P3	P4	P5	P6	S	R

After selecting the configuration parameter, press the timer indicator to enter the parameter settings. The configuration parameter display will stop flashing and the timer display will start flashing. This indicates that you can select the desired setting for a given parameter. To confirm a setting, tap the timer indicator/sensor. The timer display stops flashing and the parameter display starts flashing again.

P1 – Timer/minute minder beep duration:

Setting (+/–)	Setting
0	5 seconds
1	10 seconds
2	30 seconds
3	60 seconds (default setting)

P2 – Volume:

Setting (+/–)	Setting
0	Lower volume
1	Medium brightness
2	Highest volume (default setting)

P3 – Confirmation beep settings:

Setting (+/–)	On/Off	Error	Alarm	Confirm	Change
0	on	on	-	-	-
1	on	on	on	-	-
2	on	on	on	on	-
3	on	on	on	on	on

On/Off: Hob on/off beep and hob inactivity off beep

Alarm Timer and minute minder countdown complete beep.

Confirm: Touch sensor confirmation beep for melting function, lock/pause, cooking zone, cooking zone extension and the Boil Assist function.

Change: Beep when changing switching between power / time settings

P4 – Eco Function on/off
This feature is available exclusively in models equipped with a Slider control.

P5 – Time Check Function enable / disable

Setting (+/–)	Setting
0	Disabled
1	Enabled (factory setting)

P6 – the demonstration mode:
The demonstration mode enables you to explore all functions and display options without generating heat in the cooking zones.

Setting (+/–)	Setting
0	Disabled
1	Enabled

S (7) – Save settings:
Press and hold the timer sensor for 3 seconds to save the settings and exit the menu. The appliance will confirm with a long beep.

R (8) – Reset to factory settings:
Press and hold the timer sensor for 3 seconds to reset the settings to default values and exit the menu. The appliance will confirm with a long beep.

CLEANING AND CARE

Proper routine maintenance and cleaning of the appliance can significantly extend its trouble-free operation.

When cleaning ceramic surface, the same principles apply as for glass surfaces. Do not use under any circumstances any abrasive or caustic cleaners or scouring powders or pads! Do not use steam cleaning appliances.

Cleaning after each use

- **Unburned, light food residues**

Wipe off with a damp cloth without a detergent. The use of dishwashing liquid may cause a bluish surface discolouration. These persistent stains cannot always be removed right away, even using a special cleaner.

- **Dry sticking food residues**

Remove with a sharp scraper. Then wipe the ceramic glass with a damp cloth.

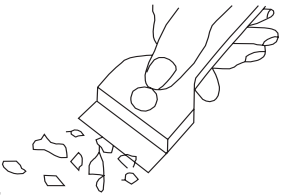

Remove dirt

- Bright stains of pearl colour (residual aluminium) can be removed from the cool hob using a special detergent. Limestone residue (e.g. after evaporated water) can be removed by vinegar or a special detergent.

- Special cleaners are available in supermarkets, electrical and home appliance shops, drug stores, as well as retail food shops and kitchen showrooms. Scrapers can be purchased in DIY and construction equipment stores, as well as in shops carrying painting accessories.
- Never apply a detergent on the hot cooking zone.
- After applying the cleaner let it dry and then wipe it wet. Any traces of the detergent should be wiped off clean with a damp cloth before re-heating. Otherwise, these may be corrosive and permanently damage the surface of the hob.

Improper handling of the ceramic glass is not covered by the warranty.

Scratches and surface discolouration do not affect proper operation of the hob.

TROUBLESHOOTING

In the event of any fault:
- If possible, turn off the hob with the on/off a sensor
- Disconnect the power supply by switching off the fuse or unplugging the appliance from the electrical outlet
- Call a Service Centre to have the appliance repaired
- By following the instructions given in the table below, you can correct some minor issues. Please check all points in the table before you refer the repair to customer service.

PROBLEM	POSSIBLE CAUSE	REMEDY
1.The appliance does not work	- no power	-Check the MCB or fuses in your home electrical distribution box.
2.Sensors do not respond when touched	- appliance is not turned on	- Turn on
	- sensor touched too briefly (less than one second)	- touch the sensor longer
	- multiple sensors touched at the same time	- always tap only one sensor (except for special functions)
3.The appliance does not respond and beeps briefly	- child lock feature is active	- deactivate child lock feature
4.The appliance does not respond and emits and extended beep	- improper use (wrong sensors touched or sensors touched too briefly)	- reconnect the hob
	- sensor fields covered or dirty	- uncover or clean the sensors
5.The appliance switches itself off	- no sensor field is touched for 15 seconds of activating the appliance.	- Switch on the appliance and set heat setting without delay
	- sensor fields covered or dirty	- uncover or clean the sensors
6.A single cooking zone turns off	- timer	- turn on the cooking zone again
	- sensor fields covered or dirty	- uncover or clean the sensors

7. Residual heat indicator is extinguished even though the cooking zones are hot	- a power outage or the appliance has been disconnected.	- the residual heat indicator will reappear as soon as power is restored to the hob.
8. **F1** is shown on the timer display.	- soiled control panel or sensor held for too long	- clean the control panel
9. The following symbols are shown on the cooking zone display. **F0**, **F2, F3, F6, F7**, **F8**	- external power interference.	- Unplug the appliance from the power outlet for 120 seconds or disconnect the miniature circuit breaker (MCB) or fuse in your home electrical distribution box.
10. Ceramic hob surface is cracked	 Danger! Immediately unplug the appliance or switch off the main circuit breaker. Refer the repair to the nearest service centre.	
11. When the problem is still not remedied.	Unplug the appliance or switch off the main circuit breaker. Refer the repair to the nearest service centre. Important! You are responsible for operating the appliance correctly and maintaining its good condition. If you call service as a result of operating the appliance incorrectly you will be responsible for the costs incurred even under warranty. The manufacturer shall not be held liable for damage caused by failure to follow this manual.	
12. Eco and TimeCheck functions (if available) do not operate - The appliance does not emit any beeps - The hob fails to heat even though a power level has been selected for the cooking zone.	- Misconfiguration in the user menu. - Demonstration mode enabled.	- Consult the manual to verify and adjust the user menu settings if a change is necessary.

SPECIFICATION

Rated voltage:	220-240V/380-415 V~ 50/60Hz
Rated power:	6.3 kW
- cooking zone: 2 x Ø 155 mm	1200 W
- cooking zone: 1 x Ø 190 mm	1700W
- cooking zone: 1 x Ø 220mm	2100 W
Dimensions:	592 x 522 x 47;
Weight:	ca. 8,1 kg;

Meets the requirements of European standards EN 60335-1; EN 60335-2-6.

Power consumption in standby mode [W]	-
Power consumption in off-mode [W]	0,3
Power consumption in networked standby mode [W]	-
Automatic standby/off time [min]	1

WARRANTY AND AFTER-SALES SERVICE

Warranty

Warranty service as stated on the warranty card. The manufacturer shall not be held liable for any damage caused by improper use of the product.



The manufacturer recommends that all repairs and adjustments be carried out by the Factory Service Technician or the Manufacturer's Authorised Service Point. Repairs should be carried out by a qualified technician only.