Amica

NÁVOD K OBSLUZE CZ
NÁVOD NA OBSLUHU SK

Indukční varná deska / Indukčná varná doska

PB*4VI551FTB4SUUt / DI 6401 PSB

IO-HOB-2373 / 9521257
(08.2026 / v2)

CZ - Obsah

BEZPEČNOSTNÍ POKYNY **6**
JAK ŠETŘIT ENERGIÍ **9**
ROZBALENÍ **10**
LIKVIDACE POUŽITÝCH ZAŘÍZENÍ **10**
ZÁKLADNÍ INFORMACE O ZAŘÍZENÍ **11**
ZÁSADA FUNGOVÁNÍ INDUKČNÍ DESKY 11
CHARAKTERISTIKA NÁDOBÍ 11
DETEKTOR PŘÍTOMNOSTI HRNCE V INDUKČNÍM POLI 12
PŘED PRVNÍM ZAPNUTÍM VARNÉ DESKY 13
VAŠE ZAŘÍZENÍ **14**
OVLÁDACÍ PANEL 14
OBSLUHA **15**
OVLÁDACÍ PANEL 15
ZAPNUTÍ INDUKČNÍ VARNÉ DESKY 15
ZAPNUTÍ VARNÉ ZÓNY A NASTAVENÍ JEJÍHO VÝKONU 15
VYPNUTÍ VARNÝCH ZÓN 15
VYPNUTÍ CELÉ INDUKČNÍ VARNÉ DESKY 16
FUNKCE BOOSTER 16
UKAZATEL ZBYTKOVÉHO TEPLA 16
OMEZENÍ DOBY PROVOZU 17
ČASOVAČ 17
ČASOVAČ 18
POWER MANAGEMENT **19**
INSTALACE **20**
PŘÍPRAVA DESKY NÁBYTKU DO VESTAVĚNÍ VARNÉ DESKY 20
INSTALACE INDUKČNÍ VARNÉ DESKY V JEDNÉ ROVINĚ S PRACOVNÍ DESKOU 21
INSTALOVÁNÍ DESKY V MONTÁŽNÍM OTVORU 24
PŘIPOJENÍ DO ELEKTRICKÉ SÍTĚ 25
ČIŠTĚNÍ A ÚDRŽBA **26**
ČIŠTĚNÍ PO KAŽDÉM POUŽITÍ 26
ODSTRAŇOVÁNÍ ZNEČIŠTĚNÍ 26
POSTUP V PŘÍPADĚ HAVARIJNÍCH SITUACÍ **27**
CHYBOVÉ KÓDY **28**
TECHNICKÉ ÚDAJE **29**
ZÁRUKA, POPRODEJNÍ SERVIS **29**
ZÁRUKA 29

SK - Obsah

BEZPEČNOSTNÉ POKYNY A ODPORÚČANIA **31**
AKO UŠETRIŤ ENERGIU **34**
ROZBALENIE **35**
LIKVIDÁCIA POUŽITÝCH ZARIADENÍ **35**
ZÁKLADNÉ INFORMÁCIE O ZARIADENÍ **36**
PRINCÍP FUNGOVANIA INDUKČNEJ VARNEJ DOSKY 36
CHARAKTERISTIKA RIADU 36
DETEKTOR PRÍTOMNOSTI HRNCA V INDUKČNEJ ZÓNE 37
PRED PRVÝM POUŽITÍM 38
VAŠE ZARIADENIE **39**
OVLÁDACÍ PANEL 39
OBSLUHA **40**
OVLÁDACÍ PANEL 40
ZAPNUTIE INDUKČNEJ VARNEJ DOSKY 40
ZAPNUTIE VARNEJ ZÓNY A NASTAVENIE VÝKONU VARENIA 40
VYPNUTIE VARNEJ ZÓNY 40
VYPNUTIE CELEJ INDUKČNEJ VARNEJ DOSKY 41
FUNKCIA BOOSTER 41
UKAZOVATEĽ ZVYŠKOVÉHO TEPLA 41
OBMEDZENIE ČASU PREVÁDZKY 42
ČASOVAČ 42
MINÚTNIK 43
POWER MANAGEMENT **44**
MONTÁŽ **45**
PRÍPRAVA KUCHYNSKEJ DOSKY NA VSTAVANIE VARNEJ DOSKY 45
INŠTALÁCIA INDUKČNEJ VARNEJ DOSKY V JEDNEJ ROVINE S PRACOVNOU DOSKOU 46
MONTÁŽ DOSKY V MONTÁŽNOM OTVORE 49
PRIPOJENIE DO ELEKTRICKÉ SIETE 50
ČISTENIE A ÚDRŽBA **51**
ČISTENIE PO KAŽDOM POUŽITÍ 51
ODSTRAŇOVANIE NEČISTÔT 51
ČINNOSTI V HAVARIJNÝCH SITUÁCIÁCH **52**
KÓDY CHÝB **53**
TECHNICKÉ PARAMETRE **54**
ZÁRUKA, POPREDAJNÝ SERVIS **54**
ZÁRUKA 54

Vážený zákazníku,

počínaje dnešním dnem jsou každodenní povinnosti jednodušší než kdykoli jindy. Zařízení **Amica** je spojením výjimečně snadné obsluhy a vynikající efektivity. Po přečtení návodu nebudete mít problém s obsluhou.

Zařízení, které opustilo továrnu, bylo důkladně zkontrolováno před zabalením z hlediska bezpečnosti a funkčnosti na kontrolních stanovištích.

Před uvedením zařízení do provozu si pozorně přečtěte návod k obsluze. Dodržováním pokynů uvedených v návodu předejdete nesprávnému používání. Návod si ponechejte a uschovejte tak, abyste jej měli vždy při ruce.

Dodržujte přesně návod k obsluze, abyste zabránili nešťastným událostem.

S úctou

Amica

BEZPEČNOSTNÍ POKYNY

- Před prvním použitím indukční varné desky je potřebné si přečíst návod k používání. Tímto způsobem si zajistíme bezpečnost a vyhneme se poškození varné desky.
- Zařízení bylo navrženo výlučně jako zařízení na vaření. Každé jiné jeho použití (např. pro ohřívání místností) je v rozporu s jeho určením a může být nebezpečné.
- Výrobce si vyhrazuje možnost z provádění změn neovlivňujících činnost zařízení.
- Zařízení a jeho dostupné části jsou v průběhu používání horké. Možnosti dotknutí výhřevných elementů musí být věnována mimořádná pozornost. Děti mladší než 8 let se nemohou pohybovat v blízkosti zařízení bez stálého dozoru.
- Toto zařízení mohou používat děti starší 8 let a osoby s fyzickým, mentálním nebo psychickým postižením nebo bez zkušeností a znalostí, pokud budou pod dohledem nebo budou poučeny o správném používání zařízení osobami zodpovídajícími za jejich bezpečnost. Věnujte pozornost dětem, aby si se zařízením nehrály. Úklid a obslužné činnosti nemohou provádět děti bez dozoru.
- Vaření tuku nebo oleje na varné desce bez dozoru může být nebezpečné a může způsobit požár.
- NIKDY nezkoušejte hasit oheň vodou, ale spotřebič vypněte a přikryjte plamen např. pokrývkou anebo nehořlavou dekou.
- Nebezpečí požáru:nehromaďte věci na ploše k vaření.
- Upozornění. Jestliže je povrch varné desky prasknutý, vypněte proud aby nedošlo k úrazu elektrickým proudem.
- Nedoporučuje se pokládat kovové předměty, jako jsou nože, vidličky, lžíce a pokličky, jak rovněž hliníkovou folii na povrch varné desky, jelikož se mohou stát horké.
- Po použití vypněte topné těleso varné desky příslušným senzorem nebo knoflíkem a nespoléhejte se na signali-

zaci detektoru nádobí.
- Zařízení neovládejte vnějšími hodinami nebo nezávislým systémem dálkového ovládání.
- K čištění varné desky není dovoleno používat zařízení k čištění parou.
- Upozornění. Nepoužívejte nevhodné kryty indukční varné desky, protože mohou ohrozit její bezpečný provoz a nezabrání dětem v přístupu. Používání nevhodných ochranných krytů může způsobit úraz.
- Jestliže je indukční varná deska používaná v bezprostřední blízkosti radia, televizoru anebo jiného emitujícího zařízení, zkontrolujte, zda je zajištěná správná činnost panelu ovládajícího varnou desku.
- Varnou desku musí připojit autorizovaný instalatér - elektrikář. Neplatí pro varné desky s továrně instalovanou jednofázovou zástrčkou.
- Nábytek do kterého je vestavěna varná deska musí být odolný vůči teplotě cca 100˚C. Týká se to překližek, hran a povrchů, vyrobených z umělých hmot, lepidel a laků.
- Varná deska by měla být používána pouze po vestavění v souladu s tímto návodem k obsluze.
- Opravy elektrických spotřebičů mohou provádět pouze specialisté. Neodborně provedené opravy mohou způsobit vážné nebezpečí pro uživatele.
- Zařízení je odpojeno od elektrické sítě pouze tehdy, pokud bude vypnutá pojistka anebo zástrčka bude vytažena ze zásuvky.
- Zástrčka napájecího vodiče po instalování varné desky musí být dostupná.
- Věnujte pozornost dětem, aby si se zařízením nehrály.
- Osoby s implantovanými zařízeními podporujícími životní funkce (např. kardiostimulátor, inzulinová pumpa anebo naslouchátka) se musí přesvědčit, zda práce těchto zařízení nebude indukční varnou deskou narušena (oblast frekvence činnosti indukční varné desky obnáší 20-50 kHz).
- V případě zániku napětí v síti dochází ke zrušení veškerých nastavení. Po opětovném objevení se napětí v síti je

doporučovaná opatrnost. Pokud jsou varné zóny horké, bude zobrazen ukazovatel zbytkového tepla „H”.

- Jestliže se zásuvka nachází poblíž varné zóny, dávejte pozor, aby se kabel zařízení nedotýkal zahřátých míst.
- Nepoužívejte nádob z umělých hmot a hliníkové folie. Dochází k jejich roztavení ve vysokých teplotách a mohou poškodit keramickou tabuli.
- Potraviny a jejich složky (zejména: cukr, kyselina citronová, sůl) a plasty by se neměly dostat na zahřáté varné zóny.
- Při používání indukční varné desky používejte pouze hrnce a kastroly s plochým dnem, bez hran a výronků, jelikož v opačném případě může dojít k poškrábání tabule.
- Hřejný povrch indukční varné desky je odolný vůči tepelnému šoku. Není citlivá ani na chladno ani na horko.
- Vyhýbejte se úpadku předmětů na tabuli varné desky. Bodové údery např. úpadek lahvičky s kořením, může způsobit prasknutí a úlomky keramické tabule.
- Pokud dojde k poškození, kypící pokrm může vniknout do částí indukční varné desky, které jsou pod napětím.
- Není dovolené používat povrchu varné desky jako krájecí desky anebo pracovního stolu.
- Není možné vestavět varnou desku nad pečicí troubou, nad myčkou nádobí, chladničkou a mrazničkou anebo pračkou.
- Pokud je pod varnou deskou zásuvka nebo skříň s kuchyňským náčiním, může se ohřívat vzduchem vyfukovaným z ventilačního systému varné desky.
- Dodržujte pokyny týkající se ošetřování a čištění keramické tabule.
- V případě nesprávného zacházení s ní, neodpovídáme z titulu záruky.

JAK ŠETŘIT ENERGIÍ

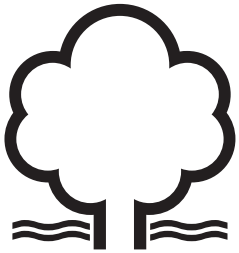

Ten kdo používá energii odpovědným způsobem, chrání nejenom domácí rozpočet, ale vědomě a činně působí ve prospěch životního prostředí. Pomozme proto, šetřeme elektrickou energii! A provádí se to následujícím způsobem:

- Používejte správné kuchyňské náčiní s velikostí dna přizpůsobenou velikosti varné zóny.
- Pamatujte o používání poklice, v opačném případě spotřeba elektrické energie vzrůstá.
- Dbalost o čistotu varné zóny a dna hrnců.
- Nečistoty překážejí v odevzdávání tepla – silně připálené zašpinění se často dá odstranit pouze přípravky, které silně zatěžují přírodní prostředí.
- Vyhýbání se zbytečnému „nahlížení do hrnců”.
- Nevstavením varné desky do bezprostřední blízkosti chladniček/mrazniček.

ROZBALENÍ

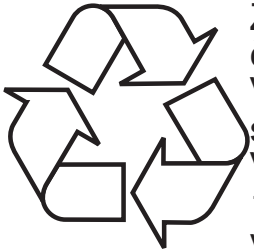

Zařízení bylo na čas transportu zabezpečeno proti poškození. Po vybalení zařízení Vás prosíme o likvidaci elementů obalu způsobem, který neohrožuje životní prostředí. Všechny materiály použité do balení jsou v 100% pro životní prostředí neškodné, a jsou vhodné k zpětnému získání a označeno je příslušným symbolem.

Pozor! Materiály použité pro balení (polyetylenové sáčky, pěnový polystyren apod.) v průběhu vybalování nenechávejte v blízkosti dětí.

LIKVIDACE POUŽITÝCH ZAŘÍZENÍ

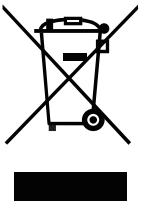

Toto zařízení je označeno v souladu s Evropskou směrnicí 2012/19/ES symbolem přeškrtnutého kontejneru na odpady. Toto označení znamená, že toto zařízení se po ukončení životnosti nesmí vyhazovat společně s jiným domácním odpadem. Uživatel je povinen jej odevzdat do sběrny použitých elektrických a elektronických zařízení. Provádějící sběr, v tom místní sběrná místa, obchody a obecní úřady, tvoří systém umožňující odevzdávání těchto zařízení.
Příslušné nakládání s použitým elektrickým a elektronickým zařízením zabraňuje negativním následkům pro lidské zdraví a životní prostředí, vznikajícím z přítomnosti nebezpečných složek a nesprávného skladování a zužitkování takových zařízení.

ZÁKLADNÍ INFORMACE O ZAŘÍZENÍ

Zásada fungování indukční desky

Pod sklem indukční varné desky se nachází indukční cívky, které generují elektromagnetické pole. Hrnec umístěný v elektromagnetickém poli se vlivem působení tohoto pole zahřívá. Pamatujte, že je důležité používat hrnce s vhodným dnem.

V závislosti na použitých hrncích a nastavené síle během vaření, zařízení vydává specifické svištění, je to normální jev a není důvodem k reklamaci.

Charakteristika nádobí

- Chcete-li zkontrolovat, zda je hrnec vhodný pro indukční varnou desku zkontrolujte, zda dno hrnce přitahuje magnet. Čím je větší síla přitahování, tím je hrnec lepší.
- Vždy používejte kvalitní hrnce, ideálně s plochým dnem. Používání hrnců tohoto druhu zabraňuje tvorbě bodů s příliš vysokou teplotou, což může vést k přilepení potravin k hrnci. Hrnce a pánve se zesílenými kovovými stěnami zajišťují výborný rozklad tepla. Vypuklé dno hrnce anebo hluboko vyryté logo výrobce mají negativní vliv na kontrolování teploty indukčním modulem a mohou způsobit přehřátí nádob.
- Nepoužívejte poškozené hrnce, např. s deformovaným dnem kvůli působení nadměrné teploty.
- Při použití velkých hrnců s feromagnetickým dnem (místo přitahování magnetu), jejichž průměr je menší než celkový průměr hrnce, se zahřívá pouze feromagnetická část hrnce. Způsobuje to situaci, ve které není možné rovnoměrné rozvádění tepla v nádobě. Ferromagnetická oblast ve dnu nádoby je zmenšená z důvodu umístěných v něm hliníkových elementů, proto také dodávané množství tepla může být menší. Mohou se vyskytnout problémy se zaznamenáním nádoby anebo nádoba nebude vůbec zaznamenaná. Průměr ferromagnetické oblasti nádoby musí být přizpůsobený k velikosti varné zóny, s cílem získání optimálních výsledků vaření. V případě, kdy nádoba nebyla zaznamenána ve varné zóně, doporučuje se její vyzkoušení ve varné zóně s příslušně menším průměrem.

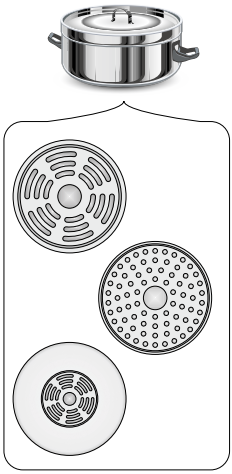

Detektor přítomnosti hrnce v indukčním poli

Detektor přítomnosti hrnce je instalovaný ve varných deskách obsahujících indukční zóny. Během provozu varné desky detektor přítomnosti hrnce automaticky generuje elektromagnetické pole, pokud je v dané zóně vhodný nádoba. Zajišťuje to větší energetickou úsporu.

- Pokud je na varnou zónu umístěna vhodná nádoba, zobrazí se nastavený výkonový stupeň na příslušném displeji.
- Varná deska vyžaduje použití odpovídajících hrnců, vybavených dnem z feromagnetického materiálu (Tabulka str. 13).

Jestliže na varné zóně nebudou umístěny hrnce anebo na nich byly umístěny neodpovídající hrnce, na displeji se objeví symbol. Zóna nehřeje.
Jestliže v průběhu 90 sekund nebude zjištěn hrnec, operace zapnutí desky bude zrušena.
Chcete-li varnou zónu vypnout, vypněte ji pomocí ovládacího panelu, nikoli pouze odstraněním nádoby.

Odpovídající kvalita hrnců je základní podmínkou pro získání vysoké efektivnosti práce varné desky. Používání prázdných nádob na varných zónách může způsobit jejich přehřátí.

Nedoporučuje se použití externích indukčních adaptérů.

- K indukčnímu vaření používejte pouze ferromagnetické nádoby, z materiálů jako:

  - smaltovaná ocel
  - litina
  - nádobí z nerezové oceli pro indukční vaření.

- Poklička na hrnci během vaření předchází úniku tepla, tímto způsobem se zkracuje doba nahřívání a snižuje se spotřeba elektrické energie.
- Dávejte pozor na to, aby dno hrnce bylo suché. Během plnění nádoby nebo při použití nádoby vyjmuté z chladničky zkontrolujte, zda je spodní plocha zcela suchá. Umožní to vyhnout se zašpinění povrchu varné desky.

Označení na kuchyňských nádobách		Zkontrolujte, zda se na etiketě nachází znak informující, že hrnek je vhodný pro indukční varné desky
Nerezová ocel	Nádoba vyrobená z tohoto materiálu nebude detekována S výjimkou hrnců z ferromagnetické oceli	
Hliník	Nádoba vyrobená z tohoto materiálu nebude detekována	
Litina	Vysoká účinnost Pozor: hrnce mohou porýsovat varnou desku	
Emailová ocel	Vysoká účinnost Doporučuje se nádoby s plochým, hrubým a hladkým dnem	
Sklo	Nádoba vyrobená z tohoto materiálu nebude detekována	
Porcelán	Nádoba vyrobená z tohoto materiálu nebude detekována	
Nádoby měděným dnem	Nádoba vyrobená z tohoto materiálu nebude detekována	

Nejmenší užitečná velikost nádobí pro varnou zónu je:

Průměr varné zóny (mm)	Minimální průměr dna nádoby (mm)
160	120
180	140
210	180

Minimální průměr pro nádoby vyrobené z jiných materiálů než smaltované oceli se může lišit.

Před prvním zapnutím varné desky

- Očistěte důkladně indukční desku. Indukční varná deska má skleněnou plochu, proto s ní zacházejte s náležitou opatrností.
- Po prvním zapnutí zařízení se může uvolňovat zápach. V takovém případě zapněte ventilaci nebo otevřete okno v místnosti. Uvolňování zápachu je přechodné.

VAŠE ZAŘÍZENÍ

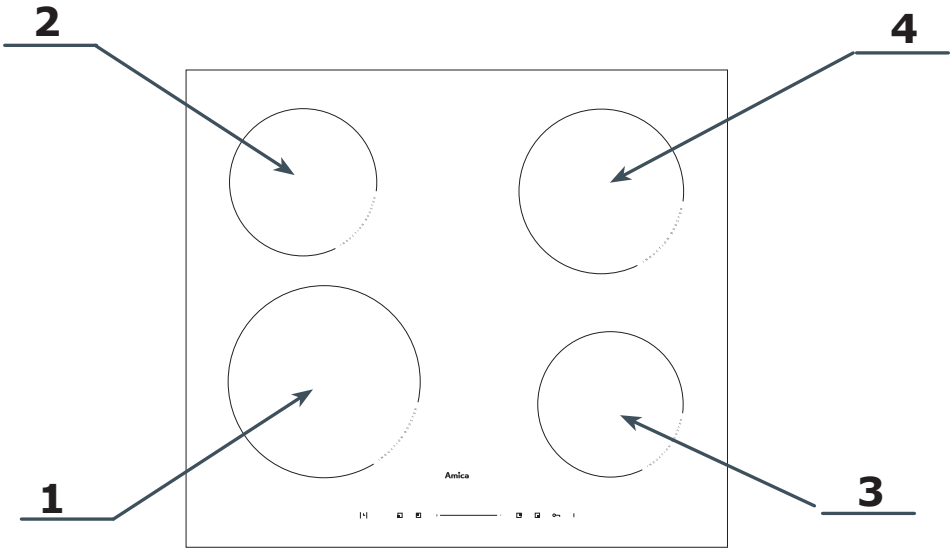

1. Indukční varná zóna booster Ø 210 mm (vpředu vlevo)
2. Indukční varná zóna booster Ø 160 mm (zadní levý)
3. Indukční varná zóna booster Ø 160 mm (přední pravý)
4. Indukční varná zóna booster Ø 180 mm (zadní pravý)

Ovládací panel

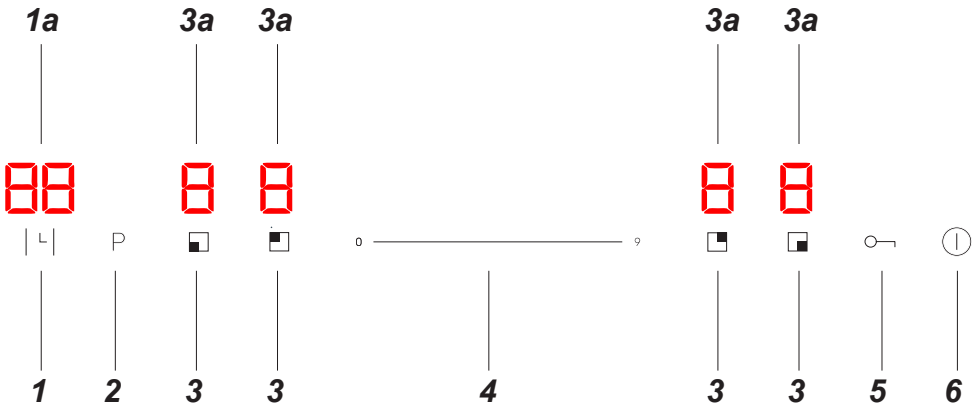

1 - Senzor hodin
1a - Ukazatel hodin
2 - Senzor funkce Booster
3 - Senzor varné zóny
3a - Ukazatel varné zóny
4 - Posuvník senzoru pro výběr výkonu/času
5 - Senzor blokády ovládacího panelu
6 - Čidlo zapni/vypni

OBSLUHA

Ovládací panel

- Jakmile je indukční varná deska připojena k elektrické síti, ozve se pípnutí a všechny kontrolky se na 1 sekundu rozsvítí a poté zhasnou, což znamená, že varná deska přešla do pohotovostního režimu.
- Varná deska je vybavena elektronickými senzory, pro jejich použití se jich dotkněte prstem po dobu alespoň 1 sekundy.
- Pokaždé, když se uživatel dotkne senzoru, uslyší pípnutí. Neexistuje možnost vypnout zvukové signály.

Na senzory ovládacího panelu nepokládejte žádné předměty. Dbejte zejména na to, aby nádobí během vaření nevyčnívalo za obrys ohřívací zóny. Umístěním nádobí příliš blízko k ovládacímu panelu nebo jeho úplným zakrytím se aktivuje bezpečnostní procedura a varná deska se automaticky vypne.

Zapnutí indukční varné desky

Dotkněte se a podržte alespoň 3 sekundy prst na senzoru zapnutí/vypnutí ⏻ . Všechny indikátory zobrazí „–“ a indukční varná deska bude v pohotovostním režimu.

Zapnutí varné zóny a nastavení jejího výkonu

- Zapněte indukční varnou desku senzorem ⏻.
- Umístěte nádobu na vybranou varnou zónu a dotkněte se senzoru dané zóny.
- Pánev je automaticky detekována a ukazatel 8. odpovědný za vybranou varnou zónu začne blikat signalizujíc „0“, což znamená, že je vybraná zóna aktivní a výkon lze nastavit.
- Výkon lze nastavit pomocí posuvníku výběrem preferované hodnoty na senzoru. Výkon ohřevu můžete také upravit posunutím prstu po senzoru (zvolený výkon se zobrazuje na indikátoru pole).
- Zóna je již aktivní.

Pokud není do 1 minuty od zapnutí varné desky nastavena odpovídající úroveň výkonu varného pole, deska se automaticky vypne.

Vypnutí varných zón

Varnou zónu můžete vypnout provedením jedné z níže uvedených činností:

1. Vypněte indukční varnou desku senzorem ⏻.
2. Dotkněte se senzoru aktivní varné zóny a poté nastavte výkon na „0“ na posuvníku kliknutím přímo na hodnotu „0“ nebo posunutím prstu do této polohy. Ukazatel zvolené varné zóny by měl ukazovat „0“.

Vypnutí celé indukční varné desky

Varná deska je v provozu, když je zapnuta alespoň jedna varná zóna.

- Indukční varná deska se vypne podržením senzoru ⏻.

Pokud je varná zóna horká, na ukazateli varné zóny se zobrazuje písmeno „H“ nebo „h“ – symbol zbytkového tepla. Popis symbolu se nachází v další části návodu.

Funkce Booster

Funkce Booster dočasně zvýší výkon varné zóny. Úroveň výkonu lze nastavit od 1 do P, kde P je nejvyšší možná úroveň výkonu.

Zapněte funkci Booster
- Umístěte nádobí na varnou zónu s funkcí Booster.
- Dotkněte se senzoru dané varné zóny.
- Funkce Booster se aktivuje po stisknutí senzoru „P“. Na indikátoru varné zóny se zobrazí písmeno „P“.

Deaktivace funkce Booster:
- Dotkněte se senzoru varné zóny se zapnutou funkcí Booster.
- Stiskněte senzor funkce Booster „P“ nebo změňte úroveň výkonu pomocí posuvného senzoru.
- Funkce byla deaktivována.

Funkce Booster může fungovat maximálně 5 minut, poté se výkon automaticky sníží na úroveň 9.

Blokace ovládacího panelu

Díky funkci dětské pojistky můžete zablokovat možnost ovládání desky, například dětmi nebo v případě čištění. Když je ovládací panel uzamčen, všechny ovládací prvky kromě tlačítka ⏻ jsou deaktivovány. Pro zapnutí dětské pojistky je třeba stisknout senzor ○—¬, pro vypnutí je třeba jej podržet. Když je funkce blokace aktivována, indikátor časovače zobrazí „Lo“.

Pokud je varná deska zapnutá a zablokovaná, lze ji okamžitě vypnout dotykem senzoru ⏻.

Ukazatel zbytkového tepla

Po ukončení vaření zůstává sklo indukční desky v oblasti dané varné zóny nadále horké, nazývá se to zbytkové teplo.

Pokud je sklo horké, zobrazí se na indikátoru této zóny symbol „H“.

Po dobu fungování ukazatele zbytkového tepla se nedotýkejte varné zóny vzhledem k možnosti popálení ani na ni nestavějte předměty citlivé na teplo!

Omezení doby provozu

Varná zóna se po určité době, která závisí na nastaveném výkonu, automaticky vypne. Je to bezpečnostní funkce, která se nedá vypnout.

Maximální doba provozu se nastavuje individuálně v závislosti na použitých výkonových stupních při vaření. Pokud používáte pouze jeden výkonový stupeň po delší dobu vaření, bude maximální doba omezena podle tabulky:

Po dosažení maximální doby vaření se indukční zóna vypne automaticky a na ukazateli zóny se zobrazí symbol zbytkového tepla. Maximální doba provozu se týká jednotlivé zóny.

Stupeň tepelného výkonu	Maximální doba provozu
1	8 h
2	8 h
3	8 h
4	4 h
5	4 h
6	4 h
7	2 h
8	2 h
9	2 h

Časovač

Hodiny usnadňují proces vaření díky možnosti naprogramování času aktivace varných zón.
Funkci Časovač můžete zapnout pouze během vaření (když je tepelný výkon větší než „0“). Funkci časovače lze použít pro několik varných zón současně.

Chcete-li nastavit čas Časovače:

- Dotkněte se senzoru varné zóny, pro kterou chcete nastavit časovač.
- Dotkněte se senzoru hodin └├– na displeji se zobrazí „00“ a číslice označující jednotky (tj. poslední číslice) začne blikat.
- Pomocí posuvníku senzoru nastavte hodnotu blikající číslice jednotky.
- Se dotkněte senzoru hodin └├– číslice desítek začne blikat.
- Pomocí posuvníku senzoru nastavte hodnotu blikající desítky.
- Jakmile je čas nastaven, odpočítávání se spustí automaticky. Na displeji se zobrazí zbývající čas.

V pravém dolním rohu indikátoru výkonu varné zóny se rozsvítí červená LED dioda, která signalizuje, že pro danou zónu byl aktivován časovač.

- Po uplynutí nastavené doby vaření se varná zóna automaticky vypne, zazní krátký zvukový signál a na ukazateli hodin se zobrazí „- -“. Ostatní varné zóny budou nadále fungovat, pokud byly dříve aktivovány.
- Chcete-li nastavit funkci Časovač pro další zónu, postupujte podle výše uvedených kroků a v první řadě vyberte zónu jinou, než kterou jste vybrali poprvé. Funkci časovače lze nastavit pro každé pole.
- Naprogramovaný čas můžete kdykoli změnit pomocí senzoru hodin └│a poté čas nastavit pomocí posuvného senzoru.

Pokud je funkce časovače nastavena pro více než jednu varnou zónu, zobrazí se kratší čas a LED dioda vedle indikátoru příslušné varné zóny bude blikat. Po uplynutí nastaveného času se příslušná varná zóna vypne, zobrazí se nový nejkratší čas časovače a LED dioda odpovídající zóny bude blikat.

Dotykem libovolného senzoru varné zóny se na indikátoru časovače zobrazí odpovídající čas.

Pro předčasné vypnutí časovače:
- Dotkněte se senzoru varné zóny, pro kterou chcete časovač deaktivovat.
- Dotkněte se senzoru hodin └├– indikátor začne blikat.
- Pomocí posuvníku nastavte časovač na „00“ – tím se vypne.

Časovač

Funkce minutky se používá k odpočítávání naprogramovaného času. Funkce neovládá varné zóny.

Aby nastavit minutku je nutné:
- Ujistěte se, že je indukční varná deska zapnutá a senzor varné zóny není aktivní (kontrolka zóny „-“ nebliká).

Časovač můžete nastavit před nebo po dokončení nastavení výkonu varné zóny.

- Dotkněte se senzoru hodin └├– na displeji se zobrazí „00“ a číslice označující jednotky (tj. poslední číslice) začne blikat.
- Pomocí posuvníku senzoru nastavte hodnotu blikající číslice jednotky.
- Se dotkněte senzoru hodin └├– číslice desítek začne blikat.
- Pomocí posuvníku senzoru nastavte hodnotu blikající desítky.
- Jakmile je čas nastaven, odpočítávání se spustí automaticky. Na displeji se zobrazí zbývající čas.
- Po uplynutí nastaveného času zazní 30 sekundový zvukový signál a na ukazateli hodin se zobrazí „- -“.
- Naprogramovaný čas časovače můžete kdykoli změnit pomocí senzoru hodin └a poté nastavit čas pomocí posuvného senzoru.

POWER MANAGEMENT

Funkce umožňuje omezit celkový maximální výkon indukční desky na jednu z hodnot: 3,7 kW; 7,2 W (maximální výkon).

Výběr maximálního výkonu můžete provést pouze během 5 minut od připojení indukční desky k elektrickému napájení. Pro nastavení výkonu po zapnutí varné desky senzorem ⏻ podržte stisknuté senzor levé přední varné zóny ◪ a senzor hodin ⏲ po dobu 3 sekund.

Na dvojitém displeji hodin se zobrazí již dříve vybrané nastavení nebo – pokud jste dříve neprovedli výběr – výchozí nastavení 7,2 kW ve formátu „7,2“. Nastavení lze změnit pomocí senzorů levých varných zón. Senzor levé horní varné zóny ◪ zvyšuje výkon a senzor levé dolní varné zóny ◪ jej snižuje:

Prostředí	VÝKON
3,7	3,7kW
7,2	7,2kW

Po výběru požadovaného nastavení potvrďte výběr do 10 sekund stisknutím senzoru časovače ⏲ na 3 sekundy.

Výběr je potvrzen několika bliknutími zvoleného nastavení, zvukovým signálem a následně vypnutím panelu. Od tohoto okamžiku deska pracuje s vybraným celkovým maximálním výkonem.

Pokud nepotvrdíte výběr, po 10 sekundách od výběru výkonu se panel vypne a deska pracuje s naposledy potvrzeným výkonem, nebo pokud jste dříve neprovedli výběr – s výchozím výkonem 7,2 kW.

Při nastavování výkonu na jednotlivých varných zónách funkce Power Management kontroluje, aby nedošlo k překročení vybraného celkového výkonu. Nastavení, které by způsobilo překročení výkonu, jsou blokována a nedostupná pro uživatele.

Funkce Power Management může zabránit zapnutí varné zóny, pokud by její výkon způsobil překročení vybraného maximálního výkonu.

INSTALACE

Příprava desky nábytku do vestavění varné desky

- Stolní deska musí být plochá a správně nivelovaná. Je nutné utěsnit a zajistit stolní desku od strany stěny před zalitím a vlhkem.
- Vestavný nábytek musí mít překližku a lepidla k jeho přilepení odolné vůči teplotě 100°C. Nesplnění této podmínky může způsobit deformaci povrchu anebo odlepení překližky.
- Hrany otvoru musí být zabezpečené odolným materiálem vůči pohlcování vlhkosti.
- Otvor v pracovní desce by měl být vyroben podle rozměrů uvedených na obrázku níže (jednotka [mm]):

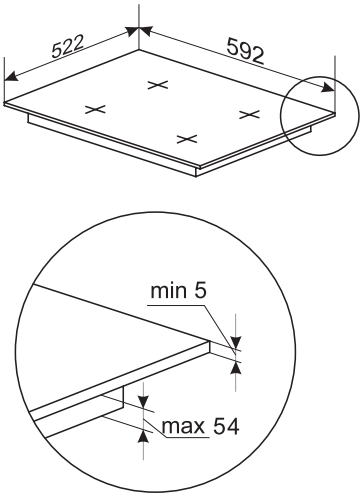

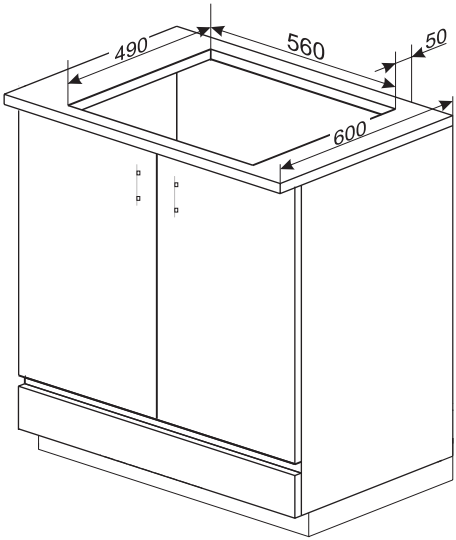

Instalace indukční varné desky v jedné rovině s pracovní deskou

- Otvor v pracovní desce by měl být proveden podle rozměrů uvedených na níže uvedeném výkresu.

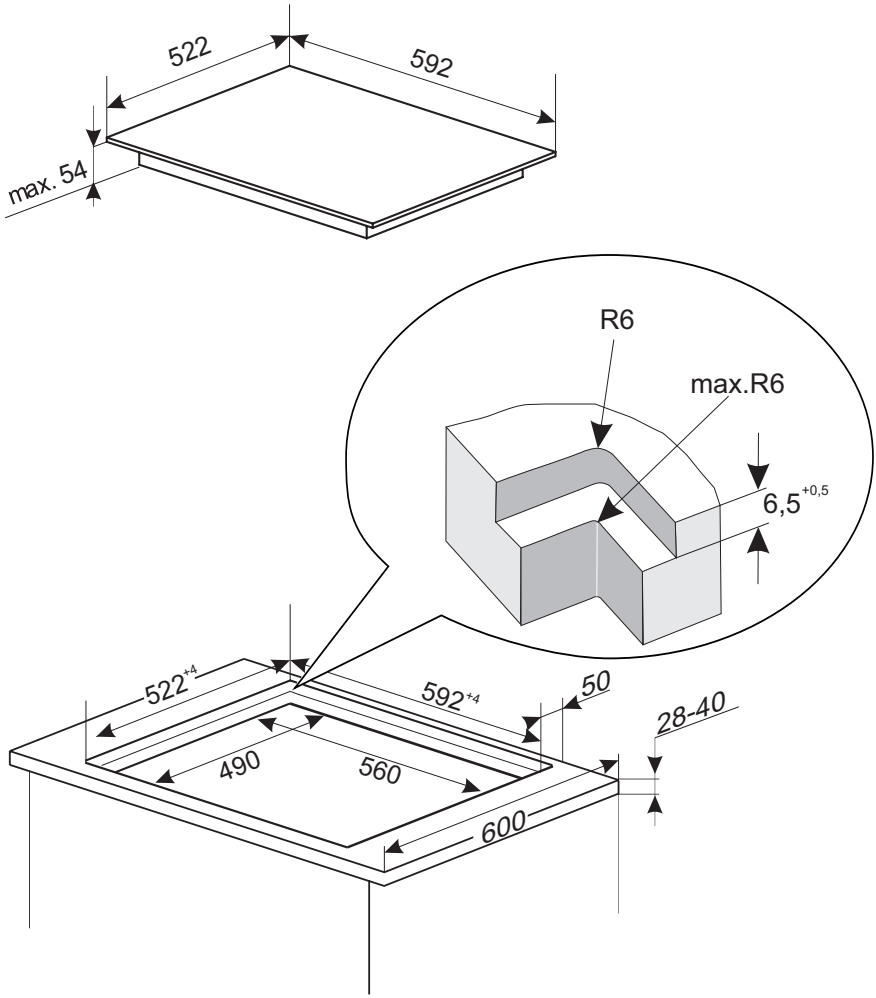

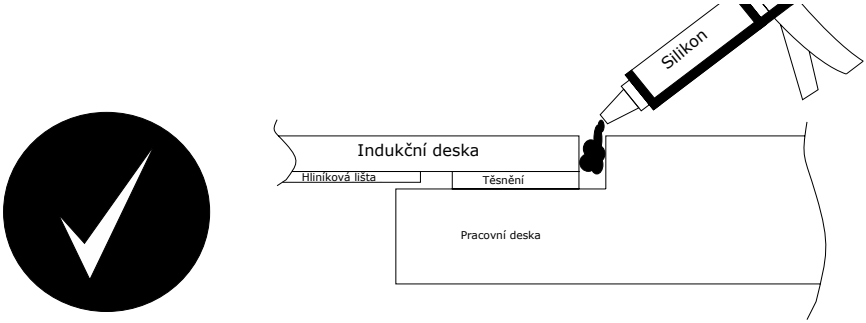

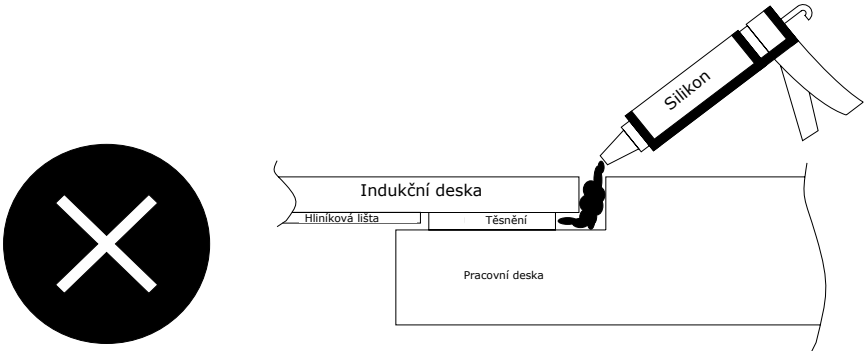

Upozornění: Výrobce nenese odpovědnost za žádné škody vzniklé v důsledku nesprávné instalace indukční varné desky do pracovní desky, zejména v případě trvalého přilepení varné desky k pracovní desce zespodu.

Pokyny pro instalatéra

- Nejlepší je instalovat indukční varnou desku v jedné rovině s kuchyňskou pracovní deskou z kamene nebo keramických dlaždic.
- Těsnění umístěné na spodní straně okraje indukční varné desky by mělo zabránit vniknutí silikonu pod okraj indukční varné desky. Pokud potřebujete vyjmout varnou desku z otvoru, použijte ostrý nůž k odříznutí silikonu kolem indukční varné desky. Pokud se silikon dostane pod těsnění a pod sklo varné desky, nebude možné silikon vyříznout a pokus o vyjmutí varné desky může způsobit prasknutí sklokeramického materiálu.
- Silikon použitý k utěsnění okrajů by měl být odolný vůči teplotám nejméně 160 °C.
- Doporučuje se pokrýt odkryté okraje otvoru pracovní desky vhodným lakem (např. lakem na bázi silikonu), aby se zabránilo pronikání vlhkosti.
- Některé silikony mohou způsobit změnu barvy přírodního kamene.
- Rozměry uvedené v montážním výkresu musí být přesně dodrženy.
- Pokud se vaše indukční varná deska porouchá, kontaktujte prosím instalatéra, aby ji před příjezdem servisního technika odstranil z pracovní desky a opravil ji.

Možnost 1

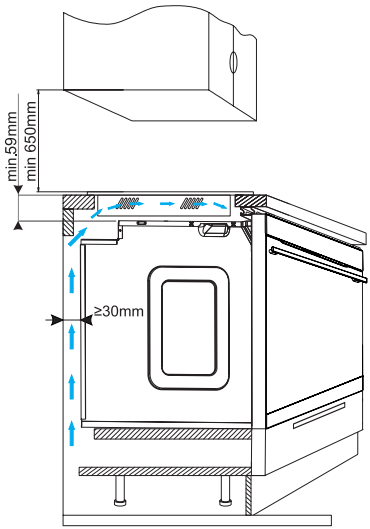

Možnost 2

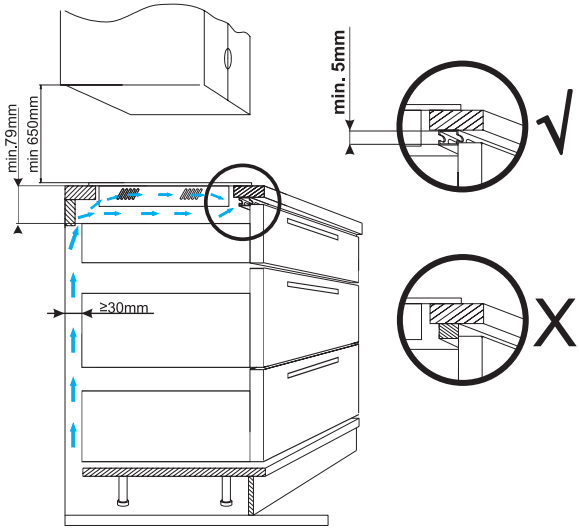

Je zakázané připevnění varné desky nad pečicí troubou bez ventilace.

Montáž těsnění

V závislosti na modelu bylo těsnění namontováno výrobcem (obr. **1**)
Pokud těsnění nebylo namontováno výrobcem, postupujte následovně:
Před instalací zařízení do otvoru v pracovní desce by mělo být na spodní stranu varné desky namontováno těsnění dodané s výrobkem (obr. **2**).
Za tímto účelem nejprve odstraňte ochrannou fólii z těsnění a následně ji přilepte co nejblíže k okraji desky (obr. **3, 4**).

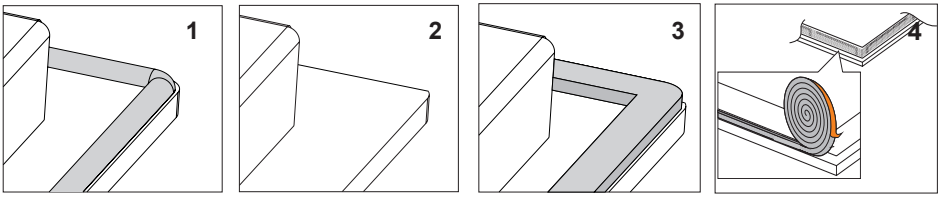

Vestavba zařízení bez těsnění je zakázána.

Umístěte varnou desku symetricky v otvoru tak, aby vzdálenosti mezi varnou deskou a okrajem kuchyňské desky byly na každé straně stejné (obr.**5**).

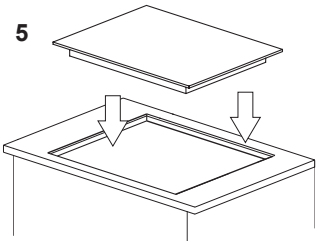

Instalování desky v montážním otvoru

- proveďte spojení desky elektrickým vodičem podle připojeného schématu spojení
- očistěte desku z prachu, vložte desku do otvoru a silně přitlačte k desce

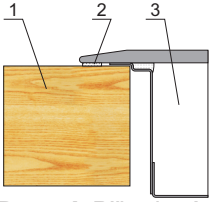

1 - stolní deska
2 - těsnění desky
3 - keramické sklo

Pozor! Připojení k instalaci může provést pouze kvalifikovaný instalatér mající příslušná oprávnění. Zakazuje se samovolné provádění předělávek anebo změn v elektrické instalaci.

Pokyny pro instalatéra
Varná deska je vybavená přípojnou lištou umožňující volbu odpovídajících spojů pro konkrétní druh napájení elektrickou energií.
Přípojná lišta umožňuje následující spojení:
- jednofázové 220-240V ~
- dvoufázový 380-415V 2N~

Připojení varné desky k příslušnému napájení je možné provedením přemostění svorek na přípojné liště v souladu s umístěným schématem spojů. Schémat spojů je rovněž umístěný na spodní části dolního krytu. Pamatujte o správném výběru připojovacího vodiče, berouce v úvahu druh připojení a jmenovitý výkon varné desky.

Po připojení napájecího kabelu ke konektoru produktu je nezbytné použít odlehčení tahu napájecího kabelu a kryt konektoru. Tyto prvky jsou nedílnou součástí produktu a jsou s ním dodávány.

Pozor!
Pamatujte o nutnosti připojení ochranného obvodu ke svorce přípojné lišty, označené znakem ⏚. Elektrická instalace napájející varnou desku musí být zabezpečená příslušně zvoleným zabezpečením a jako dodatečné zabezpečení napájecí linie může být vybavená odpovídajícím vypínačem, který umožňuje vypnutí proudu v havarijní situaci.

Před provedením připojení varné desky k elektrické instalaci, je nutné se seznámit s informacemi nacházejícími se na popisném štítku a schématu připojení. Jiný způsob připojení varné desky než je ukázaný v schématu může způsobit její poškození.

POZOR!
Instalatér je povinen vydat uživateli „osvědčení o připojení výrobku k elektrické instalaci" (nachází se v záručním listu). Po ukončené instalaci je instalatér také povinen umístit informaci o způsobu provedeného připojení:
- jednofázového, dvojfázového anebo trojfázového,
- průřezu připojovacího vodiče,
- druhu použitého zabezpečení (druh pojistky).

Připojení do elektrické sítě

SCHÉMA PŘÍPUSTNÝCH ZAPOJENÍ **Pozor! Nebezpečné napětí**					
Pozor! V případě každého spoje, ochranný vodič musí být spojený se svorkou ⏚.				Typ / průřez kabelu	Ochranná pojistka
1	Jednofázové připojení pro síťové napětí 220-240 50/60 Hz. Fázový vodič L musí být přišroubován ke svorkám L1 a L2. Nulový vodič N musí být přišroubován ke svorkám N1 a N2. Ochranný vodič PE musí být přišroubován ke svorce ⏚	1N~	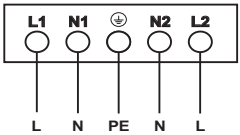	HO5VV-F5G2.5 5x2,5 mm^2	L:32 A
2*	Dvoufázové připojení pro síťové napětí 220-240/380-415 50/60 Hz. Fázové vodiče musí být přišroubovány ke svorkám L1 a L2. Nulový vodič N musí být přišroubován ke svorkám N1 a N2. Ochranný vodič PE musí být přišroubován ke svorce ⏚	2N~	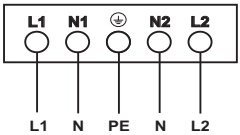	HO5VV-F5G2.5 5x2,5mm^2	L1:16 A L2: 16A
L1=R, L2=S, L3=T, N= svorka neutrálního vodiče, ⏚ = svorka ochranného vodiče					

Balení výrobku obsahuje sadu prvků nutných pro správné připojení výrobku k elektroinstalaci. Použití připojených prvků je nezbytné pro správnou funkci výrobku. Sada obsahuje: odlehčovací svorku, můstek, šroub a kryt připojení.

Správnou montáž odlehčovací svorky je nutné provést pomocí šroubu, který je součástí sady.

Kryt připojení by měl být přišroubován pomocí šroubu, který je součástí sady.

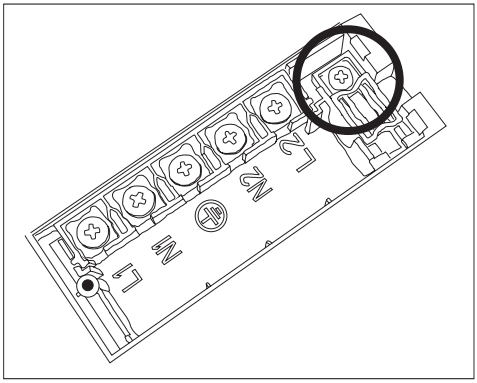

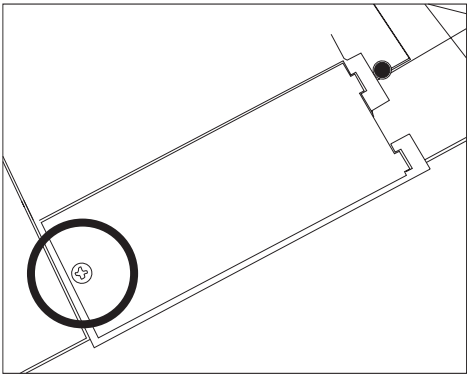

ČIŠTĚNÍ A ÚDRŽBA

Dbalost o průběžné udržování varné desky v čistotě a její správná údržba významně prodlužují dobu jejího bezporuchového provozu.

Při čištění keramického skla platí stejné zásady jako v případě skleněných povrchů. V žádném případě nepoužívejte brusné nebo agresivní čisticí prostředky ani brusný písek nebo drátěnky. Nepoužívejte parní čisticí zařízení.

Čištění po každém použití

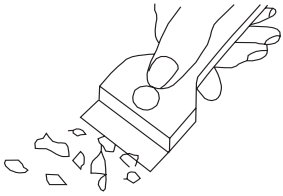

- **Lehké, nepřipálené nečistoty**

Otřete vlhkým hadříkem bez čisticího prostředku. Použití prostředku na mytí nádobí může způsobit výskyt modravého přebarvení. Tyto úporné skvrny není vždy možné odstranit při prvním čištění, a to i při použití speciálního čisticího prostředku.

- **Silně přichycené nečistoty**

Odstraňte ostrou škrabkou. Pak otřete keramické sklo vlhkým hadříkem.

Odstraňování znečištění

- Světlé skvrny s perlovým odstínem (zbytky hliníku) odstraňte z ochlazené varné desky pomocí speciálního čisticího přípravku. Zůstatky vápenných usazenin (např. po vykypění vody) odstraníte pomocí octa nebo speciálního čisticího přípravku.

- Speciální čisticí přípravky můžete koupit v obchodních domech, speciálních elektrotechnických obchodech, drogeriích, v potravinářských obchodech a kuchyňských salonech. Ostré škrabky můžete koupit v obchodech pro kutily a v obchodech se stavebním materiálem a také v obchodech s malířským příslušenstvím.
- Nikdy nenanášejte čisticí přípravek na horkou varnou desku.
- Čisticí přípravky po nanesení nechte zaschnout a teprve pak se setřete na mokro. Eventuální zbytky čisticího přípravku setřete vlhkým hadříkem před opětovným zahřáním. Jinak mohou působit žíravě a trvale poškodit povrch desky.

Nesprávný postup s keramickým sklem není základem pro reklamaci.

Poškrábání desky a přebarvení povrchu nemá vliv na správné fungování indukční desky.

POSTUP V PŘÍPADĚ HAVARIJNÍCH SITUACÍ

V každé havarijní situaci proveďte následující:

- Pokud je to možné, vypněte varnou desku pomocí příslušného senzoru
- odpojte napájení vypnutím pojistky nebo vytažením zástrčky ze zásuvky
- Nahlaste opravu Servisnímu středisku
- Některé drobné poruchy si může uživatel odstranit sám, pokud se bude řídit pokyny uvedenými v níže umístěné tabulce; dříve než se obrátíte na oddělení obsluhy zákazníka anebo servisu zkontrolujte postupně body v tabulce.

PROBLÉM	PŘÍČINA	POSTUP
Zařízení se nezapne	Není napájení.	Zkontrolujte pojistku, v případě spálení ji vyměňte.
Senzory nereagují na dotyk	Zařízení není zapnuté.	Zapněte zařízení
	Příliš krátký dotyk senzoru (méně než jedna sekunda)	Držte senzor
	Více senzorů se dotklo současně	Vždy se dotýkejte pouze jednoho senzoru (kromě případu, kdy je varná zóna vypnutá).
Zařízení nereaguje a vydává dlouhé pípnutí.	Nesprávné použití (dotyk nesprávných senzorových polí nebo příliš krátký dotyk senzorů)	Znovu zapojte varnou desku
	Senzorová pole jsou zakrytá nebo znečištěná.	Odhalte nebo vyčistěte senzorová pole
Zařízení se automaticky vypne	Po aktivaci zařízení nebyly po dobu 10 sekund použity žádné senzory.	Zapněte zařízení a ihned nastavte výkon ohřevu
	Senzorová pole jsou zakrytá nebo znečištěná.	Odhalte nebo vyčistěte senzorová pole

Jednotlivá varná zóna se vypne a zobrazí se ukazatel zbytkového tepla „H“.	Omezená doba vaření	Opětovně zapněte varnou zónu
	Senzorová pole jsou zakrytá nebo znečištěná.	Odhalte nebo vyčistěte senzorová pole
	Přehřívání elektronických součástek	
Ukazatel zbytkového tepla zhasl, i když jsou varné zóny horké.	Výpadek proudu nebo odpojení zařízení od zdroje napájení	Ukazatel zbytkového tepla se znovu zobrazí při dalším zapnutí a vypnutí spotřebiče.
Povrch indukční varné desky je prasklý.	Nebezpečí! Okamžitě odpojte spotřebič ze zásuvky nebo vypněte hlavní jistič. Nechte si to opravit v nejbližším servisním středisku.	
Indukční varná deska pípne	To je normální. Chladicí ventilátor pracuje pro chlazení vnitřní elektroniky.	
Indukční varná deska vydává syčivé a pískavé zvuky.	To je normální. Při použití více varných zón na plný výkon vydává varná deska syčivé a pískavé zvuky v důsledku frekvencí používaných k napájení indukčních cívek.	
Když problém stále není vyřešen.	Okamžitě odpojte spotřebič ze zásuvky nebo vypněte hlavní jistič (pojistku). Nechte si to opravit v nejbližším servisním středisku. Důležité! Uživatel je zodpovědný za správné používání zařízení a jeho udržování v dobrém stavu. V případě servisního zásahu z důvodu nesprávné obsluhy zařízení je uživatel odpovědný za vzniklé náklady, a to i v rámci záruky. Výrobce nenese odpovědnost za žádné škody způsobené nedodržením těchto pokynů.	

CHYBOVÉ KÓDY

Během provozu zařízení se může na displeji zobrazit chybový kód. Podrobné informace naleznete v tabulce níže:

KÓD	PŘÍČINA	POSTUP
E4/E5	Poškozené teplotní čidlo	Kontaktujte servisní středisko.
E7/E8	Poškozený tranzistorový teplotní senzor	
E2/E3	Nesprávné napájecí napětí	Zkontrolujte, zda je napájecí napětí správné.
E6/E9	Přehřátí desky	Před opětovným použitím varné desky počkejte, až vychladne.

TECHNICKÉ ÚDAJE

Jmenovité napětí	220–240 V/380–415 V ~50/60 Hz 2N
Jmenovitý výkon varných desek:	7,2kW
Typ:	PB*4VI551FTB4SUUt
Výkon indukčních zón:	
- Indukční varná zóna Booster 210 mm	1800 W / 2100 W
- Indukční varná zóna Booster 180 mm	1800 W / 2100 W
- Indukční varná zóna Booster 160 mm	1200 W / 1500 W
Rozměry [mm]:	592 x 522 x 59
Hmotnost [kg]:	cca 7,90 kg

Spotřeba energie v pohotovostním režimu (Psm) [W]	-
Spotřeba energie ve vypnutém režimu [W]	0,5
Spotřeba energie v pohotovostním režimu při připojení k síti [W]	-
Čas automatického přechodu do pohotovostního/vypnutého režimu [min]	20

Splňuje požadavky norem EN 60335-1; EN 60335-2-6, platných v Evropské unii.

ZÁRUKA, POPRODEJNÍ SERVIS

Záruka

Záruční plnění podle záručního listu. Výrobce neodpovídá za žádné škody způsobené nesprávným zacházením s výrobkem.

Výrobce zařízení doporučuje, aby všechny opravy a seřizovací činnosti prováděl tovární servis nebo autorizovaný servis výrobce. Opravy musí provádět pouze osoba s příslušnou kvalifikací.

Vážený zákazník!

Od dnešného dňa každodenné povinnosti budú jednoduchšie ako kedykoľvek predtým. Zariadenie značky **Amica** spája výnimočne jednoduché používanie a dokonalú efektívnosť. Keď sa oboznámite s užívateľskou príručkou, s používaním zariadenia nebudete mať žiadne problémy.

Zariadenie, ktoré opúšťa továreň, bolo pred konečným zabalením na kontrolných staniciach dôkladne skontrolované, čo sa týka bezpečnosti a funkčnosti zariadenia.

Pred spustením zariadenia sa podrobne a dôkladne oboznámte s užívateľskou príručkou. Dodržiavaním pokynov a odporúčaní, ktoré sú v príručke uvedené, predídete nesprávnemu používaniu zariadenia. Príručku uchovajte a uložte ju na takom mieste, aby bola v prípade potreby ľahko dostupná.

Dôkladne dodržiavajte pokyny a odporúčania uvedené v príručke, vyhnete sa tak nešťastným nehodám či úrazom.

S úctou

Amica

BEZPEČNOSTNÉ POKYNY A ODPORÚČANIA

- Pred prvým použitím indukčnej varnej dosky sa dôkladne oboznámte s používateľskou príručkou. Takým spôsobom môžete zaručiť bezpečnosť a predísť poškodeniu dosky.
- Zariadenie je navrhnuté a vyrobené výhradne ako zariadenie na varenie. Každé iné použitie zariadenia (napr. na vykurovanie miestností) je v rozpore s určením zariadenia, a môže byť nebezpečné.
- Výrobca si vyhradzuje právo zavádzať zmeny, ktoré neovplyvňujú fungovanie zariadenia.
- Zariadenie a jeho dostupné diely sa môžu počas používania stať horúce. Keďže je možné dotknúť sa horúcich časí (napr. varných zón), postupujte mimoriadne pozorne. Deti vo veku do 8 rokov sa musia nachádzať v bezpečnej vzdialenosti od zariadenia, ibaže sú pod neustálym náležitým dozorom.
- Toto zariadenie môžu používať deti vo veku od 8 rokov, ako aj osoby s obmedzenými telesnými, zmyslovými alebo rozumovými schopnosťami, alebo osoby bez náležitých vedomostí a skúseností, ak sú pod dohľadom, alebo ak pri používaní zariadenia postupujú podľa pokynov, ktoré im dali osoby zodpovedné za ich bezpečnosť. Dávajte pozor na deti, aby sa nehrali so zariadením. Upratovanie a obslužné činnosti nemôžu vykonávať deti bez náležitého dozoru.
- Používanie tuku alebo aleja na varnej doske bez náležitého dozoru môže byť nebezpečné a viesť až k požiaru.
- NIKDY nehaste oheň vodou. Vypnite spotrebič a prikryte plameň napr. pokrývkou alebo nehorľavou dekou.
- Nebezpečenstvo požiaru: neponechávajte veci na varnej doske.
- Pozor. Ak povrch dosky praskol, odpojte dosku od el. napätia, aby ste predišli zásahu el. prúdom.

- Neodporúčame, aby ste kovové predmety, také ako nože, vidličky, lyžice a pokrievky, či alobaly, kládli na povrch varnej dosky, keďže sa môžu značne nahriať.
- Po použití vždy vypnite používanú varnú zónu, stlačením snímača alebo kolieskom, a nespoliehajte sa na detektor riadu.
- Spotrebiče neovládajte vonkajšími hodinami alebo nezávislým systémom diaľkového ovládanie.
- K čistení varnej dosky nie je dovolené používať zariadení na čistenie parou.
- Pozor. Nepoužívajte nevhodné kryty indukčnej varnej dosky, určené na bránenie prístupu deťom k varnej doske. V opačnom prípade, pri používaní nevhodných krytov, môže dôjsť k úrazu alebo nehode.
- Ak sa indukčná varná doska používa v priamej blízkosti rádia, televízora alebo iného rádiového zariadenia, skontrolujte, či ovládací panel dosky funguje správne.
- Dosku môže k el. obvodu pripojiť iba oprávnený elektrikár. Netýka sa to varných dosiek, ktoré majú originálne (továrensky) napájací kábel s jednofázovou zástrčkou.
- Nábytok, v ktorom sa doska používa, musí byť odolný voči teplote cca +100 ^{O}C. Týka sa to laminátov, hrán, plastových povrchov, lepidiel a lakov.
- Dosku používajte iba vtedy, keď je náležite zastavaná, v súlade s touto používateľskou príručkou.
- Opravu elektrických zariadení môžu vykonávať len odborníci. Neodborné opravy môžu byť pre používateľa nebezpečné.
- Zariadenie je iba vtedy úplne odpojené od el. napätia, keď je vypnutý príslušný istič, alebo je vytiahnutá zástrčka napájacieho kábla zariadenia z el. zásuvky.
- Zástrčka napájacieho kábla po namontovaní varnej dosky musí byť vždy dostupná.
- Dávajte pozor na deti, aby sa nehrali so zariadením.
- Osoby, ktoré majú implantované zariadenia podporujúce životné funkcie (napr. kardiostimulátory, inzulínové pumpy, sluchové aparáty ap.), musia sa uistiť, či prácu týchto zariadení neruší indukčná doska (frekvenčný rozsah in-

dukčnej dosky je 20 – 50 kHz).

- V prípade, ak dôjde k prerušeniu el. napätia, vymažú sa všetky nastavenia. Po obnovení el. napätia odporúčame, aby ste postupovali opatrne. Kým sú varné zóny horúce, svieti ukazovateľ zvyškového tepla „H” (angl. hot).
- Ak sa zásuvka nachádza v blízkosti varnej zóny, dávajte pozor, aby sa napájací kábel nedotýkal zohriatych miest.
- Nepoužívajte plastové ani alobalové nádoby. Tavia sa pri vysokých teplotách, a môžu poškodiť keramické sklo.
- Jedlá a ich zložky (predovšetkým: cukor, kyselina citrónová, soľ), ako aj rôzne plasty, nesmú varné zóny zohrievať.
- Pri používaní indukčnej varnej dosky používajte iba hrnce, rajnice, panvice, s plochým dnom, ktoré nemajú žiadne ostré hrany či tŕne, keďže v opačnom prípade môže dôjsť k poškriabaniu skla dosky.
- Vykurovacia plocha indukčnej varnej dosky je odolná voči tepelnému šoku. Nie je citlivá ani na chlad, ani na teplo.
- Vyhnite sa pádom predmetov na sklo. Bodový náraz, napr. padajúca korenička môže viesť k vzniku prasklín a úlomkov keramickej tabule.
- Ak sa sklo poškodí, kypiace jedlá môžu preniknúť k častiam indukčných dosiek, ktoré sú pod napätím.
- Nepoužívajte povrch dosky ako kuchynskú doštičku na krájanie alebo ako pracovnú plochu.
- Doska nemôže byť zastavaná nad rúrou bez ventilátora, nad umývačkou, chladničkou, mrazničkou alebo práčkou.
- Ak je pod doskou zásuvka alebo skrinka s kuchynským príborom, môže ich zohriať horúci vzduch, ktorý vychádza z vetracieho systému dosky.
- Dodržujte pokyny ohľadne údržby a čistenia keramického skla.
- Ak nebudete postupovať v súlade s týmito pokynmi, strácate práva vyplývajúce zo záruky.

AKO UŠETRIŤ ENERGIU

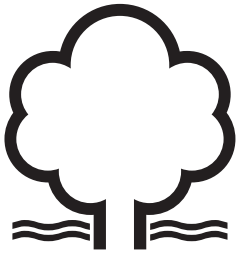

Každý, kto náležite využíva energiu, nielen šetrí peniaze, ale koná tiež vedome v súlade s potrebami životného prostredia. Preto pomôžme aj my, šetrime elektrickou energiou! A môžeme to urobiť takto:

- Používajte správne kuchynské náčinie s veľkosťou dna prispôsobenou veľkosti varnej zóny.
- Nezabudnite na pokrievku, inak sa zvýši spotreba elektrickej energie.
- Udržujte varné zóny a dná hrncov čisté.
- Nečistoty bránia v prenose tepla – silne pripálené zvyšky potravín je často možné odstrániť len prostriedkami, ktoré sú pre životné prostredie škodlivé.
- Snažte sa „nenakukovať do hrncov” príliš často.
- Neinštalujte varnú dosku v tesnej blízkosti chladničiek/mrazničiek.

ROZBALENIE

Zariadenie je chránené pred poškodením počas prepravy. Prosíme Vás, aby ste po vybalení zariadenia zlikvidovali obalové materiály spôsobom neohrozujúcim životné prostredie.
Všetky materiály použité na zabalenie sú neškodné pre životné prostredie, sú 100% recyklovateľné a sú označené príslušným symbolom.

Pozor! Dávajte pozor, aby boli obalové materiály (polyetylénové vrecká, kúsky polystyrénu atď.) počas vybaľovania mimo dosahu detí.

LIKVIDÁCIA POUŽITÝCH ZARIADENÍ

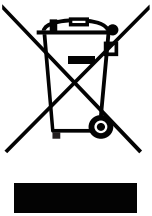

Toto zariadenie je v súlade s Európskou smernicou 2012/19/ES a so zákonom PR o opotrebovaných elektrických a elektronických zariadeniach označené symbolom prečiarknutého smetného koša. Tento symbol informuje, že toto zariadenie sa po opotrebovaní (skončení používania) nesmie vyhodiť do komunálneho odpadu.
Užívateľ je povinný zariadenie odovzdať v zbernom mieste opotrebovaných elektrických a elektronických zariadení. Subjekty, ktoré sa zaoberajú spracovaním opotrebovaných zariadení, tzn. miestne zberné miesta, obchody alebo jednotky štátnej správy, vytvárajú príslušný systém, ktorý každému umožňuje odovzdať takéto zariadenia.
Vďaka správnemu zaobchádzaniu s opotrebovanými elektrickými a elektronickými zariadeniami nedochádza k únikom látok, ktoré sú škodlivé pre ľudské zdravie a pre životné prostredie, také látky sa nachádzajú v týchto zariadeniach, a v prípade nesprávneho skladovania alebo spracovávania týchto zariadení môže dôjsť k úniku týchto látok.

ZÁKLADNÉ INFORMÁCIE O ZARIADENÍ

Princíp fungovania indukčnej varnej dosky

Pod sklom indukčnej dosky sú indukčné cievky, ktoré vytvárajú elektromagnetické pole. Hrniec umiestnený na elektromagnetickom poli sa vplyvom tohto poľa zohrieva. Nezabúdajte, musíte používať iba hrnce, ktoré majú vhodné dno, určené na používanie s indukčnými doskami.

Podľa použitých hrncov a nastaveného výkonu varenia, zariadenie charakteristicky sviští, je to normálny jav a nie je to dôvod na reklamáciu.

Charakteristika riadu

- Ak chcete overiť, či sa daný hrniec dá používať na indukčnej doske, skontrolujte, či k dnu hrnca prilieha magnet. Čím je sila priťahovania väčšia, tým je hrniec lepší.
- Vždy používajte iba kvalitné hrnce, s ideálne plochým dnom. Používaním takýchto hrncov zabránite, aby vznikali body s príliš vysokou teplotou, čo môže viesť k pripaľovaniu vareného jedla k hrncu. Hrnce a panvice s hrubými kovovými stenami zaručujú vynikajúce šírenie tepla. Preliačené dno alebo hlboko vylisované logo výrobcu negatívne ovplyvňujú kontrolovanie teploty indukčným modulom, čo môže viesť k prehrievaniu riadu.
- Nepoužívajte poškodené hrnce, napr. so zdeformovaným dnom následkom nadmernej teploty.
- Keď používate veľký riad s feromagnetickým dnom (miesto, kde je priťahovaný magnet), ktorého priemer je menší ako celkový priemer daného riadu, zohrieva sa výhradne iba feromagnetická čas riadu. V takom prípade nie je možné rovnomerné šírenie tepla v riade. Feromagnetická zóna môže byť v podstavci riadu zmenšená, ak sú v nej umiestnené hliníkové prvky, v takom prípade je množstvo dodávaného tepla menšie. Môže sa stať, že sa objavia problémy s detekciou riadu alebo doska vôbec nedokáže taký riad detegovať. K priemeru feromagnetickej zóny riadu prispôsobte použitú varnú zónu, aby ste dosiahli optimálne výsledky varenia. V prípade, ak varná doska riad na danej varnej zóne nedokáže detegovať, skúste v inej varnej zóne s príslušne menším priemerom.

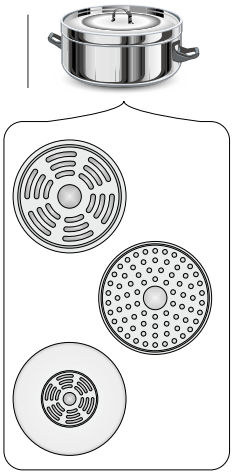

Detektor prítomnosti hrnca v indukčnej zóne

Detektor prítomnosti hrnca je inštalovaný vo varných doskách s indukčnými zónami. Keď je doska spustená, snímač prítomnosti hrnca automaticky deteguje elektromagnetické pole, ak je na danej zóne položený riad. Zaručuje to úsporu energie.

- Keď na varnej zóne umiestnite vhodný riad, nastavený výkon varenia sa zobrazuje na displeji.
- Na varnej doske sa môžu používať iba hrnce, ktoré majú dno z feromagnetického materiálu (tabuľka na str. 38).

Ak na varnej zóne nie je žiadny hrniec, alebo položený hrniec nie je kompatibilný, na displeji sa zobrazí symbol. Zóna nevarí.
Ak v priebehu 90 sekúnd nebude detegovaný hrniec, operácia zapnutia dosky sa vymaže.
Ak chcete vypnúť varnú zónu, vypnite ju prostredníctvom ovládacieho panela, a nielen stiahnutím riadu.

Výkon varnej dosky je podmienený používaním vhodného kvalitného riadu. Na varných zónach nepoužívajte prázdny riad, keďže v opačnom prípade môže dôjsť k prehriatiu.

Neodporúčame, aby ste používali externé indukčné adaptéry.

- Na indukčné varenie používajte iba feromagnetický riad, vyrobený z:

  - smaltovaná oceľ
  - liatina
  - nehrdzavejúca oceľ určená na indukčné varenie.

- Používanie pokrievok počas varenia predchádza nepotrebnej strate tepla. Používaním pokrievok môžete skrátiť zohrievanie a znížiť množstvo spotrebovanej el. energie.
- Dávajte pozor, aby dno riadu bolo vždy suché. Keď naplňujete riad, alebo keď používate riad vytiahnutý z chladničky, skontrolujte, či je povrch dna úplne suchý. Vďaka tomu varná doska ostane čistá.

Označenie riadu		Skontrolujte, či je na štítku označenie, že hrniec je vhodný na indukčné varné dosky.
Nehrdzavejúca oceľ	Nádoba vyrobená z tohto materiálu nebude detekovaná Okrem hrncov z feromagnetickej ocele	
Hliník	Nádoba vyrobená z tohto materiálu nebude detekovaná	
Liatina	Vysoká účinnosť Pozor: hrnce môžu poškriabať varnú dosku	
Smaltovaná oceľ	Vysoká účinnosť Odporúčame riad s plochý, hrubým a hladkým dnom	
Sklo	Nádoba vyrobená z tohto materiálu nebude detekovaná	
Porcelán	Nádoba vyrobená z tohto materiálu nebude detekovaná	
Riad s medeným dnom	Nádoba vyrobená z tohto materiálu nebude detekovaná	

Veľkosť najmenšieho užitočného hrnca/riadu pre varnú zónu je:

Priemer varnej zóny (mm)	Minimálny priemer dna nádoby (mm)
160	120
180	140
210	180

Minimálne priemery hrncov, ktoré sú vyrobené z iných materiálov než emailovaná oceľ, sa môžu líšiť.

Pred prvým použitím

- Indukčnú dosku dôkladne vyčistite. Indukčná varná doska má sklenený povrch, preto s ňou zaobchádzajte opatrne.
- Pri prvom spustení sa zo zariadenia môže uvoľňovať zápach. V takom prípade v danej miestnosti zapnite ventiláciu, alebo otvorte okno. Uvoľňovanie zápachu je iba dočasné.

VAŠE ZARIADENIE

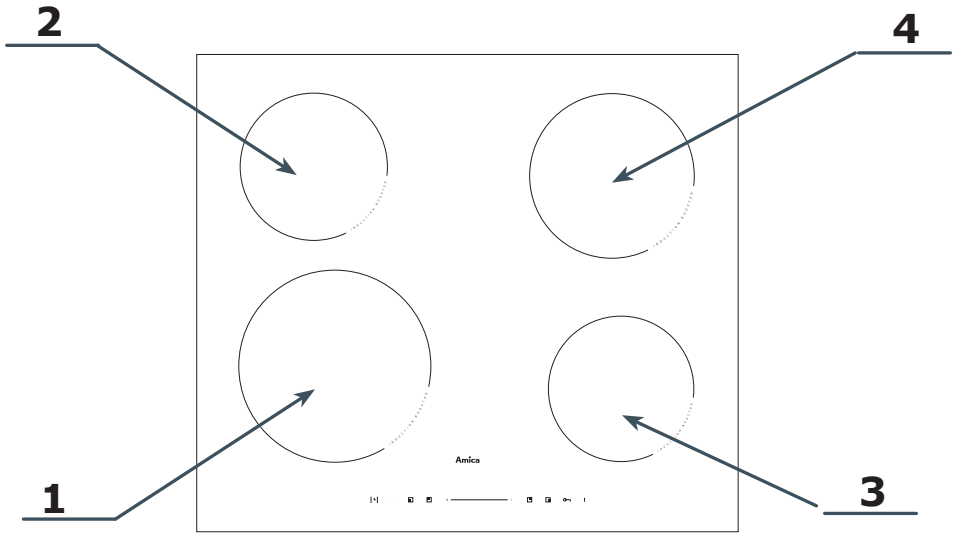

1. Indukčná varná zóna booster Ø 210 mm (vpredu vľavo)
2. Indukčná varná zóna booster Ø 160 mm (vzadu vľavo)
3. Indukčná varná zóna booster Ø 160 mm (vpredu vpravo)
4. Indukčná varná zóna booster Ø 180 mm (vzadu vpravo)

Ovládací panel

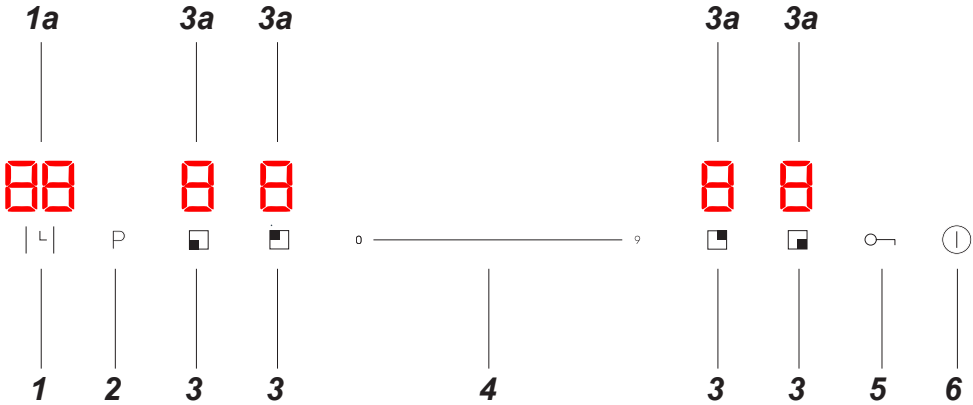

1 - Senzor hodín
1a - Ukazovateľ hodín
2 - Senzor funkcie Booster
3 - Senzor varnej zóny
3a - Ukazovateľ varnej zóny
4 - Posuvník senzora výberu výkonu/času
5 - Senzor blokády ovládacieho panela
6 - Senzor zapni/vypni

OBSLUHA

Ovládací panel

- Po zapojení indukčnej varnej dosky do elektrickej siete zaznie pípnutie a všetky indikátory sa na 1 sekundu rozsvietia a potom zhasnú, čo znamená, že varná doska prešla do pohotovostného režimu .
- Varná doska má elektronické snímače, ktoré sa ovládajú dotykom trvajúcim aspoň 1 sekundu.
- Vždy, keď sa používateľ dotkne senzora, začuje pípnutie. Zvukové signály sa nedajú vypnúť.

Na snímačoch neodkladajte žiadne predmety. Dávajte pozor, aby riad pri varení nevyčnieval poza obrys varnej zóny. V prípade, ak riad umiestnite príliš blízko ovládacieho panela, alebo ak ho riad úplne zakryje, aktivuje sa bezpečnostná procedúra, vedúca až k vypnutiu varnej dosky.

Zapnutie indukčnej varnej dosky

Dotknite a na 3 sekundy podržte snímač zapnúť/vypnúť ⏻. Všetky indikátory zobrazia „–“ a indukčná varná doska bude v pohotovostnom režime.

Zapnutie varnej zóny a nastavenie výkonu varenia

- Zapnite indukčnú varnú dosku pomocou senzora ⏻.
- Umiestnite kuchynský riad na vybranú varnú zónu a dotknite sa senzora danej zóny.
- Varná doska automaticky deteguje riad a ukazovateľ 8. danej varnej zóny začne blikať „0”, znamená to, že vybraná varná zóna je aktívna a môžete nastaviť jej výkon.
- Výkon je možné nastaviť pomocou posuvníka výberom preferovanej hodnoty na senzore. Výkon vykurovania môžete nastaviť aj potiahnutím prsta po senzore (zvolený výkon sa zobrazí na poľnom indikátore).
- Varná zóna je už spustená.

Ak sa do jednej minúty od zapnutia indukčnej varnej dosky nenastaví výkon varnej zóny, doska sa automaticky vypne.

Vypnutie varnej zóny

Varnú zónu môžete vypnúť jedným z nasledujúcich spôsobov.

1. Vypnite indukčnú varnú dosku senzorom ⏻.
2. Dotknite sa senzora aktívnej varnej zóny a potom nastavte výkon na „0“ na posuvnom senzore kliknutím priamo na hodnotu „0“ alebo posunutím prsta do tejto polohy. Indikátor zvolenej varnej zóny by mal ukazovať „0“.

Vypnutie celej indukčnej varnej dosky

Varná doska je v zapnutá, ak je spustená aspoň jedna varná zóna.

- Indukčná varná doska sa vypína podržaním senzora ⏻.

Ak je varná zóna horúca, na displeji danej varnej zóny svieti písmeno „H" alebo „h" (angl. hot) – symbol zvyškového tepla. Opis symbolu je uvedený v ďalšej časti príručky.

Funkcia Booster

Funkcia Booster dočasne zvýši výkon varnej zóny. Úroveň výkonu je možné nastaviť od 1 do P, kde P je najvyššia možná úroveň výkonu.

Zapnite funkciu Booster
- Umiestnite riad na varnú zónu s funkciou Booster.
- Dotknite sa senzora danej varnej zóny.
- Funkciu Booster zapnete stlačením snímača „P". Na indikátore varnej zóny sa zobrazí písmeno „P".

Vypnutie funkcie Booster:
- Dotknite sa senzora varnej zóny so zapnutou funkciou Booster.
- Stlačte senzor funkcie Booster „P" alebo zmeňte úroveň výkonu pomocou posuvného senzora .
- Funkcia bola deaktivovaná.

Funkcia Booster môže fungovať maximálne 5 minút, po ktorých sa úroveň výkonu automaticky zníži na úroveň 9.

Zámok ovládacieho panela

Vďaka funkcii uzamknutia ovládacieho panela môžete zabrániť obsluhe indukčnej varnej dosky, napríklad deťmi alebo počas čistenia. Keď je ovládací panel uzamknutý, všetky ovládacie prvky okrem tlačidla ⏻ sú deaktivované. Na zapnutie detskej poistky je potrebné stlačiť senzor ○⊓, na vypnutie je potrebné ho podržať. Keď je funkcia uzamknutia aktivovaná, indikátor hodín zobrazí „ Lo ".

Keď je doska zapnutá a zablokovaná, môžete ju okamžite vypnúť stlačením snímača ⏻.

Ukazovateľ zvyškového tepla

Po skončení varenia, povrch indukčnej varnej dosky v oblasti danej varnej zóny je stále horúci, nazýva sa to zvyškové teplo.

Keď je sklo horúce, na ukazovateli danej zóny svieti symbol „H".

Keď svieti ukazovateľ zvyškového tepla, nedotýkajte sa danej varnej zóny, vzhľadom na možnosť popálenia; a tiež neklaďte na varnej zóne predmety citlivé na teplo!

Obmedzenie času prevádzky

Varná zóna sa automaticky vypne po určitom čase, ktorý závisí od nastaveného výkonu. Je to bezpečnostná funkcia, ktorá sa nedá vypnúť.

Maximálne trvanie práce je nastavené individuálne, závisí od úrovní varenia, ktoré sa používajú. Ak počas varenia dlhší čas používate iba jeden výkon varenia, maximálne trvanie bude obmedzené podľa nasledujúcej tabuľky:

Keď varná zóna dosiahne maximálne trvanie varenia, automaticky sa vypne, a na ukazovateli zasvieti symbol zvyškového tepla. Maximálne trvanie práce sa týka jednotlivých zón osobitne.

Úroveň výkonu varenia	Maximálny čas práce
1	8 hod.
2	8 hod.
3	8 hod.
4	4 hod.
5	4 hod.
6	4 hod.
7	2 hod.
8	2 hod.
9	2 hod.

Časovač

Časovač uľahčuje varenie, pretože umožňuje nastaviť trvanie spustenia jednotlivých varných zón.
Funkcia časovača sa dá spustiť iba počas varenia (keď je výkon zóny väčší než „0“). Funkciu časovača je možné použiť pre niekoľko varných zón súčasne.

Postup nastavenia časovača:

- Dotknite sa senzora varnej zóny, pre ktorú chcete nastaviť časovač .
- Dotknite sa senzora hodín – na displeji sa zobrazí „00“ a číslica označujúca jednotky (t. j. posledná číslica) začne blikať.
- Posuvníka senzora nastavte hodnotu blikajúcej číslice jednotky.
- Sa dotknite senzora hodín – číslica desiatok začne blikať.
- Posuvníka senzora nastavte hodnotu blikajúcej číslice desiatok.
- Po nastavení času sa odpočítavanie spustí automaticky. Na displeji sa zobrazí zostávajúci čas.

V pravom dolnom rohu indikátora úrovne výkonu varnej zóny sa rozsvieti červená LED dióda, ktorá signalizuje, že časovač pre danú zónu bol aktivovaný .

- Po uplynutí nastaveného času varenia sa varná zóna automaticky vypne, zaznie krátky zvukový signál a na ukazovateli hodín sa zobrazí „- -“. Ostatné varné zóny budú pokračovať v prevádzke, ak boli predtým zapnuté.
- Keď chcete nastaviť časovač pre ďalšiu zónu, postupujte analogicky ako v predchádzajúcom prípade, ibaže na začiatku vyberte inú varnú zónu. Funkciu časovača je možné nastaviť pre každé pole.
- Naprogramovaný čas môžete kedykoľvek zmeniť pomocou senzora hodín a potom nastaviť čas pomocou posuvného senzora .

Ak je funkcia časovača nastavená pre viac ako jednu varnú zónu, zobrazí sa kratší čas a LED dióda vedľa indikátora príslušnej varnej zóny bude blikať. Po uplynutí nastaveného času sa príslušná varná zóna vypne. Následne sa zobrazí nový najkratší čas časovača a rozbliká sa kontrolka príslušnej zóny.

Dotykom ľubovoľného senzora varnej zóny sa na displeji časovača zobrazí príslušný zostávajúci čas.

Ak chcete predčasne vypnúť časovač:
- Dotknite sa senzora varnej zóny, pre ktorú chcete deaktivovať časovač.
- Dotknite sa senzora hodín │└├– indikátor začne blikať.
- Pomocou posuvníka nastavte časovač na „00“ – tým sa vypne.

Minútnik

Funkcia minútnika je určená na odpočítavanie nastaveného času. Funkcia neovláda varné zóny.

Pre nastavenie časovača:
- Uistite sa, že indukčná varná doska je zapnutá a senzor varnej zóny nie je aktívny (indikátor zóny „-“ nebliká).

Časovač môžete nastaviť pred alebo po dokončení nastavenia výkonu varnej zóny.

- Dotknite sa senzora hodín │└├– na displeji sa zobrazí „00“ a číslica označujúca jednotky (t. j. posledná číslica) začne blikať.
- Posuvníka senzora nastavte hodnotu blikajúcej číslice jednotky.
- Sa dotknite senzora hodín │└├– číslica desiatok začne blikať.
- Posuvníka senzora nastavte hodnotu blikajúcej číslice desiatok.
- Po nastavení času sa odpočítavanie spustí automaticky. Na displeji sa zobrazí zostávajúci čas.
- Po uplynutí nastaveného času zaznie 30-sekundový zvukový signál a na indikátore hodín sa zobrazí „- -“.
- Naprogramovaný čas časovača môžete kedykoľvek zmeniť pomocou senzora hodín │└│ a potom nastaviť čas pomocou posuvného senzora.

POWER MANAGEMENT

Funkcia Power Management umožňuje nastaviť obmedzenie maximálneho príkonu indukčnej varnej dosky, na jednu z nasledujúcich hodnôt: 3,7 kW; 7,2 W (maximálny príkon).

Maximálny príkon môžete nastaviť iba v priebehu prvých 5 minút po pripojení indukčnej varnej dosky k el. napätiu. Ak chcete nastaviť výkon, po zapnutí varnej dosky senzorom ⏻ podržte stlačený senzor ľavej prednej varnej zóny a senzor hodín na 3 sekundy.

Na dvojitom displeji hodín sa zobrazí skôr nastavená hodnota, alebo – ak nebola predtým nastavená – predvolené nastavenie, tzn. 7,2 kW, vo formáte „7,2“. Nastavenie je možné zmeniť pomocou senzorov ľavých varných zón. Senzor ľavej hornej varnej zóny zvyšuje výkon a senzor ľavej dolnej varnej zóny ho znižuje:

Nastavenie	VÝKON
3,7	3,7kW
7,2	7,2kW

Keď vyberiete požadované nastavenie musíte v priebehu 10 sekúnd potvrdiť danú voľbu stlačením senzora časovača a podržaním na 3 sekundy.

Nastavenie je potvrdené viacnásobným bliknutím zvoleného nastavenia, ako aj zvukovým signálom, a následne sa panel vypne. Od tejto chvíle má varná doska nastavený maximálny príkon.

V prípade, ak v priebehu 10 sekúnd od vybratia parametra vašu voľbu nepotvrdíte, panel sa vypne a varná doska bude mať nastavený predtým nastavený maximálny príkon, alebo ak maximálny príkon nebol nastavený, predvolený príkon na úrovni 7,2 kW.

Pri nastavovaní výkonu jednotlivých varných polí, funkcia Power Management kontroluje, aby nedošlo k prekročeniu nastaveného maximálneho príkonu. Nastavenia, ktorých výberom by došlo k prekročeniu maximálneho príkonu, sú zablokované a užívateľ nemá k nim prístup.

Funkcia Power Management môže znemožniť zapnutie varnej zóny, ak by sa jej zapnutím prekročil zvolený maximálny príkon.

MONTÁŽ

Príprava kuchynskej dosky na vstavanie varnej dosky

- Kuchynská doska musí byť rovná a vodorovná. Kuchynskú dosku od steny náležite izolujte a zabezpečte proti zaliatiu a vlhkosti.
- Vstavaný nábytok musí mať preglejku, a lepidlo k jej prilepeniu musí byť odolné voči teplote 100°C. Nesplnenie tejto podmienky môže zapríčiniť deformáciu povrchu, alebo odlepenie preglejky.
- Okraje otvoru musia byť zabezpečené látkou, ktorá je odolná voči pohlcovaniu vlhkosti.
- Otvor v kuchynskej dosky urobte v súlade s rozmermi, ktoré sú uvedené na nasledujúcom obrázku (merná jednotka [mm]):

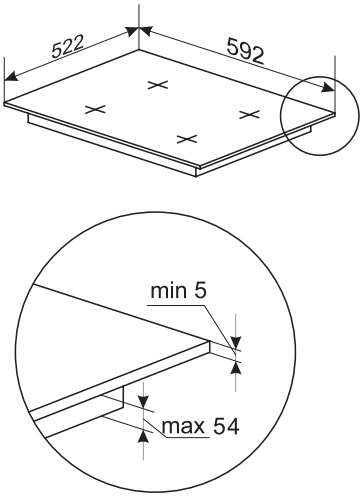

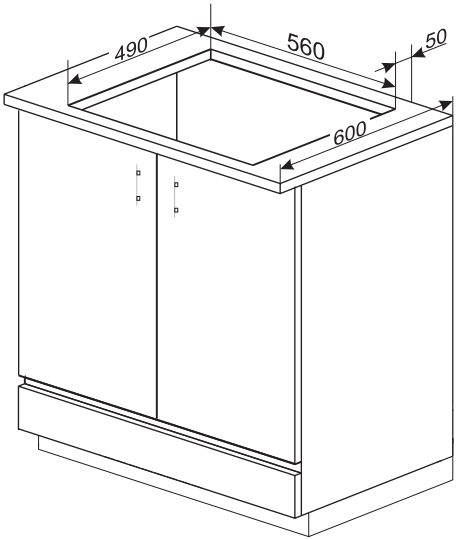

Inštalácia indukčnej varnej dosky v jednej rovine s pracovnou doskou

- Otvor v pracovnej doske by mal byť vytvorený podľa rozmerov uvedených na výkrese nižšie.

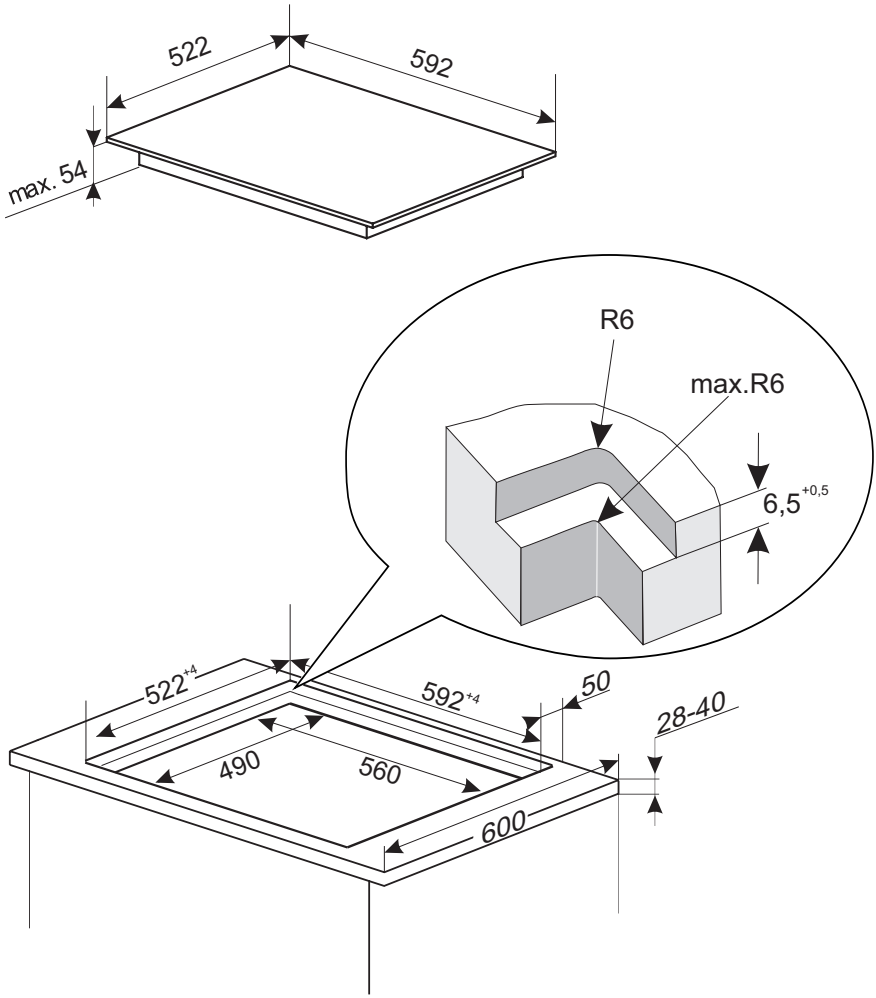

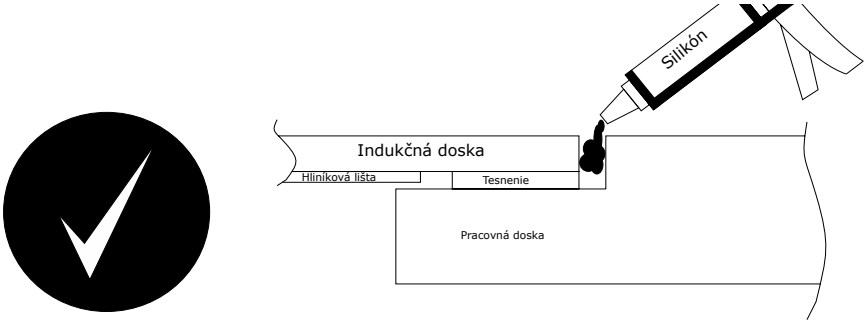

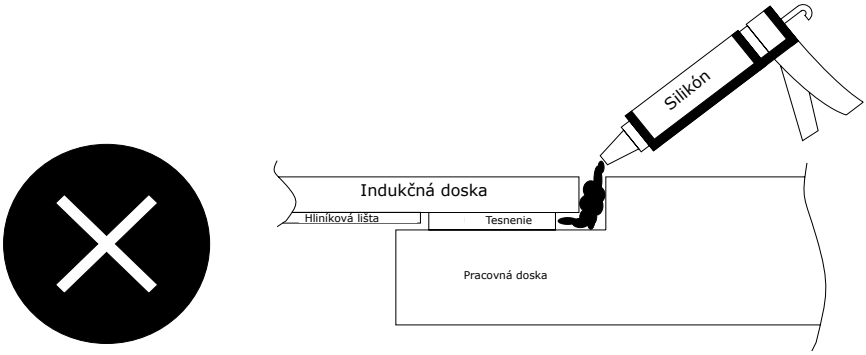

Upozornenie: Výrobca nezodpovedá za žiadne škody spôsobené nesprávnou inštaláciou indukčnej varnej dosky do pracovnej dosky, najmä trvalým prilepením varnej dosky k pracovnej doske zospodu.

Pokyny pre montážneho technika

- Najlepšie je nainštalovať indukčnú varnú dosku v jednej rovine s kuchynskou doskou z kameňa alebo keramických dlaždíc.
- Tesnenie umiestnené na spodnej strane okraja indukčnej varnej dosky by malo zabrániť vniknutiu silikónu pod okraj indukčnej varnej dosky. Ak potrebujete vybrať varnú dosku z otvoru, použite ostrý nôž na odrezanie silikónu okolo indukčnej varnej dosky. Ak sa silikón dostane pod tesnenie a pod sklo varnej dosky, nebude možné silikón vyrezať a pokus o odstránenie varnej dosky môže spôsobiť prasknutie sklokeramického materiálu.
- Silikón použitý na utesnenie hrán by mal byť odolný voči teplotám najmenej 160 °C.
- Odporúča sa pokryť odkryté okraje otvoru v pracovnej doske vhodným lakom (napr. lakom na báze silikónu), aby sa zabránilo prenikaniu vlhkosti.
- Niektoré silikóny môžu spôsobiť zmenu farby prírodného kameňa.
- Rozmery uvedené v montážnom výkrese musia byť prísne dodržané.
- Ak sa vaša indukčná varná doska pokazí , kontaktujte, prosím, svojho inštalatéra, aby ju odstránil z pracovnej dosky predtým, ako príde servisný technik a opraví ju.

Možnosť 1

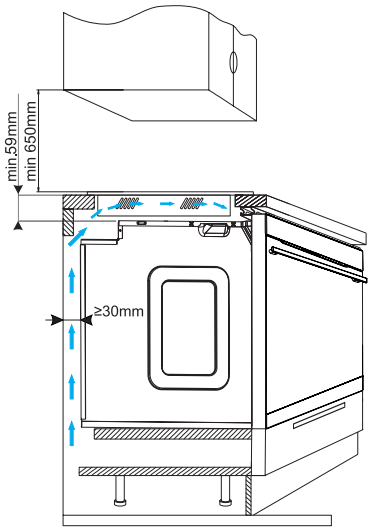

Možnosť 2

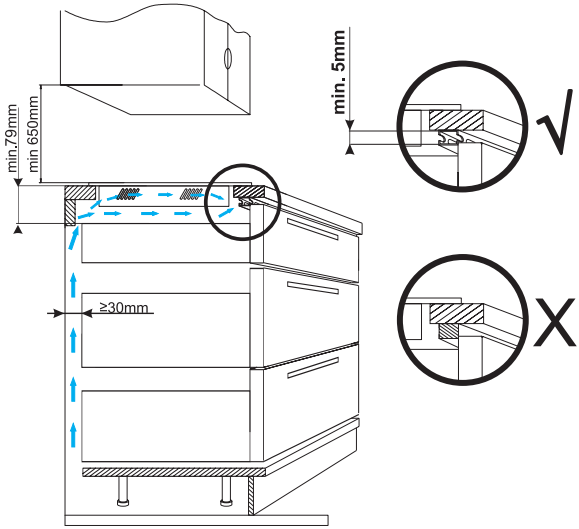

Varná doska nemôže byť namontovaná nad rúrou, ktorá nemá funkciu ventilácie.

Inštalácia tesnenia

V závislosti od modelu bolo tesnenie nainštalované výrobcom (obr. **1**).
Ak tesnenie nebolo nainštalované výrobcom, postupujte nasledovne:
Pred inštaláciou zariadenia do otvoru v pracovnej doske nainštalujte na spodnú stranu varnej dosky tesnenie, ktoré je súčasťou balenia (obr. **2**).
Najprv odstráňte ochrannú fóliu z tesnenia a potom ju nalepte čo najbližšie k okraju dosky (obr. **3,4**).

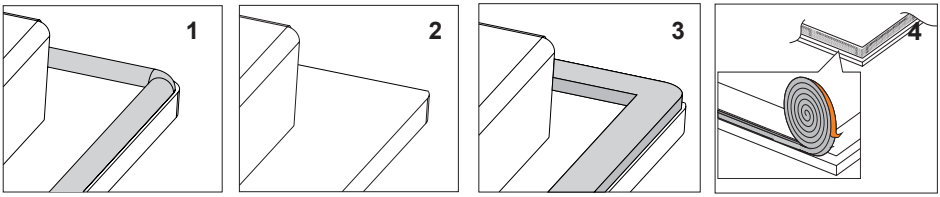

Vstavenie spotrebiča bez tesnenia je zakázané.

Vložte varnú dosku do otvoru kuchynskej doske, umiestnite ju v otvore symetricky tak, aby škáry medzi varnou doskou a okrajom kuchynskej dosky boli zo všetkých strán rovnaké (obr. **5**).

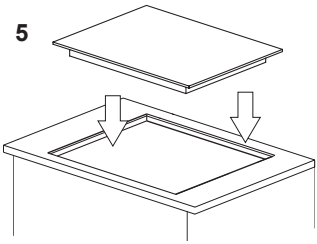

Montáž dosky v montážnom otvore

- najprv k varnej doske pripojte napájací kábel, podľa pripojenej elektrickej schémy
- kuchynskú dosku očistite, odstráňte prach, následne vložte do otvoru varnú dosku a silno pritlačte ku kuchynskej doske

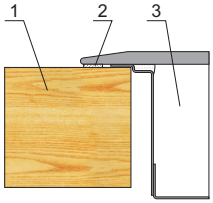

1 – stolná doska
2 – tesnenie dosky
3 - keramické sklo

Pozor! Varnú dosku smie k elektrickej sieti pripojiť iba kvalifikovaný elektrotechnik s príslušným oprávnením. V žiadnom prípade samovoľne neprerábajte ani neupravujte elektroinštaláciu.

Pokyny pre montážneho technika
Varná doska má svorkovnicu, ktorá umožňuje vybrať správne pripojenie podľa používaného typu el. napätia.
Svorkovnica umožňuje nasledujúce pripojenia:
- jednofázové 220-240V ~
- dvojfázový 380-415V 2N~

Pripojenie dosky k správnemu zdroju el. napätia je možné náležitým premostením svoriek svorkovnice, podľa uvedenej schémy elektrického pripojenia. Schéma elektrického pripojenia je uvedená na spodnej strane dolného krytu. Pripomíname, musíte použiť vhodný napájací kábel, zohľadňujúc typ pripojenia a menovitý príkon varnej dosky.

Po pripojení napájacieho kábla ku konektoru produktu je nevyhnutné použiť odľahčenie ťahu napájacieho kábla a kryt konektora. Tieto prvky sú neoddeliteľnou súčasťou produktu a sú dodávané s produktom.

Pozor!
Pamätajte o nutnosti pripojenia ochranného obvodu do svorky prípojnej lišty, označené znakom ⏚. Elektrický obvod ku ktorému je pripojená varná doska, musí byť náležite chránený vhodným zabezpečením, a dodatočne, napájací obvod musí mať vhodný vypínač, umožňujúci rýchle prerušenie el. napätia v nebezpečnej situácii.

Predtým, ako varnú dosku pripojíte k el. obvodu, oboznámte sa s informáciami, ktoré sú uvedené na výrobnom štítku a na schéme el. pripojenia. Iný spôsob pripojenia dosky, než je to uvedené v schéme, môže zapríčiniť jej poškodenie.

POZOR!
Technik vykonávajúci montáž musí používateľovi vydať „certifikát o pripojení výrobku k elektroinštalácii" (taký certifikát je v záručnom liste). Keď technik skončí montáž, musí tiež uviesť informácie o spôsobe vykonania pripojenia:
- jednofázové, dvojfázové alebo trojfázové,
- prierezy použitého napájacieho kábla,
- typ použitého ističa (typ a parametre ističa).

Pripojenie do elektrické siete

SCHÉMA PRÍPUSTNÝCH ZAPOJENÍ **Pozor! Nebezpečné napätie**					
Pozor! V každom prípade musí byť ochranný vodič pripojený k svorke ⏚.				Typ / prierez kábla	Ochranná poistka
1	1-fázové pripojenie pre sieťové napätie 220-240 50/60 Hz. Fázový vodič L musí byť priskrutkovaný ku svorkám L1 a L2. Nulový vodič N musí byť priskrutkovaný ku svorkám N1 a N2. Ochranný vodič PE musí byť priskrutkovaný k svorke ⏚	1N~	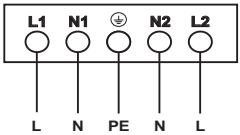	HO5VV-F5G2.5 5x2,5 mm^2	L : 32 A
2*	Dvojfázové pripojenie pre sieťové napätie 220-240/380-415 50/60 Hz. Fázové vodiče musia byť priskrutkované ku svorkám L1 a L2. Nulový vodič N musí byť priskrutkovaný ku svorkám N1 a N2. Ochranný vodič PE musí byť priskrutkovaný k svorke ⏚	2N~	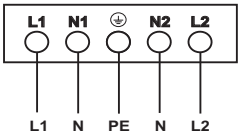	HO5VV-F5G2.5 5x2,5mm^2	L 1:16 A L2: 16A
L1=R, L2=S, L3=T, N= svorka neutrálneho vodiča, ⏚ = svorka ochranného vodiča					

V súprave výrobku sú tiež nevyhnutné prvky, ktoré sú potrebné na správne pripojenie výrobku k el. obvodu. Použitie dodaných prvkov je nevyhnutné na správne fungovanie výrobku. V súprave: Odľahčovací prvok, mostík, skrutku a kryt pripojenia.

Správna montáž odľahčovacieho prvku sa musí vykonať pomocou skrutky dodanej v súprave.

Kryt pripojenia by sa mal priskrutkovať pomocou skrutky, ktorá je súčasťou súpravy.

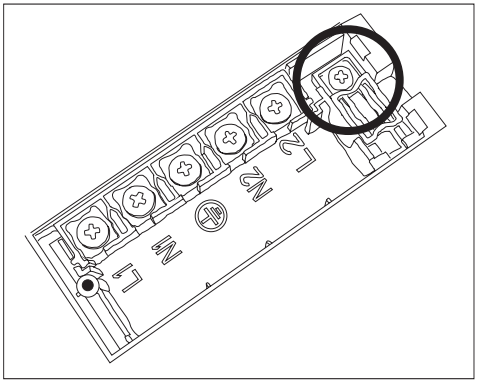

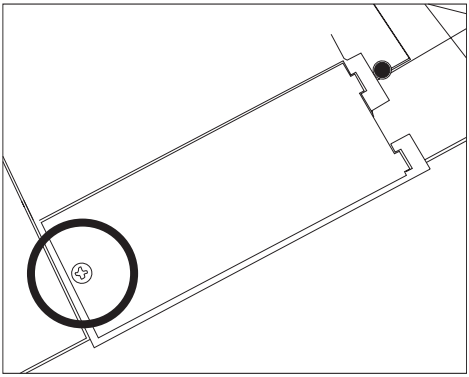

ČISTENIE A ÚDRŽBA

Starostlivosť o priebežnú údržbu dosku v čistote, ako aj jej správna údržba, majú podstatný vplyv na predĺženie obdobia bezporuchového fungovania.

Pri čistení skla keramickej varnej dosky platia tie isté zásady, ako v prípade iných sklenených povrchov. V žiadnom prípade nepoužívajte drsné alebo agresívne čistiace prostriedky, ani piesok na drhnutie, tvrdú špongiu či drôtenku. Nepoužívajte parné čistiace zariadenia.

Čistenie po každom použití

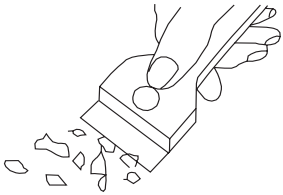

- **Malé, nepripálené nečistoty**

Zotrite vlhkou handričkou bez čistiaceho prostriedku. Použitie prípravku na umývanie riadu môže zapríčiniť vznik modrých odfarbení. Takéto trvalé škvrny sa často nedajú odstrániť po prvom čistení, dokonca ani s použitím špeciálnych čistiacich prostriedkov.

- **Silno pripálené nečistoty**

Odstraňujte ostrým škrabákom. Následne sklo keramickej dosky poutierajte vlhkou handričkou.

Odstraňovanie nečistôt

- Svetlé škvrny perlovej farby (zvyšky hliníka) odstráňte z vychladnutej dosky pomocou špeciálneho čistiaceho prostriedku. Vápenaté zvyšky (napr. po vykypení vody) odstráňte octom alebo špeciálnym čistiacim prostriedkom.

- Špeciálne čistiace prostriedky si môžete kúpiť v obchodoch, v elektrách, drogériách a v kuchynských salónoch. Ostré škrabáky si môžete kúpiť v domácich potrebách, v obchodoch pre domácich majstrov, v stavebninách, ako aj v obchodoch s maliarskymi potrebami.
- Horúcu varnú dosku nikdy nečistite čistiacimi prostriedkami.
- Keď na dosku nanesiete čistiaci prostriedok, nechajte ho vyschnúť, až potom ho poutierajte namokro. Prípadné zvyšky čistiaceho prostriedku pred opätovným zohriatím poutierajte vlhkou handričkou. V opačnom prípade môžu mať žieravý účinok a natrvalo poškodiť povrch dosky.

Reklamácie poškodení spôsobených následkom nesprávneho používania keramického skla nebudú uznané.

Poškriabania dosky a zmeny farby povrchu nemajú negatívny vplyv na fungovanie indukčnej varnej dosky.

ČINNOSTI V HAVARIJNÝCH SITUÁCIÁCH

V každej havarijnej situácii vykonajte nasledujúce:

- Ak je to možné, vypnite varnú dosku pomocou príslušného senzora
- Odpojte elektrické napájanie vypnutím poistky alebo odpojením napájacieho kábla.
- Nahláste opravu v servisnom stredisku
- Niektoré drobné poruchy môžete odstrániť samostatne, postupujúc podľa pokynov, ktoré sú uvedené v nasledujúcej tabuľke, ešte predtým, než sa obrátite na zákaznícke centrum alebo servis, skontrolujte jednotlivé body v tabuľke.

PROBLÉM	PRÍČINA	RIEŠENIE
Zariadenie sa nezapne	Žiadne el. napätie	Skontrolujte poistku, vymeňte ju, ak je prepálená.
Senzory nereagujú na dotyk	Spotrebič nie je zapnutý.	Zapnite zariadenie
	Príliš krátky dotyk senzora (menej ako jedna sekunda)	Držte senzor
	Súčasne sa dotklo viacero senzorov	Vždy sa dotýkajte iba jedného senzora (okrem prípadu, keď je varná zóna vypnutá).
Zariadenie nereaguje a vydáva dlhé pípnutie.	Nesprávne použitie (dotýkanie sa nesprávnych senzorových polí alebo príliš krátky dotyk senzorov)	Znovu pripojte varnú dosku
	Snímacie polia sú zakryté alebo znečistené.	Odkryte alebo vyčistite senzorové polia
Zariadenie sa automaticky vypne	Po aktivácii zariadenia neboli 10 sekúnd použité žiadne senzory.	Zapnite zariadenie a ihneď nastavte výkon vykurovania
	Snímacie polia sú zakryté alebo znečistené.	Odkryte alebo vyčistite senzorové polia

Jednotlivá varná zóna sa vypne a zobrazí sa ukazovateľ zvyškového tepla „H“.	Obmedzený čas varenia	Opätovne zapnite varnú zónu
	Snímacie polia sú zakryté alebo znečistené.	Odkryte alebo vyčistite senzorové polia
	Prehriatie elektronických súčiastok	
Ukazovateľ zvyškového tepla zhasol, aj keď sú varné zóny horúce.	Výpadok napájania alebo odpojenie zariadenia od zdroja napájania	Ukazovateľ zvyškového tepla sa opäť zobrazí pri ďalšom zapnutí a vypnutí spotrebiča.
Povrch indukčnej varnej dosky je prasknutý.	Nebezpečenstvo! Okamžite odpojte spotrebič zo siete alebo vypnite hlavný istič. Nechajte si ho opraviť v najbližšom servisnom stredisku.	
Indukčná varná doska pípne	Toto je normálne. Chladiaci ventilátor pracuje na chladenie vnútornej elektroniky.	
Indukčná varná doska vydáva syčivé a pískavé zvuky.	Toto je normálne. Pri použití viacerých varných zón na plný výkon vydáva varná doska syčivé a pískavé zvuky v dôsledku frekvencií používaných na napájanie indukčných cievok.	
Keď problém stále nie je vyriešený.	Okamžite odpojte spotrebič zo siete alebo vypnite hlavný istič (poistku). Nechajte si ho opraviť v najbližšom servisnom stredisku. Dôležité! Používateľ je zodpovedný za správne používanie zariadenia a jeho udržiavanie v dobrom stave. V prípade servisného zásahu z dôvodu nesprávnej obsluhy zariadenia je používateľ zodpovedný za vzniknuté náklady, a to aj v rámci záruky. Výrobca nezodpovedá za žiadne škody spôsobené nedodržaním týchto pokynov.	

KÓDY CHÝB

Počas prevádzky zariadenia sa na displeji môže zobraziť chybový kód. Podrobné informácie nájdete v tabuľke nižšie:

KÓD	PRÍČINA	RIEŠENIE
E4/E5	Poškodený senzor teploty	Obráťte sa na servis.
E7/E8	Poškodený tranzistorový snímač teploty	
E2/E3	Nesprávne napájacie napätie	Skontrolujte, či je napájacie napätie správne.
E6/E9	Prehriatie dosky	Pred opätovným použitím varnej dosky počkajte, kým ju vychladne.

TECHNICKÉ PARAMETRE

Menovité napätie	220 – 240 V/380 – 415 V ~50/60 Hz 2N
Menovitý výkon varných zón:	7,2 kW
Typ:	PB*4VI551FTB4SUUt
Výkon indukčných zón:	
- Indukčná varná zóna Booster 210 mm	1800 W / 2100 W
- Indukčná varná zóna Booster 180 mm	1800 W / 2100 W
- Indukčná varná zóna Booster 160 mm	1200 W / 1500 W
Rozmery [mm]:	592 x 522 x 59
Hmotnosť [kg]:	cca 7,90 kg

Spotreba energie v pohotovostnom režime (Psm) [W]	-
Spotreba energie vo vypnutom režime [W]	0,5
Spotreba energie v pohotovostnom režime pri pripojení k sieti [W]	-
Čas automatického pohotovostného/vypnutom režime [min]	20

Spĺňa požiadavky noriem EN 60335-1; EN 60335-2-6, ktoré platia v Európskej únii.

ZÁRUKA, POPREDAJNÝ SERVIS

Záruka

Záruka sa poskytuje podľa podmienok uvedených v záručnom liste. Výrobca neodpovedá za akékoľvek škody spôsobené nesprávnym zaobchádzaním a používaním výrobku.

Výrobca zariadenia odporúča, aby všetky opravy a nastavovania výrobku vždy vykonával továrenský servis alebo autorizovaný servis výrobcu. Zariadenie môže opravovať iba certifikovaný technik, ktorý má potrebné kvalifikácie

Kontakty pro záruční a pozáruční servis výrobku značky Amica.

ČR

Martykán servis
Zámecká 3
698 01 Veselí nad Moravou
Tel: 518 324 555
e-mail: servis@martykanservis.cz
www.martykanservis.cz

SK

Servisní Středisko Amica SK
Se sídlem :
Fastplus s.r.o.
Na pántoch 18
831 06 Bratislava - Rača
Tel: 2 4910 5851
e-mail: servis.biela@fastplus.sk
www.fastplus.sk