KURZBEDIENUNGSANLEITUNG FÜR DIE WASCHMASCHINE: WA 461 022 / PPS 61002 W / WA0S610DO

IO-WMS-3353 DE
03.2025./1

Sehr geehrter Kunde!

Die verkürzte Bedienungsanleitung gilt als Anlage zur Bedienungsanleitung der Waschmaschine. Lesen Sie die Anleitung und besonders die Sicherheitshinweise aufmerksam durch, bevor Sie das Gerät in Betrieb nehmen.

Vor dem Anschluss des Waschautomaten an die Netzversorgung müssen alle Transportsicherungen unbedingt entfernt und die Maschine richtig ausgerichtet werden. Die Waschmaschine erst nach der ordnungsgemäßen Installation in Betrieb nehmen.

Feinwäsche, synthetische Stoffe und Wolle dürfen nur mit den dafür vorgesehenen Waschprogrammen gewaschen werden. Halten Sie sich, wenn Sie den Trockner mit den o.g. Textilien befüllen, an die vorgeschriebenen Mengenangaben (siehe Tabelle Seite 2).

Die ordnungsgemäße Bedienung der Waschmaschine verlängert deren Lebensdauer. Achten Sie darum darauf, dass die Dichtung der Trommel trocken bleibt (nach dem Waschvorgang die Waschmaschinentür nicht schließen). Die Waschmaschine darf nur mit feinen Reinigungsmitteln gereinigt werden, keine Scheuermittel verwenden.

1 Vorbereitung der Wäsche

- Taschen der Kleidungsstücke leeren.
- Reißverschlüsse schließen.
- Kleine Gegenstände in Waschsäckchen legen.
- Die Waschmaschinentür durch Drücken des Griffs von der Innenseite öffnen.
- Sortierte Wäsche in die Waschmaschine legen:
  - Baumwolle – max. volle Trommel.
  - Synthetik – max. halbvolle Trommel.
  - Seide, Wolle – max. bis zu 1/3 gefüllte Trommel.
- Die Waschmaschinentür schließen, die Tür an das Gehäuse drücken.

2 Dosierung des Waschmittels

- Das Waschmittelfach durch Ziehen am Griff öffnen.
- Das Waschmittel in der vom Hersteller vorgegebenen Menge ins richtige Waschmittelfach schütten oder gießen.
- Veredelungsmittel (z.B. Weichspüler) einfüllen, das richtige Waschmittelfach wählen.
  - II Waschmittelfach für die HAUPTWÄSCHE.
  - ❄ Waschmittelfach für Weichspüler und sonstige flüssige Sondermittel.
  - I Waschmittelfach für die VORWÄSCHE.

3 Auswahl des Waschprogramms

- Den Programmknopf auf die gewünschte Position stellen.
- Das Programm an die eigenen Bedürfnisse anpassen.
- Wählen Sie die Zusatzfunktionen – beschrieben in der „Programmtabelle“ (siehe S. 2).

4 Start des Waschvorgangs

- Die Waschmaschinentür schließen.
- Den Programmwähler auf das gewünschte Programm drehen (siehe S. 2).
- Je nach Bedarf Zusatzfunktionen wählen oder die Waschparameter ändern.
- Startverzögerung von 0 bis 24 Stunden wählen.
- Anschließend die START/PAUSE- Taste drücken.

5 Ende des Waschvorgangs

- Das Ende des Waschprogramms wird mit einem akustischen Ton signalisiert und die Diode START/PAUSE blinkt.
- Den Wasserhahn schließen.
- Die Waschmaschine mit dem Hauptschalter ausschalten.
- Die Waschmaschine von der Stromversorgung trennen.
- Die Waschmaschine öffnen und die Wäsche entnehmen. Nach Herausnehmen der Wäsche die Waschmaschinentür nicht schließen – so kann die Dichtung der Trommel besser trocknen. Das Waschmittelfach nicht fest schließen.

1. Waschmittelfach
2. Trommel
3. Programmknopf
4. Bedienfeld /Anzeige
5. Griff
6. Abdeckung des Pumpenfilters

1

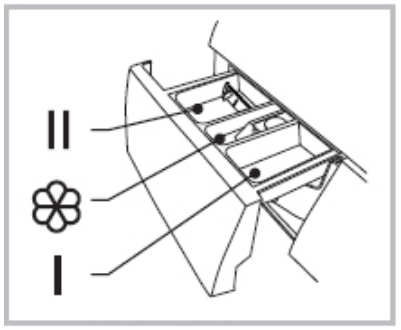

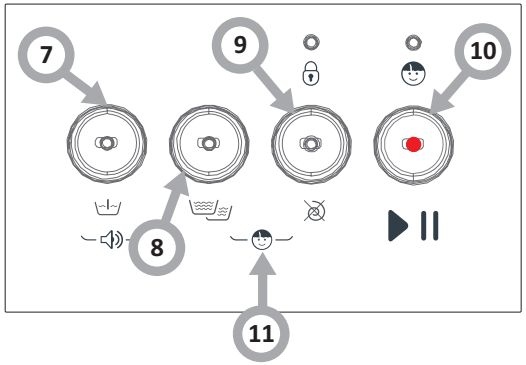

7. Taste Vorwäsche
8. Taste Extra Spülen
9. Taste Schleudern aus
10. Taste Start/Pause
11. Kindersicherung Child Lock

TABELLE DER WASCHPROGRAMME DER WASCHMASCHINE: WA 461 022 / PPS 61002 W / WA0S610DO

Name des Waschprogramms	Temp. voreingestellt [°C]	Voreingestellte Schleuderdrehzahl [Umdrehungen/Min.]	Max. Befüllung [kg]	Verfügbare Zusatzfunktionen: Vorwäsche	Verfügbare Zusatzfunktionen: Extra Spülen	Verfügbare Zusatzfunktionen: verzögern	Waschmittelfach: Vorwäsche I	Waschmittelfach: Hauptwäsche II	Waschmittelfach: Weichspüler	Zeit [h:min]	Stromverbrauch [Wh]	Wasserverbrauch [l]	Anzahl der Spülvorgänge	Empfehlungen zur Art der Wäsche
Pflegeleicht	--	1000	3,0	-	Option	-	○	●	○	02:20	324	40	2	Dieses Programm eignet sich zum Waschen empfindlicher Kleidungsstücke. Der Waschgang ist kürzer und sanfter als beim Baumwollprogramm.
Mix 40°C	40°	1000	3,0	-	Option	-	○	●	○	02:20	624	40	2	
Baumwolle	--	1000	6,0	-	Option	-	○	●	○	01:00	102	40	2	Dieses Programm eignet sich für das tägliche Waschen. Der Waschgang ist lang und intensiv. Dieses Programm empfielt sich zum Waschen von Baumwollunterwäsche für den täglichen Gebrauch, wie Bettlaken, Kissen- und Bettbezüge, Nachthemden, Unterwäsche usw.
Baumwolle 20°C	20°	1000	6,0	-	Option	-	○	●	○	01:01	162	40	2	
Baumwolle 30°C	30°	1000	6,0	-	Option	-	○	●	○	02:40	667	58	2	
Jeans 40°C	40°	1000	6,0	-	Option	-	○	●	○	02:40	847	58	2	
Baby 60°C	60°	1000	6,0	-	Option	-	○	●	○	02:45	1207	58	2	
Hygiene+ 90°C	90°	1000	6,0	-	Option	-	○	●	○	02:50	1717	58	2	
Eco 40-60	-	1000	6,0	-	-	-	X	●	○	03:18	644	43	2	Das Programm „eco 40-60“ wurde entwickelt, um normal verschmutzte Baumwollstoffe im selben Zyklus zusammen zum Waschen bei 40° C oder 60° C zu waschen. Für bessere Waschergebnisse kann der Hauptwaschgang verlängert werden. Dieses Programm eignet sich zum Waschen von Kinderkleidung sowie von Kleidung von Personen mit Hautallergien.
Extra 40°C	40°	1000	6,0	-	-	-	X	●	○	03:48	760	48	2	
Extra 60°C	60°	1000	6,0	-	-	-	X	●	○	03:53	1120	48	2	
Selbstreinigung	90°	-	-	-	-	-	X	X	X	01:18	930	8	1	Dieses Programm dient zum Reinigen der Trommel und Waschmaschinenschläuche. Die Reinigung erfolgt bei einer Temperatur von 90°C, so werden die Waschmaschinenkomponenten wirksam gereinigt. Wenn Sie dieses Programm wählen, geben Sie keine Kleidung oder andere Wäsche in die Maschine. Durch die Zugabe einer angemessenen Menge Bleichmittel mit Chlor wird die Trommel noch besser gereinigt. Das Programm kann, je nach Bedarf, regelmäßig benutzt werden.
Dampfwäsche	40°	1000	3,0	-	Option	-	X	●	○	01:27	850	40	2	Die Dampfwäsche kann tief in die Faser eindringen, wodurch Bakterien und Keime wirksam beseitigt werden, Gerüche verhindert und die Gesundheit geschützt werden.
Schleudern	--	1000	6,0	-	-	-	X	X	X	00:12	10	-	-	Getrenntes Schleuderprogramm. Das Wasch- oder Spülwasser wird durch Schleudern abgepumpt.
Spülen	--	1000	6,0	-	Option	-	X	X	○	00:20	59	22	1	Programm zum Spülen mit Veredelungsmitteln (z.B. antielektrostatischen Mitteln, Weichspülern).
Feinwäsche 30°C	30°	600	2,5	-	Option	-	X	●	○	00:50	262	37	2	Dieses Programm eignet sich zum Waschen empfindlicher Kleidungsstücke. Im Vergleich zum Programm „Synthetik“ ist dieses Programm weniger intensiv und hat eine geringere Schleudergeschwindigkeit. Es empfiehlt sich für Textilien, die sanft gewaschen werden müssen.
Feinwäsche	--	600	2,5	-	Option	-	X	●	○	00:48	142	37	2	
Mix 40°C 9h (Mix 40°C)	40°	1000	6,0	-	-	9h	X	●	○	00:59	500	40	2	Dieses Programm dient zum Waschen problematischer Kleidungsstücke. Es eignet sich für Alltagswäsche aus Baumwolle, wie Bettzeug, Kissenbezüge, Bademäntel und Unterwäsche.
Mix 40°C 6h (Mix 40°C)	40°	1000	6,0	-	-	6h	X	●	○	00:59	500	40	2	
Mix 40°C 3h (Mix 40°C)	40°	1000	6,0	-	-	3h	X	●	○	00:59	500	40	2	
Sport 45‘	40°	800	2,0	-	-	-	X	●	○	00:45	401	34	2	Dieses Programm eignet sich zum schnellen Waschen einer kleinen Menge stark verschmutzter Kleidung.
Express 30‘	30°	800	2,0	-	-	-	X	●	○	00:30	311	34	2	
Express 15‘	--	800	2,0	-	-	-	X	●	○	00:15	43	34	2	

* Die Standardprogramme zum Waschen von Baumwollstoffen bei 60 °C oder 40 °C eignen sich für normal verschmutzte Baumwollwäsche. Zugleich handelt es sich dabei um die effektivsten Waschprogramme hinsichtlich des gesamten Strom- und Wasserverbrauchs für die Wäsche dieser Art.

** Die in Bezug auf den Energie- und Wasserverbrauch effektivsten Programme sind im Allgemeinen die Programme, mit denen bei niedrigen Temperaturen über längere Zeit gewaschen wird.

*** Durch das Beladen von Haushaltswaschmaschinen bis zu der vom Hersteller für die jeweiligen Programme angegebenen Kapazität wird zum Sparen von Energie und Wasser beigetragen.

HINWEIS: Die tatsächliche Wassertemperatur kann von der angegebenen Zyklustemperatur abweichen. Die angegebene Dauer stellt ausschließlich

HINWEIS: eine Prognose dar und kann, je nach Temperatur, Wasserdruck und Menge des Waschguts usw., von der tatsächlichen Waschdauer abweichen.

Die Zeit wird während des Waschvorgangs automatisch aktualisiert, zeitweilige Stillstände und Zeitsprünge sind möglich.

○ Ein Waschmittel oder einen Weichspüler verwenden, soweit dies erforderlich ist.

● Erforderlich ist ein Waschmittel, ohne das das Waschen unwirksam ist.

X Es ist unmöglich, ein Waschmittel oder einen Weichspüler zu verwenden.

PROGRAMMTABELLE: WA 461 022 / PPS 61002 W / WA0S610DO

TABELLE DER WASCHPROGRAMME							
Waschgang	**N e n n b e l a d u n g in kg**	**Einstellung der Temperatur**	**Dauer des Waschgangs in Stunden und Minuten**	**Energieverbrauch in kWh/Waschgang**	**Wasserverbrauch in Litern/Waschgang**	**Höchsttempera-tur °C [1]**	**Restfeuchte in %/ /Schleuderdrehzahl[2]**
Baumwolle 20°C	3,0	20	1:01	0,207	37	20	65%/1000
Baby 60°C	6,0	60	2:45	1,280	58	60	70%/1000
Pflegeleicht	3,0	Kaltwasser	2:20	0,327	55	Kaltwasser	65%/1000
Express 15’	2,0	Kaltwasser	0:15	0,035	32	Kaltwasser	75%/800
Extra 40°C	6,0	40	3:48	1,085	58	40	65%/1000
Eco 40-60 [3]	6,0	--	3:18	0,862	50,5	41	62,9%/1000
	3,0	--	2:36	0,540	38,0	34	62,9%/1000
	1,5	--	2:36	0,369	35,0	27	62,9%/1000

• Die obigen Angaben dienen nur zur Information und können bei unterschiedlichen tatsächlichen Betriebsbedingungen Änderungen unterliegen.
• Die für andere Programme als Eco 40-60 angegebenen Werte sind nur Richtwerte.
• Mit dem Programm Baumwolle 20°C können leicht verschmutzte Baumwolltextilien bei einer Nenntemperatur von 20°C gewaschen werden, was der Verordnung (EU) 2019/2023 entspricht.
• Gemäß EN 60456:2016/A11:2020, (EU)2019/2014, (EU)2019/2023, (EU)2021/340, (EU)2021/341
Energieeffizienzklasse für EU-Länder: D
Waschprogramm zur Prüfung des Energieverbrauchs: Eco 40-60. Andere Standardfunktionen.
Halbe Beladung bei einer Waschmaschine mit einem Fassungsvermögen von 6,0 kg: 3,0 kg.
Viertelbeladung bei einer Waschmaschine mit einem Fassungsvermögen von 6,0 kg: 1,5 kg.

[1] Die höchste Temperatur, die während des Waschens in einem bestimmten Waschgang für mindestens 5 Minuten erreicht wird.
[2] Restfeuchte nach einem Waschgang in Prozent des Wassergehalts und die Schleuderdrehzahl, bei der sie erreicht wurde.
[3] Mit dem Programm ECO 40-60 können normal verschmutzte Baumwolltextilien, die für das Waschen bei 40 bis 60°C geeignet sind, in einem einzigen Waschgang gewaschen werden. Dieses Programm wird verwendet, um die Einhaltung der EU-Verordnung (EU) 2019/2023 zu bewerten.

Die effizientesten Programme in Bezug auf den Energieverbrauch sind im Allgemeinen diejenigen, die bei niedrigeren Temperaturen und über einen längeren Zeitraum laufen.
Die Beladung der Haushaltswaschmaschine mit der für jedes Programm angegebenen Menge trägt dazu bei, Energie und Wasser zu sparen.
Die Schleuderdrehzahl hat einen Einfluss auf die Geräusche und die Restfeuchte: Je höher die Drehzahl während der Schleuderphase, desto höher der Geräuschpegel und desto niedriger der Restfeuchtegehalt.