Amica

POUŽÍVATEĽSKÁ PRÍRUČKA SK

DIF44E6i STUDIO

PREDTÝM, NEŽ ZARIADENIE SPUSTÍTE, OBOZNÁMITE SA S OBSAHOM POUŽÍVATEĽSKEJ PRÍRUČKY

IO-DWS-5113
(08.2026/1)

OBSAH

EKOLÓGIA V PRAXI 3
ZÁKLADNÉ INFORMÁCIE 5
POKYNY TÝKAJÚCE SA BEZPEČNÉHO POUŽÍVANIA 6
MONTÁŽ A INŠTALÁCIA ZARIADENIA 13
SPOZNAJTE SVOJE ZARIADENIE 16
ČISTENIE A ÚDRŽBA 31
ZÁRUKA, POPREDAJNÝ SERVIS 40

EKOLÓGIA V PRAXI

Spoločnosť Amica už mnoho rokov konzekventne realizuje proekologickú politiku. Starostlivosť o životné prostredie je pre nás rovnako dôležitá, ako používanie moderných technológií.

Vďaka rozvoju technológií sú aj naše závody šetrnejšie k životnému prostrediu – pri výrobe sa spotrebúva menej vody, elektrickej energie a vzniká menej odpadových vôd a rôznych odpadov.

Veľký dôraz tiež kladieme na materiály a suroviny, ktoré používame pri výrobe našich výrobkov. Snažíme sa vyberať iba také materiály a suroviny, ktoré neobsahujú škodlivé látky, a ktoré umožňujú, aby sa naše výrobky, po skončení ich používania, dali jednoducho likvidovať a v čo najväčšej miere recyklovať.

Vážený zákazník!

Ďakujeme, že ste sa rozhodli pre výrobok značky Amica. Naša spoločnosť už mnoho rokov vyrába a dodáva vysoko kvalitné domáce zariadenia, vďaka ktorým sa vykonávanie domácich povinností stáva skutočne príjemné. Každé zariadenie je pred opustením továrne dôkladne kontrolované z hľadiska jeho bezpečnosti a funkčnosti. Robíme tiež všetko preto, aby moderná technológia používaná vo výrobkoch Amica, bola vždy „ukrytá" vo výrobkoch s výnimočným dizajnom.

Pred spustením zariadenia sa pozorne oboznámte s celou používateľskou príručkou. Dodržiavanie pokynov a odporúčaní, ktoré sú v príručke uvedené, predchádza nesprávnemu používaniu a zaručí dlhé a bezporuchové fungovanie zariadenia. Znalosť bezpečnostných zásad používania zariadenia umožňuje predísť nešťastným úrazom, nehodám a poruchám.

Príručku uchovajte a odložte ju tak, aby bola v prípade potreby dostupná. Sú v nej uvedené všetky nevyhnutné informácie, vďaka ktorým je obsluha a používanie zariadení Amica jednoduché a príjemné. Odporúčame vám, aby ste sa oboznámili s celou našou bohatou paletou výrobkov.

Prajeme príjemné používanie,

Amica

ZÁKLADNÉ INFORMÁCIE

Predtým, než umývačku riadu pripojíte k el. napätiu a začnete zariadenie používať, dôkladne sa oboznámte s celým obsahom používateľskej a montážnej príručky. Pokyny, odporúčania a tipy, ktoré sú v nej uvedené, pomôžu predísť prípadným úrazom a nehodám, ako aj poruche zariadenia. Dokumentáciu umývačky uchovávajte na bezpečnom a dostupnom mieste, aby ste dané zariadenie používali správne, a aby ste v prípade potreby mohli do príručky nahliadnuť.

Táto používateľská príručka je pripravená pre rôzne modely zariadení, preto isté funkcie, ktoré sú v nej opísané, nemusia byť vo vašom modeli dostupné.

VYHLÁSENIE VÝROBCU

Výrobca týmto vyhlasuje, že tento výrobok spĺňa základné požiadavky nižšie uvedených európskych smerníc:

- smernica o nízkom napätí 2014/35/EÚ,
- smernica o elektromagnetickej kompatibilite 2014/30/EÚ,
- smernica o ekodizajne 2009/125/EÚ,
- smernica RoHS 2011/65/EÚ,

preto je výrobok označený symbolom CE a bolo vydané vyhlásenie o zhode, ktoré je k dispozícii príslušným orgánom, ktoré regulujú a dohliadajú na trh.

Pred montážou	Zariadenie najprv skontrolujte, či sa počas prepravy nepoškodilo. Poškodené alebo pokazené zariadenie v žiadnom prípade nemontujte ani nepoužívajte. V prípade pochybností kontaktujte predajcu.
Pred prvým použitím	Pozrite Poznámky týkajúce sa montáže (nižšie).
	Montáž systému uzemnenia zverte skúsenému elektrikárovi.
	Výrobca neodpovedá za akékoľvek škody vzniknuté následkom použitia neuzemneného alebo nesprávne uzemneného zariadenia.
	Predtým, než zariadenie spustíte, skontrolujte, či sa údaje uvedené na výrobnom štítku zariadenia zhodujú s parametrami používaného el. obvodu.
	Umývačka musí byť počas montáže odpojená od el. napätia.
	Vždy používajte iba originálnu zástrčku, ktorá bola dodaná spolu so zariadením.
	Zariadenie nepripájajte k el. napätiu prostredníctvom predlžovacieho kábla. Predlžovacie káble nezabezpečujú dostatočnú bezpečnosť (napr. sa môžu prehrievať).
	Zástrčka musí byť po montáži zariadenia vždy ľahko prístupná.

Pred prvým použitím	Toto zariadenie môžu používať deti vo veku od 8 rokov, ako aj osoby s obmedzenými fyzickými, senzorickými a rozumovými schopnosťami, ako aj osoby, ktoré nemajú príslušné vedomosti a skúsenosti, ak budú pod neustálym dohľadom, alebo ak boli predtým príslušne zaškolené o spôsobe používania zariadenia bezpečným spôsobom, a pochopili riziko, ktoré súvisí s používaním tohto zariadenia. Deti sa so zariadením nesmú hrať. Deti bez dozoru dospelej osoby nesmú zariadenie čistiť, ani vykonávať jeho údržbu.
	Deti vo veku do 3 rokov sa musia nachádzať v bezpečnej vzdialenosti od zariadenia, ibaže sú pod neustálym náležitým dozorom.
Bezpečnosť detí	Nedovoľte, aby sa deti s týmto zariadením akýmkoľvek spôsobom hrali.
	Čistiace prostriedky do umývačiek riadu môžu byť žieravé pre oči, ústa a hrdlo. Prečítajte si bezpečnostné pokyny, uvedené výrobcom každého prostriedku.
	Pokiaľ je zariadenie otvorené, nikdy nenechávajte pri ňom deti bez náležitého dozoru. Môžu v ňom byť zvyšky čistiacich prostriedkov.

Bezpečnosť detí	Voda v umývačke nie je vhodná na pitie. Nebezpečenstvo úrazu spôsobeného žieravými prostriedkami.
	Pri otváraní dvierok počas spusteného programu zachovávajte náležitú opatrnosť vzhľadom na vysokú teplotu vody a pary.
	Dlhé a ostré/špicaté predmety (napr. vidličky, nože) vždy vkladajte do košíka na príbory so špičkou smerujúcou dole alebo plocho v hornom koši, aby ste predišli prípadným úrazom a nehodám.
Každodenné používanie	Zariadenie používajte iba v domácnosti na nasledovné činnosti: umývanie riadu.
	V zariadení nepoužívajte chemické rozpúšťadlá; hrozí riziko výbuchu.
	Nesadajte si ani nestúpajte na otvorená dvierka, ani na nich neklaďte žiadne predmety. Zariadenie sa môže prevrátiť.
	Neotvárajte dvierka, keď je zariadenie spustené. Môžete vypustiť horúcu vodu alebo paru.
	Dvierka nenechávajte otvorené, pretože predstavujú riziko.
	Pri umývaní servisu v umývačke riadu pre domácnosti sa väčšinou spotrebuje menej energie a vody počas používania ako pri ručnom umývaní.

V prípade problémov	Prípadné opravy a úpravy zariadenia zverte iba kvalifikovaným pracovníkom autorizovaného servisu.
	V prípade problémov alebo opráv, zariadenie vždy najprv odpojte od el. napätia:
	Zariadenie odpojte od el. napätia vytiahnutím zástrčky z el. zásuvky,
	Vypnite poistku.
	Neťahajte priamo za napájací kábel, ale iba za zástrčku. Uzatvorte prívod vody.
Odporúčania	Do umývačky riadu pre domácnosti vkladajte riad do plnej kapacity, podľa pokynov výrobcu, tým šetríte spotrebu energie aj vody.
	Kvôli úspore el. energie a vody, riad pred vložením do umývačky opláchnite, odstráňte väčšie zvyšky jedla. Spúšťajte úplne naplnenú umývačku.
	Do zariadenia nevkladajte riad so zvyškami jedla.
	Program vstupného umývania používajte iba keď je to nevyhnutné.
	Misky, poháre a hrnčeky vkladajte do zariadenia hore dnom (dole hlavou).
	Do zariadenia nevkladajte riad, ktoré nie je určený na umývaniu v umývačke riadu. Do umývačky nevkladajte príliš veľa riadu.
	Neodporúčame, aby ste servis pred umývaním oplachovali, keďže takým spôsobom sa zvyšuje spotreba vody a energie.

Riad, ktorý nie je určený na umývanie v umývačke	Popolníky, zvyšky sviec, čistiace pasty a tmele, farby, chemické látky, liatina, zliatiny železa;
	Vidličky, lyžičky a nože s drevenou rukoväťou, s rohoviny, slonovej kosti alebo z perlovej hmoty; lepené prvky, predmety znečistené brúsivom, kyselinou alebo zásadou.
	Plastový riad, ktorý nie je odolný voči vysokej teplote, medené alebo cínové nádoby;
	Hliníkové a strieborné predmety (môžu sa prefarbiť, stratiť lesk);
	Niektoré jemné druhy skla, porcelánu s ozdobnou potlačou, pretože blednú aj po prvom umytí; niektoré krištáľové nádoby, pretože po čase strácajú čírosť, lepený príbor, ktorý nie je odolný voči vysokej teplote, poháriky z oloveného krištáľu, dosky na krájanie, predmety vyrobené zo syntetického vlákna;
	Nasiakavé predmety, ako napr. špongie alebo kuchynské utierky, ktoré nie sú vhodné na umývanie v umývačke.
	V budúcnosti si pri nákupe všimnite, či sú dané predmety vhodné na umývanie v umývačkách riadu.

RECYKLÁCIA	Obal a niektoré časti zariadenia sú vyrobené z materiálov, ktoré sa dajú recyklovať a opätovne spracovať. Je na nich umiestený symbol recyklácie, ako aj informácie o type materiálu.
	Predtým, než začnete zariadenie používať, najprv odstráňte všetky obaly a vyhoďte ich v súlade s miestnymi predpismi.
	Varovanie! Obal môže byť nebezpečný pre deti. Materiály, ktoré sa dajú recyklovať a opätovne spracovať, odovzdajte do príslušného zberného miesta. Dodatočné informácie vám poskytne miestna samospráva a zberné miesta.
LIKVIDÁCIA STARÉHO ZARIADENIA 	Toto zariadenie je v súlade s Európskou smernicou 2012/19/EŠ a so zákonom PR o opotrebovaných elektrických a elektronických zariadeniach označené symbolom prečiarknutého smetného koša. Tento symbol informuje, že toto zariadenie sa po opotrebovaní (skončení používania) nesmie vyhodiť do komunálneho odpadu.
	Užívateľ je povinný zariadenie odovzdať v zbernom mieste opotrebovaných elektrických a elektronických zariadení.

	Subjekty, ktoré sa zaoberajú spracovaním opotrebovaných zariadení, tzn. miestne zberné miesta, obchody alebo jednotky štátnej správy, vytvárajú príslušný systém, ktorý každému umožňuje odovzdať takéto zariadenia.
	Vďaka správnemu zaobchádzaniu s opotrebovanými elektrickými a elektronickými zariadeniami nedochádza k únikom látok, ktoré sú škodlivé pre ľudské zdravie a pre životné prostredie, také látky sa nachádzajú v týchto zariadeniach, a v prípade nesprávneho skladovania alebo spracovávania týchto zariadení môže dôjsť k úniku týchto látok.
LIKVIDÁCIA STARÉHO ZARIADENIA	Plasty použité v zariadení sú vhodné na recykláciu a opätovné využitie podľa ich označenia. Vďaka opakovanému použitiu materiálov alebo iným formám využitia opotrebovaných zariadení významne prispievate k ochrane životného prostredia.
	Informácie o príslušnom spôsobe zberu a o zbernom mieste použitých zariadení vám poskytne miestny obecný/mestský úrad.
	Ďakujeme Vám za vklad do ochrany životného prostredia.
	Aby ste zabránili prípadným rizikám, až kým zariadenie nebude prepravené, zabezpečte, aby sa nedalo používať.
	Je nutné odpojiť zástrčku a odrezať napájací kábel. Okrem toho poškoďte zámku vo dverách (aby sa dvierka nedali zatvoriť).

INŠTALÁCIA ZARIADENIA

UMIESTENIE ZARIADENIA

- Pri voľbe miesta inštalácia berte do úvahy miesto, kde je možné ľahko vložiť i vybrať riad z umývačky.
- Zariadenie neumiestňujte v miestnostiach, v ktorých môže teplota klesnúť pod 0 °C.
- Zariadenie pred montážou vybaľte, dodržiavajte pokyny a varovania uvedené na balení.
- Zariadenie pri prenášaní nedržte za dvierka alebo za ovládací panel.
- Zo všetkých strán ponechajte určitú medzeru, aby bol pohodlný prístup k umývačke v priebehu upratovania.
- Presvedčte sa, že v priebehu umiesťovania umývačky napájacia a odtoková hadica nebudú priškripnuté. Tiež skontrolujte, či zariadenie nie je postavené na napájacom kábli.
- Úroveň vyregulujte pomocou regulovateľných nožičiek umývačky. Správne umiestenie umývačky zaručuje bezproblémové otváranie a zatváranie ich dvierok.
- Ak sa dvierka umývačky nezatvárajú správne, skontrolujte, či je zariadenie stabilne položené na podlahe; ak to tak nie je, zariadenie náležite vyrovnajte s použitím nastaviteľných pätiek.

PRÍPOJKA VODY

Presvedčte sa, že vnútorná hydraulická inštalácia je odpovedajúca pre inštaláciu umývačky. Okrem toho odporúčame, aby ste na prípojku vody do bytu alebo domu namontovali vhodný filter, čím môžete predísť prípadnému poškodeniu zariadenia následkom preniknutia nečistoty (piesku, hliny, hrdze ap.), ktoré sa môže sporadicky nachádzať vo vode z vodovodu či z vlastného systému; predídete tiež prípadnému žltnutiu a vznikaniu usadenín po umývaniu.

PRÍTOKOVÁ HADICA

Nepoužívajte hadicu napájania vodou od starej umývačky. Použite novú prítokovú hadicu, dodanú spolu so zariadením. Pred pripojením vnútro prepláchnite vodou. Pripojte hadicu napájanie vodou bezprostredne do ventilu privádzajúceho vodu. Tlak vody v inštalácii musí byť najmenej 0,04 MPa, a maximálne 1 MPa. Ak tlak vody prekračuje 1 MPa, je nutné pred umývačkou inštalovať ventil redukujúci tlak.
Po vykonaní pripojenia, otvorte ventil úplne a zistite tesnosť.
Z bezpečnostných dôvodov je nutné vždy uzatvárať kohútik prívodu vody po každom umývaní.

POZOR: V niektorých modeloch umývačiek je použitý prívod vody Aquastop. V prípade používanie Aquastop sa vyskytuje nebezpečné napätie. Neprerušujte prívod vody Aquastop. Nepripusťte jeho zavinutí alebo skrútenie.

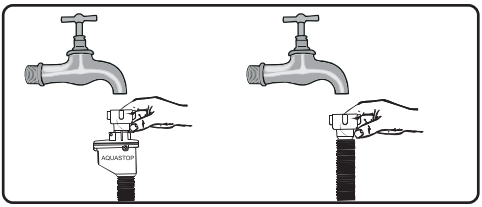

Pozor!
Z bezpečnostných dôvodov po každom umývaní zatvorte ventil vody.

ODTOKOVÁ HADICA

Hadicu odvádzajúcu vodu je možné pripojiť bezprostredne do odtoku vody alebo do výpustného hrdla kuchynského drezu. Voda sa môže odvádzať aj priamo do drezu používajúc špeciálny držiak (ak je dostupný) tak, že rúru príslušne zohnete na okraji drezu. Pripojenie musí byť vo výške minimálne 50 cm a maximálne vo výške 110 cm, merajúc od roviny podlahy.

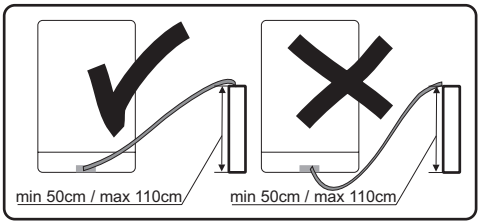

Ak použitá odtoková hadice je dlhšia ako 4 m, riad môže zostať špinavý. Výrobca nenesie zodpovednosť za takúto situáciu

PRIPOJENIE K EL. NAPÄTIU

Zástrčku s bezpečnostným (uzemňujúcim) kolíkom pripojte iba k uzemnenej el. zásuvke s kompatibilnými parametrami. Pokiaľ uzemňujúca inštalácia neexistuje, poverte jej vykonanie kvalifikovanému elektrikárovi. Ak zariadenie spustíte bez toho, aby bolo náležite uzemnené, výrobca nezodpovedá za prípadné vzniknuté škody.

Vnútorná inštalácia musí mať poistku 10-16 A.
Zariadenie môže byť pripojené iba k el. obvodu striedavého prúdu s napätím 220 – 240 V. Ak je el. napätie daného obvodu 110 V, zariadenie musí byť pripojené k transformátoru 110/220 V s príkonom 3 000 W. Zariadenie počas montáže nepripájajte k el. napätiu.

Vždy používajte zástrčku s plášťom, ktorá bola dodaná spolu so zariadením. V prípade, ak zariadenie spustíte pri príliš nízkom tlaku, kvalita umývania bude horšia, a zariadenie sa môže poškodiť.

Napájací kábel môže vymeniť iba autorizovaný servis alebo kvalifikovaný elektrikár. V opačnom prípade, ak nedodržíte tieto zásady, môže to viesť k úrazu či nehode.

Z bezpečnostných dôvodov je nutné vždy vybrať zástrčku zo zásuvky po ukončení umývania.

Aby ste predišli zásahu el. prúdom, zástrčku z el. zásuvky nevyťahujte mokrými rukami.

Keď zariadenie odpájate od el. napätia, vždy ťahajte priamo zástrčku (neťahajte kábel). Nikdy nie je možné ťahať za vodič.

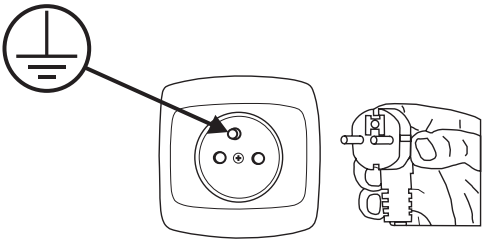

POZNAJTE SVOJE ZARIADENIE

POPIS ZARIADENIA

Nižšie sú vymenované prvky zariadenia (obr. 1):

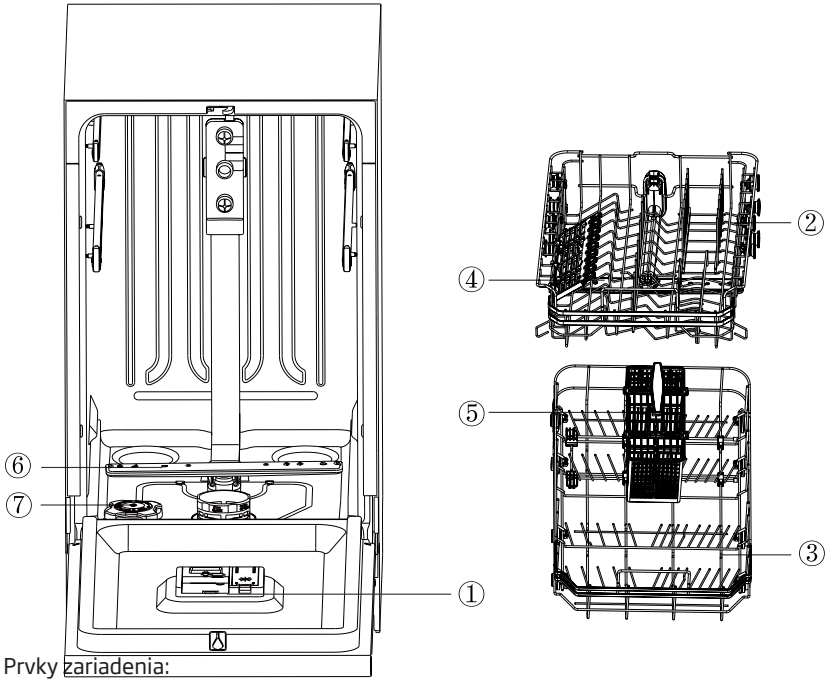

Prvky zariadenia:

1. Dávkovač
2. Horný kôš
3. Dolný kôš
4. Horné postrekovacie rameno
5. Kôš na príbor (závisí od daného modelu)
6. Dolné postrekovacie rameno
7. Zásobník na soľ

Príslušenstvo:

Používateľská príručka

Lievik pre naplňovanie zmäkčujúcej soli

Prívodná hadica vody

PANEL

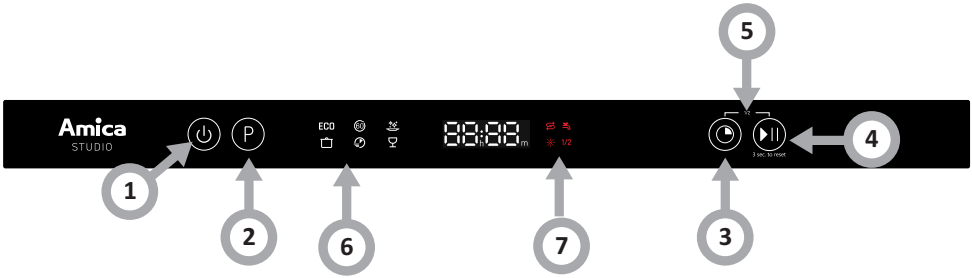

1. Napájanie	Stlačením tohto tlačidla spustíte zariadenie, následne sa zasvieti displej.
2. Program	Stlačením tlačidla vyberte príslušný program, kontrolka daného programu sa zasvieti.
3. Oneskorený štart	Týmto tlačidlom sa nastavuje oneskorený štart. Štart môže byť oneskorený o max. 24 hodín. Upozornenie: Ak chcete zmeniť čas oneskorenia po spustení umývačky riadu, stlačte tlačidlo a reštartujte umývačku riadu.
4. Štart / Pauza	Stlačením tlačidla spustíte vybraný program. Keď chcete daný program zrušiť, stlačte a na 3 sekundy podržte toto tlačidlo.
5. Polovičné naplnenie	Ak je umývačka riadu naplnená iba do polovice riadom, môžete zvoliť túto funkciu, aby ste ušetrili energiu a vodu. Riad by sa mal vkladať iba do spodného koša. Ak chcete spustiť pranie v polovici bielizne, po výbere programu súčasne stlačte tlačidlá „Oneskorený štart" a „Štart/Pauza".
6. Kontrolka voľby programu	**ECO** ECO Štandardný program, vhodný na umývanie stredne špinavého riadu. Najúčinnejší umývací program na taký riad, čo sa týka spotreby el. energie a vody. **Plný 60'** 60' Stredne špinavý riad vyžadujúci krátke, rýchle umývanie. **Rýchly 29'** Krátky program na umývanie ľahko zašpineného riadu, ktorý nevyžaduje sušenie. **Intenzívny** Na umývanie najviac špinavého riadu a stredne špinavých hrncov, panvíc, riadu ap., so zaschnutými zvyškami jedla.

POZOR:
Obrázky sú iba ilustračné. Jednotlivé modely sa môžu navzájom líšiť.

6. Kontrolka voľby programu	**Jemný** Vhodné na umývanie chúlostivého skla. **Hygiena+** Vhodný na umývanie silne znečisteného riadu, ktorý vyžaduje hygienické umývanie.
7. Výstražný indikátor	**Leštiaci prostriedok** Keď svieti kontrolka, v zásobníku (dávkovači) je príliš málo leštidla, musíte ho doplniť. **Soľ** Keď svieti kontrolka, v zásobníku (dávkovači) soli je príliš málo soli, musíte ju doplniť. **Ventil prívodnej vody** Ak svieti kontrolka, znamená to, že prívodný ventil vody je zatvorený. **Polovičné naplnenie** 1/2 Ak kontrolka svieti, znamená to, že funguje iba spodné rozprašovacie rameno.

1

Pred prvým použitím umývačky

- Predtým, než zariadenie spustíte, skontrolujte, či sa údaje uvedené na výrobnom štítku zariadenia zhodujú s parametrami používaného el. obvodu.
- Z vnútra zariadenia vyberte a odstráňte všetky obalové materiály.
- Pripravte zmäkčovač (prostriedok na zmäkčovanie vody).
- Nádobku úplne naplňte vodou a potom do zásobníka soli pridajte približne 1,5 kg špeciálnej soli (určenej do umývačiek riadu).
- Do dávkovača nalejte leštidlo.

2

Význam odstraňovania vodného kameňa

Pre dobrú prácu umývačka potrebuje mäkkou vodu (s nízkym obsahom vápna). V opačnom prípade na riade a vo vnútri zariadenia zostanú biele pozostatky kameňa. Má to negatívny vplyv na kvalitu umývania, sušenia a leštenia. Keď voda preteká systémom zmäkčovania, ióny odpovedajúce za tvrdosť vody sú odstraňované, a voda je natoľko mäkká, aby získať najlepšie výsledky umývania. V závislosti od stupne tvrdosti napájanej vody, ióny odpovedajúce za tvrdosť vody sa rýchle zhromažďujú vo vnútri systému zmäkčovania. Preto musí byť systém zmäkčovania regenerovaný, aby fungoval s rovnakým výkonom taktiež v priebehu ďalšieho umývania. Pre tento ciel sa používa soľ do umývačky.

3

Naplňovanie soľou

Používajte iba a výhradne zmäkčujúcu soľ určenú na používanie v umývačkách riadu.

Používajte len soľ, určenú do umývačiek riadu. Iné druhy soli, najmä kuchynská soľ, môžu poškodiť systém zmäkčovania vody v umývačke riadu. Zásobník soli naplňte pred spustením jedného z kompletných umývacích programov. Zabráni sa tak rozsypaniu soli alebo vyliatiu slanej vody na dno jednotky, čo by mohlo podporiť koróziu. V prípade poškodení spôsobených použitím nesprávnej soli, záruka udelená výrobcom neplatí, a výrobca nezodpovedá za prípadné vzniknuté škody.

Soľ doplňte pred spustením umývacieho programu

Vďaka tomu predídete, aby rozsypané zrnká soli alebo slaná voda zostali na dne zariadenia, čo môže spôsobiť koróziu.

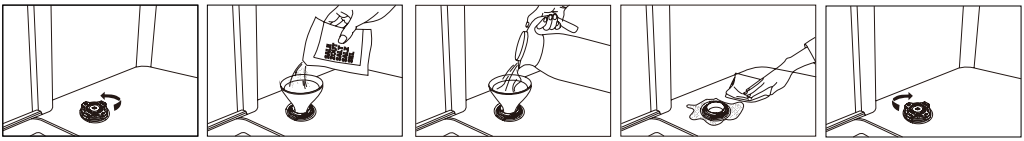

1. Zo zariadenia vyberte dolný kôš a odskrutkujte veko zásobníka.
2. Umiestnite koniec lieviku (v súprave) v otvore a nasypte cca 1,5 kg soli.
3. Zásobník soli najprv úplne naplňte vodou. Pri nasypávaní sa zo zásobníka soli vyleje malé množstvo vody. Je to normálne.
4. Keď zásobník naplníte, zaskrutkujte veko.
5. Keď zásobník soli naplníte soľou, kontrolka zhasne.
6. Keď naplníte zásobník soli, hneď spustite umývací program (odporúčame, aby ste spustili krátky program). V opačnom prípade môže slaná voda poškodiť filtre, čerpadlo a iné dôležité časti zariadenia. Záruka sa na také poškodenie nevzťahuje.

POZOR:

Zásobník soli naplňte, keď na ovládacom paneli zasvieti kontrolka nedostatočného množstva soli ( ). Podľa toho, ako dlho sa bude soľ rozpúšťať, ukazovateľ nedostatočného množstva soli môže svietiť aj potom, keď je už zásobník plný.

- Ak na ovládacom paneli nie je ukazovateľ (v niektorých modeloch), môžete vypočítať predpokladaný čas, kedy je už potrebné naplniť zásobník, a to na základe počtu vykonaných umývacích cyklov.
- Keď sa pri doplňaní soľ náhodou rozsype vo vnútri umývačky, spustite program namáčania alebo krátky program.

Používajte iba soľ určenú do umývačiek riadu!

Naplňovanie zásobníka (dávkovača) umývacieho prostriedku

1. Otvorte priehradku na prací prostriedok stlačením tlačidla.
2. Ak používate prací prostriedok vo forme tabliet, vložte tabletu do priehradky dávkovača.
3. Ak používate tekutý alebo práškový prací prostriedok, pridajte odporúčané množstvo pracieho prostriedku do priehradky na prací prostriedok pre hlavné pranie. Hlavná priehradka na prací prostriedok má rysky, ktoré umožňujú pridať určité množstvo pracieho prostriedku. Označujú sa ako 15 ml alebo 25 ml, v závislosti od toho, ako je riad znečistený. Ak riad vyžaduje intenzívne umývanie, pridajte 5 ml čistiaceho prostriedku do predumyvacej časti komory.
4. Potom zatvorte priehradku na prací prostriedok posunutím krytu v smere šípky.

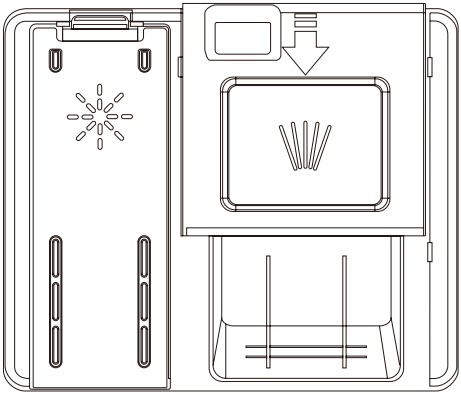

Pripomíname, že nastavenie závisí od tvrdosti vody.
Dodržiavajte pokyny výrobcu, ktoré sú uvedené na obale umývacieho prostriedku.

5

Tablety (napr.: „2 v 1“, „3 v 1“ ap.)

Vyskytujú sa 3 druhy detergentov:
1. s fosfátmi s chlórom,
2. s fosfátmi bez chlóru,
3. bez fosfátov a bez chlóru.

Najnovšie tabletky sú najčastejšie bezfosfátové. Pretože fosfáty zmäkčujú vodu, odporúčame pridania solí do zásobníku, a to i vtedy pokiaľ tvrdosť vody činí sotva 6°dH. V miestach s tvrdou vodou, pokiaľ je používaný bezfosfátový detergent, na riade a pohároch môžu byť viditeľné biele stopy.

Je možné tomu predísť zvýšeným množstvom detergentu. Detergenty bez chlóru majú slabšie bieliace účinky. Farebné škvrny nemôžu byť dôkladne odstraňované. Vyberte program s vyššou teplotou umývania.
Všeobecne pri používaniu viaczložkových detergentov sa získavajú odpovedajúce výsledky len v určitých podmienkach. Také detergenty obsahujú leštiaci prípravok a/alebo soľ v určitých množstvách. Pri používania viaczložkových tabletiek sa ale odporúča použiť regeneračnú sól.

6

Na čo je nutné venovať pozornosť pri používaniu tohto typu výrobkov:

- Vždy kontrolujte zloženie používaného čistiaceho prostriedku, a tiež či je to viaczložkový výrobok.
- Zistite, či používaný detergent je odpovedajúci k stopni tvrdosti vodovodnej vody, ku ktorej je prispôsobená umývačka.
- Dodržujte pokynov uvedených na obalu výrobku.
- Ak detergent má podobu tabletiek, nikdy je nevkladajte do vnútra košíka na príbory. Vždy umiesťujte tabletky v priehradke na detergent v dávkovači.
- Používanie týchto prostriedkov dáva dobré výsledky len v prípade niektorých druhov použitia. Používajúc detergenty tohto typu je nutné skontaktovať sa s ich výrobcom a opýtať sa na príslušné podmienky používania.
- Ak podmienky používania takých detergentov a nastavenia umývačky sú odpovedajúce, získavajú sa úspory v použití soli a/alebo leštiaceho prípravku.
- Ak výsledky umývania v priebehu používania detergentov "2 v 1" alebo "3 v 1" nie sú uspokojivé (ak na riade zostávajú stopy kameňa a vody), je nutné skontaktovať sa s výrobcom detergentu. Záruka umývačky sa netýka reklamácií v dôsledku používanie viaczložkových detergentov.

Odporúčaný spôsob použitia: Pre získanie najlepších výsledkov s používaním viaczložkových umývacích prostriedkov, je nutné pridať do umývačky soľ a leštiaci prípravok a nastaviť tvrdosť vody a množstvo leštiaceho prípravku na najnižšiu hodnotu.

Rozpúšťanie detergentu v podobe tabletiek rôznych výrobcov môže byť rôzne s ohľadom na teplotu a čas. Preto na krátke programy neodporúčame používať čistiace prostriedky v tabletách. V krátkych programoch sa odporúča používanie detergentov v prášku.

Detergenty vždy prechovávajte na chladnom mieste, mimo dosahu detí. Dávkovač naplňujte detergentom bezprostredne pred zapnutím zariadenia.

Varovanie: Ak v priebehu používanie viaczložkového detergentu sa vyskytnú skôr nestretávané problémy, prosíme o bezprostredný kontakt s výrobcom detergentu.

Nepoužívanie viaczložkových čistiacich prostriedkov:

- Naplňte zásobník soli a leštidla.
- Nastavte tvrdosť vody na najvyššiu úroveň (6) a zapnite prázdnu umývačku.
- Prispôsobte tvrdosť vody.
- Vykonajte príslušné nastavenie leštiaceho prípravku.

7

Naplňovanie dávkovače leštiaceho prípravku a voľba nastavenia

Leštiaci prípravok sa používa pre vyhnutí sa vzniku bielych kvapiek vody, škvŕn kameňa, bielych škvŕn, ktoré môžu vznikať na riadu, a taktiež pre zlepšenie kvality procesu sušenia. Na rozdiel od všeobecnej mienky, slúži nielen k získaniu lesknúceho sa riadu, ale taktiež pre dostatočné sušenie riadu. Z tohto dôvodu je nutné venovať pozornosť, či sa v dávkovači nachádza dostatočné množstvo leštiaceho prípravku určeného k použitiu v umývačkách pre domácnosť.

Ak chcete naplniť priehradku na leštidlo, otvorte kryt priehradky na leštidlo. Naplňte zásobník leštidla po úroveň MAX a potom zatvorte veko. Dávajte pozor, aby ste priehradku na leštidlo nepreplnili a utrite všetky rozliate tekutiny.
Zatvorte veko, aby ste zaistili kryt priehradky na leštidlo. Leštidlo sa automaticky pridáva počas posledného oplachovania; zaručuje dôkladné opláchnutie a vysušenie bez kvapiek, šmúh a usadenín.

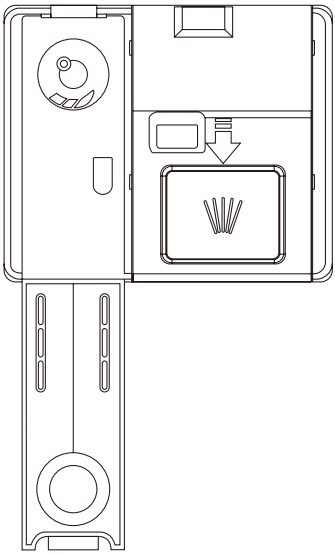

Upozornenie: Pri zatváraní zásobníka na čistiaci/prací prostriedok stlačte príslušné miesto na veku!

Používajte iba značkový leštiaci prostriedok do umývačky riadu. Dávkovač leštidla nikdy nenapĺňajte žiadnymi inými látkami (napr. čistiacim prostriedkom na umývačky riadu, tekutým pracím prostriedkom). Toto môže poškodiť zariadenie. Ak chcete zmeniť hladinu leštidla, pred zapnutím spotrebiča postupujte podľa týchto krokov:

Nastavenie dávkovania leštidla
Aby ste dosiahli lepšie výsledky sušenia pri obmedzenej spotrebe leštidla, môžete nastaviť dávkovanie v umývačke.
Postupujte nasledovne.
1. Otvorte dvere. Stlačte tlačidlo napájania, aby ste zapli umývačku riadu
2. Do 60 sekúnd od zapnutia zariadenia stlačte tlačidlo oneskoreného štartu na 5 sekúnd, keď je zariadenie v pohotovostnom režime, aby ste prešli do režimu nastavenia. Všetky kontrolky umývacích cyklov trikrát bliknú a potom sa prepnú na predvolenú úroveň leštidla . Predvolené nastavenie z výroby je R3.
3. Ak chcete nastaviť hladinu leštidla , stlačte tlačidlo odloženého štartu a pri každom stlačení tlačidla oneskoreného štartu sa hladina zmení v rozsahu „R1->R2->R3->R4->R5".
4. Po výbere príslušnej úrovne stlačte tlačidlo napájania, aby ste nastavenia uložili.

Indikátory pri nastavovaní hladiny leštidla
R1
R2
R3
R4
R5

Zapnutie a vypnutie zvuku bzučiaka
Predvolene je zvuk bzučiaka zapnutý.
1. Otvorte dvere. Zapnite zariadenie;
2. Súčasne stlačte tlačidlá Program a Štart približne na 3 sekundy, zvuk bzučiaka sa vypne a vnútorné svetlo sa po otvorení dvierok nerozsvieti.
3. Znovu súčasne stlačte tlačidlá Program a Štart približne na 3 sekundy, zapne sa zvukový signál.

Upozornenie: Túto funkciu je možné nastaviť iba v pohotovostnom režime. Keď zariadenie vypnete a znova zapnete, zvuk bzučiaka sa predvolene zapne.

Varovanie: Používajte výlučne leštiaci prípravky určené do umývačiek v domácnosti. Zvyšky leštiaceho prípravku rozliate pri preplnení budú vyvolávať tvorbu veľkého množstvá peny, a týmto sa bude znižovať kvalita umývania, preto je nutné utrieť handrou na utieranie rozliaty leštiaci prípravok.

Tabuľka tvrdosti vody

Tvrdosť vody	Nemecké stupne dH	Francúzske stupne dF	Britské stupne dE	Ukazovateľ úrovne tvrdosti	Spotreba soli (g/cyklus)
1	0~5	0~9	0~6	H1	0
2	6-11	10-20	7-14	H2	20
3	12-17	21-30	15-21	H3	30
4	18-22	31-40	22-28	H4	40
5	23-34	41-60	29-42	H5	50
6	35-55	61-98	43-69	H6	60

Ak je tvrdosť vody vyššia ako maximálne hodnoty v hore uvedenej tabuľke alebo v prípade vody poberanej zo studne sa odporúča používanie filtrov a zariadení k úprave vody.

POZOR: Zariadenie je predvolene nastavená na tvrdosť vody na úrovni 3.

1. Otvorte dvere. Zapnite zariadenie;
2. Do 60 sekúnd od zapnutia spotrebiča stlačte tlačidlo Štart/Pauza približne na 5 sekúnd, keď je spotrebič v pohotovostnom režime.
Týmto krokom sa dostanete do režimu nastavení, všetky kontrolky pracích cyklov trikrát bliknú a potom sa prepnú na predvolenú úroveň aviváže.
Stlačením tlačidla Štart/Pauza vyberte príslušnú sadu podľa miestneho prostredia. Sady sa budú meniť v nasledujúcom poradí: H1->H2->H3->H4->H5->H6; Potom zariadenie vypnite, aby sa nastavenia uložili.
Odporúča sa vykonať zmeny podľa vyššie uvedenej tabuľky.

Spotreba detergentov

Používajte detergent určený do umývačiek v domácnosti. Na trhu je možné nájsť detergent v prášku, gélu a tabletkách, ktoré sú určené do umývačiek v domácnosti. Detergent je nutné umiestiť v dávkovači pred uvedením umývačky do prevádzky. Prechovávajte detergenty v chladnom a suchom mieste, mimo dosahu detí.
Nepreplňujte dávkovač detergentu; pretože môžu vzniknúť rysky na pohároch a detergent sa môže úplne nerozpustiť.
Ak potrebujete viac informácií na téma používaného detergentu, je nutné skontaktovať sa bezprostredne s jeho výrobcom.

1

Horný kôš

Horný kôš je projektovaný na umývania jemného typu riadu, akými sú poháre, šálky, taniere apod. Riad, ktorý je umiesťovaný v hornom koši musia mať menší stupeň zašpinenia ako riad z dolného koša..

Dodatočne, na police môžete ukladať dlhé vidličky, nože, lyžice, naberačky ap. tak, aby neblokovali otáčanie striekacích ramien.

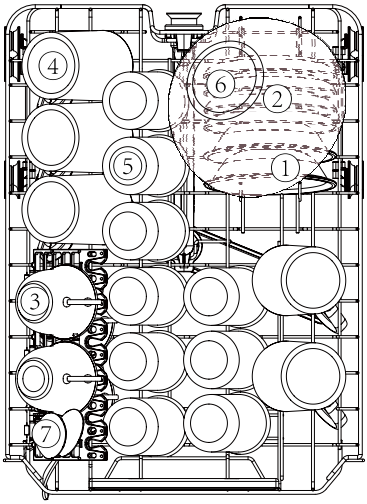

2

Tipy týkajúce sa používania koša:
V prípade potreby je možné nastaviť výšku horného koša, aby sa vytvorilo viac miesta pre veľký riad v hornom alebo dolnom koši. Horný kôš je možné výškovo nastaviť umiestnením koliesok rôznych výšok na koľajničky (A). Horný kôš môžete tiež vytiahnuť nahor, aby ste ho zdvihli, a potom ho znova potiahnuť, aby ste ho znížili (B). Dlhé predmety, servírovací príbor, príbory na šalát alebo nože by mali byť umiestnené na poličke tak, aby neblokovali otáčanie ostrekovacích ramien. Poličku je možné zložiť alebo vybrať, keď sa nepoužíva.

(A)

1

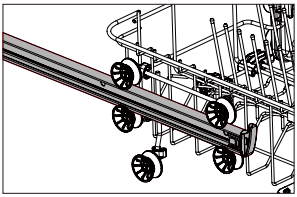

2

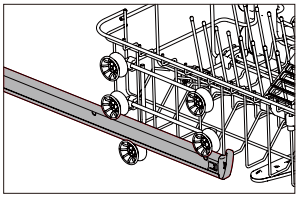

závisí od daného model

(B)

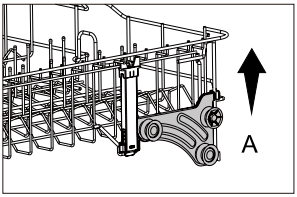

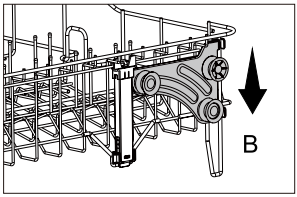

závisí od daného model

Pred vložením riadu do košíka odporúčame nastaviť výšku horného koša.
Ak upravíte výšku koša po vložení riadu, môžete ho poškodiť.

3

Dolný kôš

Na dolnom koši umiesťujte taniere, misky, hrnčeky, apod. Presvedčte sa, že riad v dolnom koši neblokuje striekacie rameno, ktoré sa môže neobmedzene otáčať. V dolnom koši ukladajte veľký riad a tiež ten, ktorý je obťažnejší v umývaniu, napríklad hrnce, panvice, pokrievky, misy apod. Riad ukladajte dnom hore, aby sa v nádobe nehromadila voda.

Riad ukladajte takým spôsobom, aby neblokoval postrekovacie rameno.

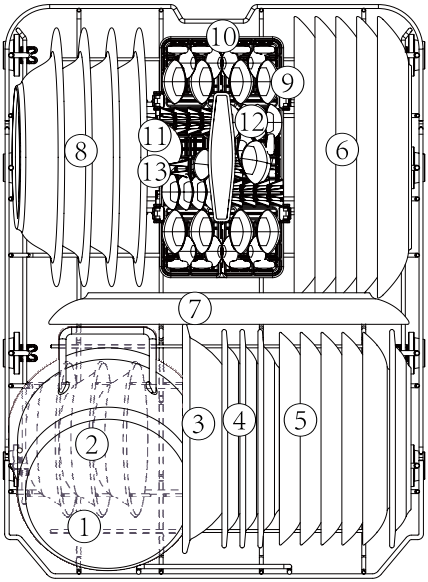

Štandardné naplnenie a výsledky skúšok:
Kapacita:
Kôš horný a dolný: 9 ks jedálenskej súpravy. Horný kôš je nutné umiestiť v hornej polohe. Šálky vkladajte na police.
Detergent/Leštiaci prípravok
podľa normy EN 60436 (medzinárodná norma) / nastavenie dávkovania leštidla: max
Test programu
ECO, podľa normy EN 60436 (medzinárodná norma)

Horný kôš

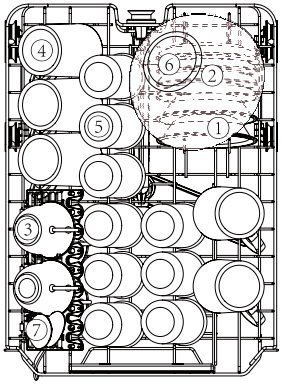

1. Dezertná miska
2. Podšálky
3. Šálky
4. Hrnčeky
5. Poháre
6. Sklenená miska
7. Servírovacie lyžice

Dolný kôš

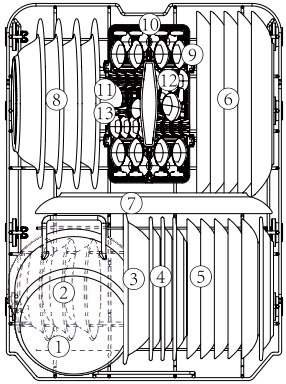

1. Malý hrniec
2. Dezertná miska
3. Melamínová miska
4. Melamínový dezertný tanier
5. Dezertný tanier
6. Večerný tanier
7. Oválny tanier
8. Polievkové taniere
9. Polievková lyžica
10. Čajová lyžička
11. Naberačka na omáčku
12. Dezertná lyžica
13. Servírovacia vidlička

Informácie k skúškam podľa normy EN 60436

Obsah - 9 štandardných kompletov riadu
Uložení horného koša – dolná poloha
Program – ECO
Nastavenie dávkovania prostriedku na oplachovanie - max.
Nastavenie tvrdosti vody – H3

1

Zapínanie zariadenia

1. Vysuňte dolný a horný kôš, vložte riad a koše zasuňte do umývačky riadu.
Odporúčame, aby ste najprv vložili riad do spodného koša, a až potom do vrchného koša.
2. Vlejte/nasypte čistiaci prostriedok.
3. Zastrčte zástrčku do el. zásuvky. Skontrolujte, či je otvorený ventil prívodnej vody a či je nastavený na maximálny tlak.
4. Stlačte tlačidlo napájania.
5. Vyberte program; na displeji zasvieti príslušná kontrolka daného programu. Stlačte tlačidlo Štart/Pauza na spustenie programu, zatvorte dvierka a miernym úsilím sa uistite, že sú dvierka správne zatvorené.

2

Zmena programu

Umývací cyklus, ktorý je už spustený, sa dá zmeniť iba vtedy, keď je spustený iba krátko. Čistiaci prostriedok sa v opačnom prípade môže rozpustiť vo vode, alebo voda môže byť už vypustená. V takom prípade do dávkovača nasypte čistiaci prostriedok a umývací program spustite od začiatku. Keď musíte umývačku zresetovať, postupujte nasledovne:
1. Počas procesu prania stlačte tlačidlo napájania, aby ste zariadenie vypli.
2. Znovu stlačte tlačidlo napájania, aby ste zariadenie zapli, a potom môžete zmeniť program na požadované nastavenie cyklu.

POZOR: Ak počas prania otvoríte dvierka, práčka sa zastaví a kontrolka stavu bude blikať. Po zatvorení dvierok bude zariadenie pokračovať v práci po 10 sekundách.
Kontrolka programu zobrazuje stav umývačky:
a) Svieti informačná kontrolka --> prebiehajúci cyklus
b) Bliká informačná kontrolka --> pauza

POZOR: Ak všetky kontrolky začnú blikať, vypnite hlavné napájanie a prívod vody a potom zavolajte servis.

3

Vkladanie riadu v priebehu programu

Predtým, než sa počas spusteného programu otvorí dávkovač čistiaceho prostriedku, môžete hocikedy vložiť dodatočný riad. V takom prípade postupujte nasledovne:
1. Mierne otvorte dvierka, aby umývačka riadu mohla pozastaviť program.
2. Keď sa ostrekovacie ramená zastavia, môžete dvierka úplne otvoriť.
3. Pridajte zabudnuté riady.
4. Zatvorte dvierka, umývačka riadu sa spustí približne po desiatich sekundách.

VAROVANIE:
Otváranie dverí počas umývanie je nebezpečné, pretože vychádzajúca horúca para predstavuje riziko popálenia. Ak sa dvierka otvoria počas prevádzky umývačky riadu, spotrebič sa automaticky zastaví.

4

Po skončení umývacieho cyklu

Po dokončení programu sa na digitálnom displeji zobrazí „00“, bzučiak trikrát pípne a potom sa na digitálnom displeji zobrazí „End“. Digitálny displej sa vypne, ak sa nevykoná žiadna ďalšia akcia, a jednotka sa po 3 minútach automaticky vypne. Opatrne otvorte dvere. Pri otváraní dvierok rúry môže vychádzať horúca para.

Horúci riad je citlivý na údery. Preto pred vybratím riadu zo zariadenia nechajte riad na cca 15 minút vychladnúť.
Otvorte dvierka umývačky, nechajte odchýlené a pred vybratím riadu počkajte niekoľko minút. Týmto spôsobom bude riad chladnejší a suchší.

Vyberanie riadu z umývačky
To, že umývačka je vo vnútri mokrá, je normálne.
Vyprázdnite najprv dolný a potom horný kôš. Takýmto spôsobom vyberania predídete kvapkaniu vody z horného koša na riad nachádzajúci sa v dolnom koši.

5

Informačná lampa

Niektoré integrované modely sú vybavené kontrolkou.
Prevádzkový stav umývačky riadu môžete skontrolovať pomocou svetelného lúča medzi umývačkou riadu a bočnou stenou (alebo medzi umývačkou riadu a podlahou). Nepretržité svetlo znamená, že zariadenie funguje, blikajúce svetlo znamená, že prací program je dokončený a môžete otvoriť dvierka.
Na niektorých modeloch môžete sledovať zostávajúci čas a fázu pracieho programu pomocou kontrolky na podlahe.

1

Čistenie vonkajších povrchov

Dvierka a tesnenie dverí

Tesnenie dvierok čistite pravidelne mäkkou vlhkou handričkou, odstráňte prípadné nečistoty, zvyšky jedla.
Pri vkladaní riadu do umývačky môžu zvyšky jedla a nápojov znečistiť bočné strany dvierok umývačky. Tieto povrchy sú izolované od komory umývačky, preto sa k nim voda zo striekajúcich ramien nemôže dostať. Všetky prípadné nečistoty poutierajte ešte pred zatvorením dvierok.

Ovládací panel
Ovládací panel utierajte IBA mäkkou vlhkou handričkou.

VAROVANIE
Aby sa nedostala voda do zámka dverí a elektrických prvkov, nepoužívajte žiadny čistiaci prostriedok v spreji.

Vonkajšie povrchy nikdy neumývajte drsnými čistiacimi prostriedkami alebo ostrými špongiami či drôtenkami. Niektoré papierové utierky tiež môžu poškrabať a zanechať na povrchu stopy.

Čistenie vnútorných povrchov
Systém filtrov

2

Systém filtrov, ktorý je umiestnený na spodku komory umývačky, zachytáva počas umývania väčšie nečistoty. Tieto nečistoty môžu upchať filtre. Pravidelne kontrolujte stav filtrov a keď je to potrebné, umyte ich pod tečúcou vodou. Filtre čistite nasledovne:

POZOR:

Obrázky sú iba ilustračné. Jednotlivé modely môžu mať iné systémy filtrov a striekacích ramien.

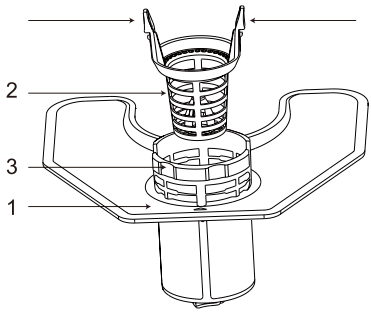

1. Plochý filter Špeciálna tryska na spodnom ostrekovacom ramene zachytí zvyšky jedla a nečistoty.
2. Hrubý filter: Veľké nečistoty, ako sú kúsky kostí alebo skla, ktoré by mohli upchať odtok, sa zachytia v hrubom filtri. Ak chcete odstrániť predmet zachytený vo filtri, jemne stlačte kolíky na vrchu filtra a zdvihnite ho.
3. Mikrofilter: Tento filter zachytáva nečistoty a čiastočky jedla v oblasti odtoku a zabraňuje ich opätovnému usadzovaniu na riade počas cyklu.
Po každom použití umývačky riadu skontrolujte, či nie sú filtre upchaté.
Keď odskrutkujete vstupný filter, môžete vybrať systém filtrov. Odstráňte všetky zvyšky jedla a filtre vypláchnite pod tečúcou vodou.

Filter dokáže účinne zabrániť vniknutiu zvyškov riadu do umývacieho systému. Zvyšky jedla však niekedy môžu upchať filter, čo ovplyvňuje účinnosť umývania riadu. Odporúča sa ihneď po skončení umývacieho programu skontrolovať plochý filter, či v ňom nie sú zvyšky jedla, a v prípade potreby ho vyčistiť.
Okrem toho sa odporúča filter vybrať a vyčistiť aspoň raz týždenne.
Kroky na čistenie filtra sú nasledovné:
1. Vyberte hrubý filter z mikrofiltra;
2. Otočte mikrofilter proti smeru hodinových ručičiek;
3. Vyberte zostavu mikrofiltra a plochého filtra z umývačky riadu.
4. Filtre vyčistite pod tečúcou vodou
Pred opätovnou montážou všetkých častí by sa mali filtre dôkladne vyčistiť a opláchnuť v opačnom poradí, ako je popísané vyššie.

VAROVANIE
Filtre nedoťahujte príliš silno. Filtre opatrne vložte na svoje miesto a upevnite. V opačnom prípade sa nečistoty môžu dostať do systémov umývačky, a následne niečo zablokovať.
Umývačku NIKDY nespúšťajte bez správne vložených filtrov. Nesprávna výmena filtra môže znížiť efektívnosť zariadenia, ako aj môže dôjsť k poškodeniu riadu a príboru.

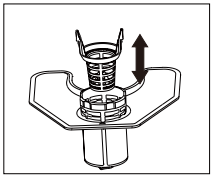
1

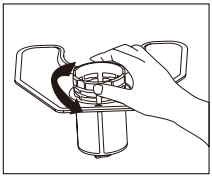
2

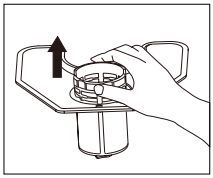
3

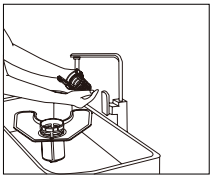
4

3

Postrekovacie ramená

Striekacie ramená sa musia pravidelne čistiť, pretože tvrdá voda s chemickými látkami môže zablokovať dýzy, ako aj ložiská striekacích dýz.

Čistenie rozprašovacích ramien:

1 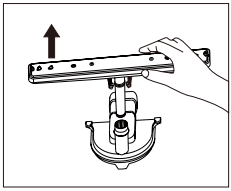

2 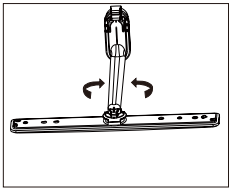

3 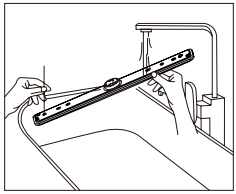

1. Potiahnite spodné rameno rozprašovača nahor a vyberte ho.
2. Ak chcete odstrániť horné rameno rozprašovača, najskôr otočením odstráňte západku na hornom ramene rozprašovača.
3. Pred opätovnou inštaláciou rozprašovacích ramien ich musíte dôkladne vyčistiť a opláchnuť. Uistite sa, že západka horného ramena rozprašovača je bezpečne utiahnutá.

Umývanie umývačky

Zabezpečte pred mrazom

Umývačku počas zimy chráňte pred zamrznutím. Po každom umývaní:
1. Umývačku odpojte od el. napätia.
2. Zatvorte prítok vody a odpojte prítokovú hadicu od ventilu.
3. Vypustite vodu z odtokovej hadice a z ventilu. (Vodu vypustite napr. do hrnca)
4. Opätovne pripojte prítokovú hadicu k ventilu.
5. Vyberte filter a špongiou odstráňte vodu z dna umývačky.

Po každom umývaní

Po každom umývaní zatvorte prítok vody a dvere nechajte trochu odchýlené, aby vlhkosť a zápachy nezostali uväznené vo vnútri.

Vytiahnite zástrčku

Pred čistením a údržbou vždy vytiahnite zástrčku z el. zásuvky.

Nepoužívajte riedidlá ani drsné čistiace prostriedky.

Na čistenie vonkajších častí a gumových prvkov umývačky nepoužívajte riedidlá ani drsné čistiace prostriedky. Používajte iba jemné handričky a teplú vodu s jemným prostriedkom na umývanie riadu.
Škvrny vo vnútri odstraňujte handričkou navlhčenou vodou s malým množstvom octu alebo špeciálneho prípravku určeného na umývanie umývačiek riadu.

Ak umývačku nebudete dlhší čas používať

Odporúčame, aby ste najprv spustiť umývací program s prázdnou umývačkou, následne vyberte zástrčku z el. zásuvky, zatvorte prítok vody a dvierka zariadenia nechajte trochu odchýlené. Vďaka tomu ochránite tesnenia a predídete vzniku zápachu v zariadení.

Prenášanie zariadenia

Ak je potrebné zariadenie preniesť, zariadenie počas prenášania musí byť v zvislej polohe. Ak je to absolútne nevyhnutné, zariadenie sa môže položiť na zadnú stenu.

V prípade poruchy, umývačka zobrazuje kódy chýb, ktoré identifikujú detegovaný problém:

KÓDY CHÝB

KÓD CHYBY	NEVÝHODA
E1	Preplnenie/únik
E2	Porucha dodávky vody.
E4	Porucha ventilu na rozvod vody
E5	Porucha ventilátora
E6	Abnormálne kúrenie
E7	Termistor otvorený/skrato-vaný
EA	Nesprávna komunikácia

VAROVANIE:

- Ak došlo k preplneniu, predtým než zavoláte servis, zatvorte hlavný ventil vody.
- Ak sa kvôli preplneniu alebo malému úniku nachádza v spodnom koši voda, vodu pred spustením umývačky vylejte.

Problém	Pravdepodobná príčina	Riešenie
Umývačka sa nespúšťa	Umývačka sa nespúšťa	Dvierka umývačky sú otvorené, je nutné zatvoriť dvierka.
	Zariadenie nie je pripojené k el. napätiu. Je aktívna funkcia Oneskoreného štartu	Dôkladnejšie zatvorte dvierka, skontrolujte, či sú správne zatvorené a zablokované
	Je aktívna detská zámka (Child Lock) (v niektorých modeloch)	Vypnite blokádu spustenia
Na konci každého umývacieho cyklu umývačka vydá zvukový signál	Informuje o skončení umývacieho programu a vydá zvukový signál	
Ukazovateľ úrovne leštidla svieti	Na displeji sa zobrazí „Lsb"	Informuje, že je potrebné doplniť prostriedok v zásobníku
Daný program trvá príliš dlho	Umývačka je pripojená k teplej vode	Skontrolujte umývačku, uistite sa, či je správne pripojená k teplej vode
	Trvanie daného programu môže byť rôzne, závisí od úrovne zašpinenia riadu	Keď program auto, normálny, detegujú silné zašpinenie, automaticky predĺžia trvanie cyklu.
	Bola vybraná voľba dezinfikovania	Keď je vybraná voľba dezinfikovania, cyklus trvá dlhšie, pretože umývačka musí dosiahnuť teplotu dezinfikovania
Riad nie je dostatočne umytý	Tlak vody je dočasne nízky	Umývačku používajte iba vtedy, keď je tlak normálny
	Teplota prívodnej vody je príliš nízka	Uistite sa, či je umývačka pripojená k teplej vode. Snažte sa umývačku nespúšťať, keď sa teplá voda používa v inom mieste domu.
	Riad je uložený príliš blízko seba. Nesprávne používate čistiaci prostriedok	Riad poukladajte ešte raz, dodržujte pritom pokyny, ktoré sú uvedené v používateľskej príručke. Množstvo čistiaceho prostriedku prispôsobte podľa tvrdosti vody a použitého umývacieho programu. Použite nový čistiaci prostriedok.
	Zvolený umývací program nie je vhodný na umývanie daného zašpinenia riadu	Použite iný, dlhší program
	Striekacie rameno je zablokované	Skontrolujte, či sa striekacie rameno voľne otáča, či nie je niečím blokované

Problém	Pravdepodobná príčina	Riešenie
Umývačka sa nespúšťa	Umývačka sa nespúšťa	Dôkladnejšie zatvorte dvierka, skontrolujte, či sú správne zatvorené a zablokované
	Zariadenie nie je pripojené k el. napätiu. Je aktívna funkcia Oneskoreného štartu	Skontrolujte pripojenie k el. napätiu
		Keď chcete zmeniť nastavenie, postupujte podľa pokynov, ktoré sú uvedené v používateľskej príručke v kapitole Oneskorený štart
	Je aktívna detská zámka (Child Lock) (v niektorých modeloch)	Vypnite blokádu spustenia, postupujte podľa pokynov, ktoré sú uvedené v používateľskej príručke v kapitole Detská zámka (blokáda spustenia).
Riad nie je dostatočne suchý	Dávkovač čistiaceho prostriedku je prázdny	Naplňte zásobník leštidla, alebo zväčšite množstvo tohto prostriedku.
	Nesprávne umiestnený riad v umývačke	Riad poukladajte ešte raz, dodržujte pritom pokyny, ktoré sú uvedené v používateľskej príručke.
	Vybraný program nemá fázu sušenia	Vyberte umývací program so sušením
Na riade sú škvrny a usadeniny	Príliš tvrdá voda	V prípade, ak je voda príliš tvrdá, musí sa používať zariadenie na zmäkčovanie vody
	Nesprávne umiestnený riad v umývačke	Riad poukladajte ešte raz, dodržujte pritom pokyny, ktoré sú uvedené v používateľskej príručke.
	Bolo použité staré leštidlo	Použite nové leštidlo
	Zásobník leštidla je prázdny	Doplňte prostriedok v zásobníku
	Príliš veľa prostriedku	Keď je používaná voda mäkká, používajte menej prostriedku
	Teplota prívodnej vody presahuje 70°C	Znížte teplotu prívodnej vody
Čistiaci prostriedok zostal v dávkovači	Čistiaci prostriedok je možno príliš starý	Použite nový čistiaci prostriedok.
	Striekacie rameno je zablokované	Riad umiestnite tak, aby žiadnym spôsobom neblokoval striekacie rameno.
Dávkovač čistiaceho prostriedku sa nedá zatvoriť	Veko dávkovača čistiaceho prostriedku nefunguje správne	Čistiaci prostriedok a leštidlo dopĺňajte podľa pokynov, ktoré sú uvedené v používateľskej príručke
V umývačke zostala voda	Program, ktorý bol predtým spustený, neskončil sa alebo bol prerušený	Spôsob výberu vhodného programu je vysvetlený v používateľskej príručke
	Zvyšky jedla alebo skla zablokovali čerpadlo.	Odstráňte cudzie predmety.

Problém	Pravdepodobná príčina	Riešenie
Umývačka neodčerpáva vodu správne	Odtok je upchatý	Skontrolujte sifón.
	Odtoková hadica je ohnutá	Skontrolujte, či je odtoková hadica správne pripojená k odtoku
Pena v umývačke	Použili ste nesprávny prostriedok	Skontrolujte, či je použitý prostriedok vhodný na používanie v umývačkách riadu
Umývačka preteká	Následkom použitia nesprávneho prostriedku vznikla usadenina	Skontrolujte, či je použitý prostriedok vhodný na používanie v umývačkách riadu
	Umývačka nestojí vodorovne	Umývačku postavte vodorovne
Čierne alebo sivé stopy na riade	Tanierov sa dotýkal hliníkový riad.	Opätovne vložte riad
Vnútro umývačky je sfarbené	Usadeniny z kávy a z čaju	Používajte certifikovaný prostriedok na miestne odstraňovanie škvŕn
	Červenkastá škvrna	Keď vložíte riad, spustite program oplachovania, takým spôsobom znížite vznikanie škvŕn
Hluk	Hluk otváraného veka dávkovača čistiaceho prostriedku/výpustného čerpadla	Je to normálny jav.
	Do systémov umývačky sa dostal tvrdý predmet Keď sa predmet usadí, hluk by mal zaniknúť	Ak po vykonaní plného programu hluk nezanikne, zavolajte servis.
Umývačka sa nenapĺňa vodou	Ventil vody je zatvorený	Skontrolujte, či ventil vody je otvorený
	Blokáda dvierok môže byť zle zablokovaná	Skontrolujte, či sú dvierka zariadenia zatvorené.

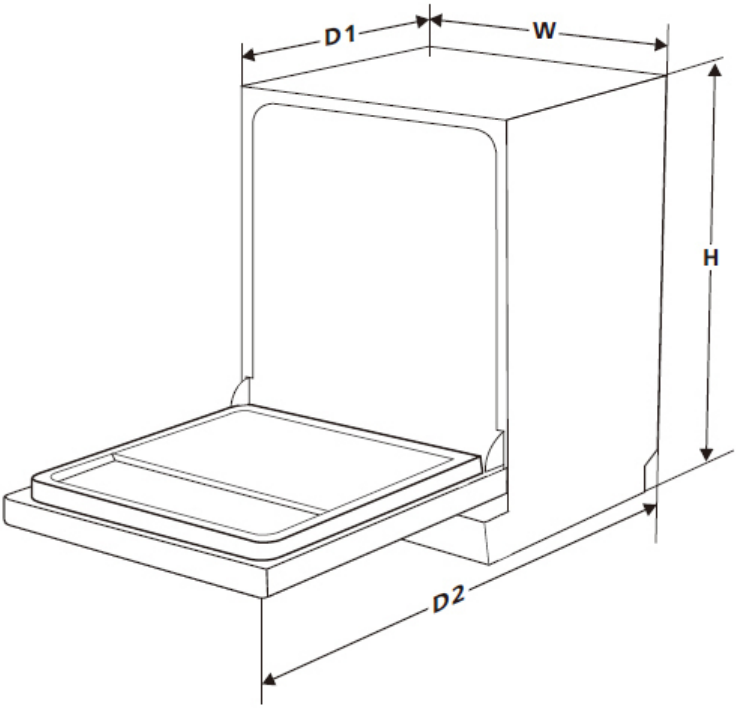

Výška [mm] [H]	815 mm
Šírka [mm] [W]	448 mm
HÍbka [mm] [D1]	550 mm (pri zatvorených dverách)
HÍbka [mm] [D2]	1162 mm (pri otvorených dverách 90˚)

Bližšie informácie o danom výrobku nájdete v databáze výrobkov EPREL, ktorá je dostupná na adrese https://eprel.ec.europa.eu. Informácie môžete získať načítaním QR kódu z energetického štítku alebo zadaním modelu výrobku z energetického štítku vo vyhľadávači EPREL https://eprel.ec.europa.eu/

ZÁRUKA, POPREDAJNÝ SERVIS

Záruka

Záruka sa poskytuje podľa podmienok uvedených v záručnom liste. Výrobca neodpovedá za akékoľvek škody spôsobené nesprávnym zaobchádzaním a používaním výrobku.

Servis

- Výrobca zariadenia odporúča, aby všetky opravy a nastavovania výrobku vždy vykonával továrenský servis alebo autorizovaný servis výrobcu. Z bezpečnostných dôvodov neopravujte spotrebič svojpomocným spôsobom.
- Opravy vykonávané osobami, ktoré nemajú požadované kvalifikácie, môže predstavovať vážne nebezpečenstvo pre používateľa zariadenia.
- Minimálna lehota, počas ktorej budú dostupné náhradné diely na opravované zariadenia, je 7 alebo 10 rokov, podľa typu a určenia daného náhradného dielu, a v súlade s nariadením Komisie (EU) 2019/2022.
- Zoznam náhradných dielov a procedúra ich objednávania sú dostupné na webových stránkach výrobcu, dovozcu alebo oprávneného zástupcu.
- Minimálna lehota platnosti záruky na zariadenie ponúkané výrobcom, dovozcom alebo oprávneným zástupcom, je uvedená v záručnom liste.
- Záruka na zariadenie prestáva platiť v dôsledku vykonania adaptácie, prerobenia zariadenia, poškodenia plomb alebo iných ochrán a zabezpečení zariadenia alebo jeho časti alebo v dôsledku iných nepovolených zásahov do zariadenia, vykonaných v rozpore z používateľskou príručkou.

Nahlásenie opravy a pomoc v prípade poruchy

Ak je potrebné zariadenie opraviť, obráťte sa na autorizovaný servis. Kontaktné údaje servisu, vrátane kontaktného telefónneho čísla, sú uvedené v záručnom liste. Pred tým, ako sa obrátite na servis, pripravte sériové číslo zariadenia, ktoré je uvedené na výrobnom štítku. Na uľahčenie ho prepíšte tu:

AMICA S.A.
UL. MICKIEWICZA 52
64-510 WRONKI, POLSKO

TEL.: +48 672 546 100
FAX: +48 672 540 320

WWW.AMICA.PL