Amica

INSTRUKCJA OBSŁUGI

PL

Chłodziarko-zamrażarka

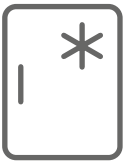

BK3315.5FZCM (C)

IO-REF-1514/2
(07.2026)

PL- Spis treści

WSKAZÓWKI DOTYCZĄCE BEZPIECZEŃSTWA 5
INSTALACJA I WARUNKI PRACY URZĄDZENIA 10
INSTALACJA PRZED PIERWSZYM URUCHOMIENIEM 10
MINIMALNE ODLEGŁOŚCI OD ŹRÓDEŁ CIEPŁA 10
PODŁĄCZENIE ZASILANIA 11
ODŁĄCZENIE OD ZASILANIA 11
KLASA KLIMATYCZNA 11
ROZPAKOWANIE 12
USUWANIE ZUŻYTYCH URZĄDZEŃ 13
PANEL STEROWANIA 14
STEROWANIE URZĄDZENIEM 14
KONTROLA BŁĘDÓW 15
CHILLER ZONE SZUFLADA 15
OBSŁUGA I FUNKCJE 16
PRZECHOWYWANIE PRODUKTÓW W CHŁODZIARCE I ZAMRAŻARCE 16
ZAMRAŻANIE PRODUKTÓW** 16
JAK EKONOMICZNIE UŻYTKOWAĆ LODÓWKĘ 18
PORADY PRAKTYCZNE 18
CO OZNACZAJĄ GWIAZDKI? 18
PORADY PRAKTYCZNE 19
PRODUKTY, KTÓRYCH NIE NALEŻY PRZECHOWYWAĆ W LODÓWCE 19
ODSZRANIANIE, MYCIE I KONSERWACJA 20
ODSZRANIANIE I MYCIE CHŁODZIARKI *** 20
ODSZRANIANIE I MYCIE ZAMRAŻARKI** 20
ABY ODSZRONIĆ KOMORĘ ZAMRAŻARKI, NALEŻY** 21
AUTOMATYCZNE ODSZRANIANIE CHŁODZIARKI**** 21
AUTOMATYCZNE ODSZRANIANIE ZAMRAŻARKI**** 21
MYCIE RĘCZNE KOMORY CHŁODZIARKI I ZAMRAŻARKI.**** 21
WYJMOWANIE I WKŁADANIE PÓŁEK***** 21
WYJMOWANIE I WKŁADANIE BALKONIKA***** 21
LOKALIZACJA USTEREK 22
GWARANCJA, OBSŁUGA POSPRZEDAŻOWA 24
GWARANCJA 24

Szanowny Kliencie

Od dziś codzienne obowiązki staną się prostsze niż kiedykolwiek. Urządzenie **Amica** to połączenie wyjątkowej łatwości obsługi i doskonałej efektywności. Po przeczytaniu instrukcji, obsługa nie będzie problemem.

Sprzęt, który opuścił fabrykę był dokładnie sprawdzony przed zapakowaniem pod względem bezpieczeństwa i funkcjonalności na stanowiskach kontrolnych.

Prosimy Państwa o uważną lekturę instrukcji obsługi przed uruchomieniem urządzenia. Przestrzeganie zawartych w niej wskazówek uchroni Państwa przed niewłaściwym użytkowaniem. Instrukcję należy zachować i przechowywać tak, aby mieć ją zawsze pod ręką.

Należy dokładnie przestrzegać instrukcji obsługi w celu uniknięcia nieszczęśliwych wypadków.

Z poważaniem

Amica

WSKAZÓWKI DOTYCZĄCE BEZPIECZEŃSTWA

- Urządzenie to jest przeznaczone do stosowania w domu lub w obiektach, takich jak: kuchnia dla pracowników; w sklepach, biurach i innych środowiskach pracy, korzystanie przez klientów hoteli, moteli i innych placówek mieszkalnych, w wiejskich budynkach mieszkalnych, w obiektach noclegowych.
- Producent zastrzega sobie możliwość dokonywania zmian niewpływających na działanie urządzenia.
- Niektóre zapisy w niniejszej instrukcji są ujednolicone dla wyrobów chłodniczych różnych typów, (dla chłodziarki, chłodziarko-zamrażarki lub zamrażarki). Informacja na temat rodzaju Twojego urządzenia znajduje się w Karcie Produktu dołączonej do wyrobu.
- Producent nie ponosi odpowiedzialności za szkody wynikłe z nieprzestrzegania zasad umieszczonych w niniejszej instrukcji.
- Prosimy o zachowanie tej instrukcji w celu wykorzystania jej w przyszłości lub przekazania ewentualnemu następnemu użytkownikowi.
- Niniejszy sprzęt nie jest przeznaczony do użytkowania przez osoby (w tym dzieci) o ograniczonej zdolności fizycznej, czuciowej lub psychicznej oraz osoby o braku doświadczenia lub znajomości sprzętu, chyba, że odbywa się to pod nadzorem lub zgodnie z instrukcją użytkowania sprzętu, przekazanej przez osoby odpowiadające za ich bezpieczeństwo.
- Należy zwrócić szczególną uwagę, aby z urządzenia nie korzystały pozostawione bez opieki dzieci. Nie należy pozwalać im bawić się urządzeniem. Nie wolno im siadać na elementach wysuwanych i zawieszać się na drzwiach.
- Urządzenie pracuje prawidłowo w temperaturze otoczenia, która jest podana w karcie produktu. Nie należy użytkować jej w piwnicy, sieni, w nieogrzewanym domku letniskowym jesienią i zimą.

- Podczas ustawiania, przesuwania, podnoszenia nie należy chwytać za uchwyty drzwi, ciągnąć za skraplacz z tyłu lodówki oraz dotykać zespołu kompresora.
- Urządzenia nie należy przechylać o więcej niż 40° od pionu podczas transportu, przenoszenia lub ustawiania. Jeżeli taka sytuacja zaistniała włączenie urządzenia może nastąpić min. po 2 godzinach od jego ustawienia (rys. 2).
- Przed każdą czynnością konserwacyjną należy wyjąć wtyczkę z gniazdka sieciowego. Nie należy ciągnąć za przewód, lecz chwytać za korpus wtyczki.
- Dźwięki słyszalne jako trzaskanie lub pękanie są spowodowane przez rozszerzanie i kurczenie się części na skutek zmian temperatury.
- Ze względu na bezpieczeństwo nie należy naprawiać urządzenia we własnym zakresie. Naprawy, wykonywane przez osoby nie posiadające wymaganych kwalifikacji mogą stanowić poważne niebezpieczeństwo dla użytkownika urządzenia.
- Należy przewietrzyć przez kilka minut pomieszczenie, w którym znajduje się urządzenie (pomieszczenie to musi mieć przynajmniej 4m^3; dla wyrobu z izobutanem/R600a) w przypadku uszkodzenia układu chłodniczego.
- Produktów choćby tylko częściowo rozmrożonych nie można ponownie zamrażać.*
- Napojów w butelkach i puszkach, w szczególności napojów gazowanych dwutlenkiem węgla nie należy przechowywać w komorze zamrażarki. Puszki i butelki mogą popękać.*
- Nie brać do ust produktów zamrożonych bezpośrednio wyjętych z zamrażarki (lody, kostki lodu, itp.), ich niska temperatura może spowodować dotkliwe odmrożenia.*
- UWAGA: Należy uważać, aby nie uszkodzić obiegu chłodniczego, np. przez nakłucie kanałów środka chłodniczego w parowniku, złamanie rur. Wytryskujący czynnik chłodniczy jest palny. W przypadku dostania się do oczu należy przepłukać je czystą wodą i wezwać natychmiast lekarza.
- Jeżeli przewód zasilający ulegnie uszkodzeniu, to

powinien być wymieniony w specjalistycznym zakładzie naprawczym.
- Urządzenie służy do przechowywania żywności, nie używaj go do innych celów.
- Urządzenie należy całkowicie odłączyć od zasilania (poprzez wyciągnięcie wtyczki z gniazdka sieciowego) na czas wykonywania czynności takich jak czyszczenie, konserwacja czy zmiana miejsca ustawienia.
- To urządzenie może być używane przez dzieci w wieku 8 lat i starsze, przez osoby o ograniczonej zdolności fizycznej, czuciowej lub psychicznej oraz osoby o braku doświadczenia lub znajomości sprzętu, gdy są one nadzorowane lub zostały poinstruowane na temat korzystania z urządzenia w sposób bezpieczny i znają zagrożenia związana z użytkowaniem urządzenia. Dzieci nie powinny bawić się urządzeniem. Czyszczenie i konserwacja urządzenia nie powinna być wykonywania przez dzieci chyba że ukończyły 8 lat i są nadzorowane przez odpowiednią osobę.
- W celu uzyskania większej ilości miejsca w zamrażarce można wyjąć z niej szuflady i umieszczać produkty bezpośrednio na półkach*. Nie ma to wpływu na charakterystykę termiczną i mechaniczną wyrobu. Zadeklarowana pojemność zamrażarki została obliczona z wyjętymi szufladami.

OSTRZEŻENIE: Zagrożenie pożarem / materiały palne

- Dzieci w wieku od 3 do 8 lat mogą wkładać i wyjmować produkty z urządzenia chłodniczego.

Aby uniknąć zanieczyszczenia żywności należy przestrzegać następujących zasad:
- Otwieranie drzwi na dłuższy czas może powodować znaczne podwyższenie temperatury w komorach urządzenia.
- Regularnie czyścić powierzchnie mające kontakt z żywnością oraz w zależności od występowania do-

* W zależności od modelu

stępne instalacje odprowadzania wody.

- Przechowywać surowe mięso i ryby w odpowiednich pojemnikach w chłodziarce, aby nie miały kontaktu z pozostałą żywnością i nie kapały z nich na inną żywność.
- Dwugwiazdkowe komory zamrażarki służą do przechowywania wcześniej zamrożonej żywności, przechowywania lub mrożenia lodów oraz zamrażania kostek lodu.
- Komory jednogwiazdkowe, dwugwiazdkowe i trzygwiazdkowe nie służą do zamrażania świeżej żywności.

	Rodzaje komór	Docelowa temperatura przechowywania [°C]	Odpowiednia żywność
1	Chłodziarka	+2≤+8	Jajka, gotowana żywność, zapakowana żywność, owoce i warzywa, nabiał, ciasta, napoje i inne produkty nie nadające się do zamrożenia.
2	Zamrażarka ✱✱✱✱	≤-18	Owoce morza (ryby, krewetki, małże), produkty słodkowodne oraz produkty mięsne (zalecane 3 miesiące, im dłuższy czas przechowywania, tym mniej smaczny i odżywczy jest produkt), odpowiednia na zamrożone świeże produkty.
3	Zamrażarka ✱✱✱	≤-18	Owoce morza (ryby, krewetki, małże), produkty słodkowodne oraz produkty mięsne (zalecane 3 miesiące, im dłuższy czas przechowywania, tym mniej smaczny i odżywczy jest produkt), nieodpowiednia na mrożone świeże produkty.
4	Zamrażarka ✱✱	≤-12	Owoce morza (ryby, krewetki, małże), produkty słodkowodne oraz produkty mięsne (zalecane 2 miesiące, im dłuższy czas przechowywania, tym mniej smaczny i odżywczy jest produkt), nieodpowiednia na mrożone świeże produkty.
5	Zamrażarka ✱	≤-6	Owoce morza (ryby, krewetki, małże), produkty słodkowodne oraz produkty mięsne (zalecany 1 miesiąc, im dłuższy czas przechowywania, tym mniej smaczny i odżywczy jest produkt), nieodpowiednia na mrożone świeże produkty.
6	Komora bezgwiazdkowa	-6≤0	Świeża wieprzowina, wołowina, ryby, kurczak, niektóre zapakowane przetworzone produkty, itp. (zalecane spożycie tego samego dnia, najlepiej w ciągu maksymalnie 3 dni). Częściowo zapakowane przetworzone produkty (produkty nie nadające się do zamrożenia)

7	Komora schładzania	2≤+3	Świeża/mrożona wieprzowina, wołowina, kurczak, produkty słodkowodne, itp. (7 dni poniżej 0°C, powyżej 0°C zalecane jest spożycie tego samego dnia, najlepiej maksymalnie w ciągu 2 dni). Owoce morza (poniżej 0°C przez 15 dni, nie zaleca się przechowywania w temperaturze powyżej 0°C)
8	Komora do przechowywania świeżej żywności	0≤+4	Świeża wieprzowina, wołowina, ryby, kurczak, gotowane produkty, itp. (zalecane spożycie tego samego dnia, najlepiej w ciągu maksymalnie 3 dni).
9	Komora do przechowywania wina	+5≤+20	Czerwone, białe, musujące wino itp.

- Uwaga: należy przechowywać produkty zgodnie z zalecaniami dla komór lub według temperatury przechowywania produktu.
- Jeśli urządzenie chłodnicze nie będzie użytkowane i puste przez długi czas, należy je wyłączyć, rozmrozić, wymyć, wysuszyć i pozostawić z otwartymi drzwiami, aby uniknąć powstania pleśni wewnątrz.
- Czyszczenie dystrybutora wody (dla produktów z dystrybutorem wody): Wyczyścić zbiorniki na wodę jeśli nie były użytkowane przez 48 godzin; jeśli woda nie była spuszczana przez 5 dni, wypłukać instalację wodną podłączoną do sieci wodociągowej.
- Minimalny okres, w którym dostępne są części zamienne niezbędne do naprawy urządzenia wynosi 7 lub 10 lat w zależności od rodzaju i przeznaczenia części zamiennej i jest zgodny z Rozporządzeniem Komisji (UE) 2019/2019.
- Wykaz części zamiennych i procedura ich zamawiania są dostępne na stronach internetowych producenta, importera lub upoważnionego przedstawiciela.
- Więcej informacji o produkcie znajduje się w unijnej Bazie Danych Produktów EPREL na stronie https://eprel.ec.europa.eu. Informacje można uzyskać skanując kod QR z etykiety energetycznej lub wpisując model wyrobu z etykiety energetycznej w wyszukiwarce EPREL https://eprel.ec.europa.eu/

INSTALACJA I WARUNKI PRACY URZĄDZENIA

To urządzenie chłodnicze jest przeznaczone do użytku jako urządzenie do zabudowy.

Instalacja przed pierwszym uruchomieniem

- Należy wyrób rozpakować, usunąć taśmy klejące zabezpieczające drzwi i wyposażenie. Ewentualne pozostałe resztki kleju można usunąć delikatnym środkiem myjącym
- Styropianowych elementów opakowania nie należy wyrzucać. W przypadku konieczności ponownego przewożenia, chłodziarko-zamrażarkę należy zapakować w elementy ze styropianu i folię oraz zabezpieczyć taśmą klejącą.
- Wnętrze chłodziarki i zamrażarki oraz elementy wyposażenia należy wymyć letnią wodą z dodatkiem płynu do mycia naczyń, a następnie wytrzeć i wysuszyć.
- Chłodziarko-zamrażarkę należy ustawić na równym, poziomym i stabilnym podłożu, w suchym, przewietrzanym i nienasłonecznionym pomieszczeniu z dala od źródeł ciepła, takich jak kuchnia, grzejnik centralnego ogrzewania, rura centralnego ogrzewania, instalacja wody ciepłej itp.
- Na powierzchniach zewnętrznych wyrobu może znajdować się folia ochronna, należy ją usunąć.
- Należy zapewnić ustawienie wyrobu w poziomie,odpowiednio wkręcając 2 regulowane nóżki (Rys. 3).
- Dla zapewnienia swobodnego otwierania drzwi, odległość pomiędzy ścianą boczną wyrobu (od strony zawiasów drzwi), a ścianą pomieszczenia przedstawiona jest na rysunku 5.*
- Należy zadbać o odpowiednią wentylację pomieszczenia i swobodny obieg powietrza ze wszystkich stron urządzenia (Rys. 6).*

Minimalne odległości od źródeł ciepła

- od kuchni elektrycznych, gazowych i innych - 30 mm,
- od pieców zasilanych olejem lub węglem - 300 mm,
- od piekarników do zabudowy - 50 mm

Jeżeli nie jest możliwe zachowanie wyżej określonych odległości należy zastosować odpowiednią płytę izolacyjną

Uwaga:
- Tylna ściana lodówki, a szczególnie skraplacz i inne elementy układu chłodniczego nie mogą stykać się z innymi elementami, które mogą powodować uszkodzenie, w szczególności (z rurą CO i doprowadzającą wodę).
- Niedopuszczalne jest jakiekolwiek manipulowanie częściami agregatu. Należy zwrócić szczególną uwagę, aby nie uszkodzić rurki kapilarnej, widocznej we wnęce na sprężarkę. Rurka ta nie może być doginana, prostowana ani zwijana.
- Uszkodzenie rurki kapilarnej przez użytkownika odbiera mu prawa wynikające z gwarancji (rys. 8).
- W wybranych modelach uchwyt drzwi znajduje się wewnątrz wyrobu i należy go przykręcić własnym wkrętakiem.

Podłączenie zasilania

Aby zapewnić sobie bezpieczeństwo i zmniejszyć ryzyko obrażeń lub porażenia prądem, należy przestrzegać wszystkich środków ostrożności wymienionych poniżej.

- Przed podłączeniem zaleca się ustawić pokrętło regulatora temperatury na pozycję „OFF” lub inna powodującą odłączenie urządzenia od zasilania (Patrz strona z opisem sterowania).
- Urządzenie należy podłączyć do sieci prądu przemiennego 220-240V, 50Hz, poprzez prawidłowo zainstalowane gniazdko elektryczne, uziemione i zabezpieczone bezpiecznikiem 10 A.
- Uziemienie urządzenia jest wymagane przepisami prawa. Producent zrzeka się jakiejkolwiek odpowiedzialności z tytułu ewentualnych szkód, jakie mogą ponieść osoby lub przedmioty na skutek niewypełnienia obowiązku nałożonego przez ten przepis.
- Nie należy używać łączników adaptacyjnych, gniazd wielokrotnych (rozdzielaczy), przedłużaczy dwużyłowych. Jeśli zachodzi konieczność stosowania przedłużacza, może to być tylko przedłużacz z kółkiem ochronnym, jednogniazdowy posiadający atest bezpieczeństwa VDE/GS.
- Jeśli zostanie zastosowany przedłużacz (z kołkiem ochronnym, posiadający znak bezpieczeństwa), to jego gniazdo musi leżeć w bezpiecznej odległości od zlewozmywaków i nie może być narażone na zalewanie wodą i różnymi ściekami.
- Dane znajdują się na tabliczce znamionowej, umieszczonej na dole ściany wewnątrz komory chłodziarki**
- Upewnij się, że wtyczka jest łatwo dostępna, aby umożliwić odłączenie od zasilania sieciowego.
- Urządzeniem muszą manewrować co najmniej 2 osoby.

Odłączenie od zasilania

Należy zapewnić możliwość odłączenia urządzenia od sieci elektrycznej, poprzez wyjęcie wtyczki lub wyłączenie wyłącznika dwubiegunowego (rys. 9).

Klasa klimatyczna

Informacja o klasie klimatycznej urządzenia znajduje się na tabliczce znamionowej. Wskazuje ona, w jakiej temperaturze otoczenia (tj. pomieszczenia, w którym pracuje) wyrób działa optymalnie (prawidłowo).

Klasa klimatyczna		Dozwolona temperatura otoczenia
SN	rozszerzona umiarkowana	Urządzenie chłodnicze jest przeznaczone do użytku w temperaturze otoczenia mieszczącej się w zakresie od 10 °C do 32 °C
N	umiarkowana	Urządzenie chłodnicze jest przeznaczone do użytku w temperaturze otoczenia mieszczącej się w zakresie od 16 °C do 32 °C
ST	subtropikalna	Urządzenie chłodnicze jest przeznaczone do użytku w temperaturze otoczenia mieszczącej się w zakresie od 16 °C do 38 °C
T	tropikalna	Urządzenie chłodnicze jest przeznaczone do użytku w temperaturze otoczenia mieszczącej się w zakresie od 16 °C do 43 °C

* Nie dotyczy urządzeń do zabudowy
** W zależności od modelu

ROZPAKOWANIE

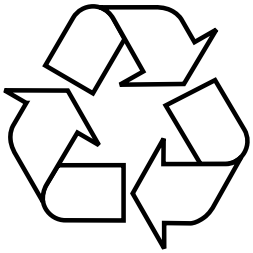

Urządzenie na czas transportu zostało zabezpieczone przed uszkodzeniem. Po rozpakowaniu urządzenia prosimy Państwa o usunięcie elementów opakowania w sposób niezagrażający środowisku.

Wszystkie materiały zastosowane do opakowania są nieszkodliwe dla środowiska naturalnego, w 100% nadają się do odzysku i oznakowano je odpowiednim symbolem.

Uwaga! Materiały opakowaniowe(woreczki polietylenowe, kawałki styropianu itp.) należy w trakcie rozpakowywania trzymać z dala od dzieci.

USUWANIE ZUŻYTYCH URZĄDZEŃ

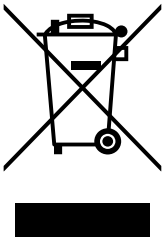

To urządzenie jest oznaczone zgodnie z Dyrektywą Europejską 2012/19/UE oraz polską Ustawą o zużytym sprzęcie elektrycznym i elektronicznym symbolem przekreślonego kontenera na odpady. Takie oznakowanie informuje, że sprzęt ten, po okresie jego użytkowania, nie może być umieszczany łącznie z innymi odpadami pochodzącymi z gospodarstwa domowego.

Użytkownik jest zobowiązany do oddania go prowadzącym zbieranie zużytego sprzętu elektrycznego i elektronicznego. Prowadzący zbieranie, w tym lokalne punkty zbiórki, sklepy oraz gminne jednostki, tworzą odpowiedni system umożliwiający oddanie tego sprzętu.

Właściwe postępowanie ze zużytym sprzętem elektrycznym i elektronicznym przyczynia się do uniknięcia szkodliwych dla zdrowia ludzi i środowiska naturalnego konsekwencji, wynikających z obecności składników niebezpiecznych oraz niewłaściwego składowania i przetwarzania takiego sprzętu.

PANEL STEROWANIA

Sterowanie urządzeniem

Panel sterowania jest przedstawiony na rysunku 10, dla przypomnienia znajduje się on również poniżej:

1. Przy pierwszym włączeniu urządzenia, urządzenie to zawsze pracuje na ustawieniach: 5°C dla lodówki, 0°C dla My Zone i -18°C dla zamrażarki. Jeśli chcesz ręcznie dostosować temperaturę lub funkcje, naciśnij przycisk, aby wykonać operacje. Zakresy temperatur strefy adaptacyjnej od -3°C do 3°C.
2. Regulacja temperatury lodówki – naciśnij przycisk po lewej stronie panelu sterowania, aby uzyskać różną temperaturę od 2°C do 8°C.
3. Regulacja temperatury zamrażarki – naciśnij przycisk po prawej stronie panelu sterowania, aby uzyskać różne temperatury od -15°C do -25°C.
4. Funkcja regulacji szuflady Chiller Zone: ten przycisk kontroluje temperaturę. Naciskając ten przycisk, cyfra zmieni się z -3° na +3°. Tę funkcję można włączyć/wyłączyć, naciskając ją nieprzerwanie przez trzy sekundy (pokazuje OFF).
5. Funkcja szybkiego chłodzenia – Naciśnij przycisk, kontrolka przycisku się zaświeci i funkcja szybkiego chłodzenia zostanie włączona, lodówka zacznie pracować automatycznie przy ustawieniu temperatury 2°C i wyłączy się po 24 godzinach, kontrolka symbolu zgaśnie.
6. Funkcja wakacyjna – naciśnij przycisk, lampka przycisku się zaświeci, funkcja wakacyjna zostanie włączona, a całe urządzenie zacznie pracować automatycznie przy ustawieniach: lodówka przy 17°C, zamrażarka przy -18°C.
7. Funkcja Eco – Naciśnij przycisk na panelu sterowania, funkcja Eco zostanie włączona, a przycisk zaświeci się. Komora chłodziarki będzie pracować przy ustawieniu 5°C, a komora zamrażarki przy ustawieniu -18°C. Strefa adaptacyjna będzie pracować przy ustawieniu 3°C.
8. Funkcja szybkiego zamrażania – Naciśnij przycisk, , lampka przycisku zaświeci się, a zamrażarka zacznie pracować z funkcją szybkiego zamrażania, ustawienie temperatury -25°C. Po 24 godzinach funkcja szybkiego zamrażania wyłączy się automatycznie.
9. Naciśnij przycisk przez 3 sekundy, aby wyłączyć urządzenie, a przycisk się zaświeci, zasilanie zostanie odcięte. Wewnętrzne lampy zgasną, sprężarka przestanie działać. Naciśnij przycisk przez 3 sekundy, aby włączyć urządzenie, symbol się zaświeci, a zasilanie zostanie ponownie podłączone.

10. W modelach bez szronu jest funkcja: przymusowego rozmrażania. Naciśnij przyciski 🌡 + ⏻ przez 5 sekund, aby włączyć funkcję przymusowego rozmrażania, aby wyczyścić parownik zamrażarki i zaświecić wskaźniki temperatury zamrażarki. Naciśnij przycisk + przez 3 sekundy, aby wyłączyć funkcję przymusowego rozmrażania, a wskaźniki temperatury zamrażarki znikną.

Kontrola błędów

To urządzenie ma funkcję „wyświetlania błędów i alarmu”. Gdy czujniki ulegną awarii, na wyświetlaczu temperatury wyświetlają się alarmy, urządzenie nadal chłodzi, ale należy wezwać profesjonalnego serwisanta w celu sprawdzenia urządzenia.
F2 – Czujnik chłodziarki
F3 – Czujnik lodówki
F4 – Czujnik zamrażarki
F5 – Czujnik odszraniania
2E – Wadliwy wentylator lub silnik w zamrażarce
CE – Błąd między panelem sterowania a wyświetlaczem
Powyższe błędy są wyświetlane tylko na wyświetlaczu, brak komunikatów głosowych

Alarm przegrzania w zamrażarce: po osiągnięciu przez zamrażarkę ustawionej temperatury, jeśli temperatura wzrośnie do >-1 °C, włączy się alarm, któremu będzie towarzyszyć miganie cyfry temperatury zamrażarki. Naciśnij dowolny przycisk, aby anulować alarm głosowy. Miganie będzie trwało, dopóki temperatura nie spadnie poniżej <-1 °C
PS: Płyta główna znajduje się w komorze sprężarki

POZYCJA	STAN
5 °C/-18°C	Summer or ambient temperature between 25°C - 35°C
5 °C/-18°C	Summer or ambient temperature between 15°C - 25°C
5 °C/-18°C	Summer or ambient temperature between 5°C - 15°C
Funkcja Super freezing	Szybkie mrożenie
Funkcja Super cooling	Super chłodzenie

Chiller Zone szuflada

Temperaturę wewnątrz szuflad My Zone można ustawić osobno w zakresie od +3°C do –3°C.
Mniejszą szufladę polecamy do owoców i warzyw. Można je przechowywać tylko wtedy, gdy ustawiona jest temperatura około 2-3 °C.
Większa to strefa adaptacyjna, temperatura w niej wynosi od -3 do 3 °C. Jest to idealna szuflada do przechowywania mięsa i ryb.

Jeśli ustawiona jest temperatura około -3 do 0 °C, lepiej przechowywać świeże mięso i ryby, a nie warzywa, ze względu na niską teperaturę.

OBSŁUGA I FUNKCJE

Przechowywanie produktów w chłodziarce i zamrażarce

- Produkty należy umieszczać na talerzykach, w pojemnikach lub opakowane w folię spożywczą. Rozstawić równomiernie na powierzchni półek.
- Należy zwrócić uwagę czy żywność nie dotyka ściany tylnej, jeżeli tak, wówczas może to spowodować oszronienie lub zawilgocenie produktów.
- Nie należy wstawiać do chłodziarki naczyń z gorącą zawartością.
- Produkty łatwo przejmujące zapachy obce, jak masło, mleko, ser biały oraz takie, które wydzielają intensywny zapach, np. ryby, wędliny, sery – należy umieszczać na półkach opakowane w folię lub w szczelnie zamkniętych pojemnikach.
- Przechowywanie warzyw posiadających dużą ilość wody, spowoduje osadzanie się pary wodnej nad pojemnikami na warzywa; nie przeszkadza to prawidłowemu funkcjonowaniu chłodziarki.
- Przed włożeniem do chłodziarki warzyw należy je dobrze osuszyć.
- Za duża ilość wilgoci skraca czas przechowywania warzyw, zwłaszcza liściastych.
- Należy przechowywać warzywa nie myte. Mycie usuwa naturalną ochronę, dlatego lepiej umyć warzywa bezpośrednio przed spożyciem.
- Dopuszcza się układanie produktów na półkach drucianych parownika zamrażarki.*
- Możliwe jest usunięcie dolnego kosza dla zwiększenia przestrzeni załadunku i ułożenie produktów w komorze na dnie do max. wysokości.*

Zamrażanie produktów**

- Zamrażać można praktycznie wszystkie artykuły spożywcze, z wyjątkiem jarzyn spożywanych w stanie surowym, np. zielonej sałaty.
- Do zamrażania używa się jedynie artykułów spożywczych o najwyższej jakości, podzielonych na porcje przeznaczone do jednorazowego spożycia.
- Produkty należy opakować w materiały bez zapachu, odporne na przenikanie powietrza i wilgoci oraz niewrażliwe na tłuszcze. Najlepszymi materiałami są: woreczki, arkusze z folii polietylenowej, aluminiowej.
- Opakowanie powinno być szczelne i ściśle przylegać do zamrożonych produktów. Nie należy stosować opakowań szklanych.
- Świeże i ciepłe artykuły spożywcze (w temperaturze otoczenia), włożone w celu zamrożenia, nie powinny stykać się już z zamrożoną żywnością.
- Zaleca się, aby w ciągu doby nie wkładać do zamrażarki, jednorazowo więcej świeżej żywności niż podano w karcie produktu.
- Dla zachowania dobrej jakości zamrażanych produktów zaleca się przegrupować znajdujące się w środkowej szufladzie zamrażarki mrożonki tak, aby nie stykały się z produktami jeszcze nie zamrożonymi*.
- Zalecamy zamrożone porcje przesunąć na jedną stronę szuflady za-

mrażania, a świeże porcje do zamrożenia, ułożyć po przeciwnej stronie maksymalnie dosunięte do ściany tylnej i bocznej szuflady.

- Do zamrażania produktów używać przestrzeni oznaczonej ✱✱✱.
- Należy pamiętać, że na temperaturę w komorze zamrażarki mają wpływ między innymi: temperatura otoczenia, stopień wypełnienia produktami żywnościowymi, częstotliwość otwierania drzwi, nastawa termostatu
- Gdyby po zamknięciu komory zamrażarki drzwi nie dawały się natychmiast otworzyć z powrotem, radzimy poczekać 1 do 2 minut, aż powstałe tam podciśnienie zostanie skompensowane.

Czas przechowywania zamrożonych produktów zależy od ich jakości w stanie świeżym przed zamrożeniem, oraz od temperatury przechowywania. Przy zachowaniu temperatury -18°C lub niższej zalecane są następujące okresy przechowywania:

Produkty	**Miesiące**
Wołowina	6-8
Cielęcina	3-6
Podroby	1-2
Wieprzowina	3-6
Drób	6-8
Jaja	3-6
Ryby	3-6
Warzywa	10-12
Owoce	10-12

Komora szybkiego chłodzenia nie służy do przechowywania mrożonego jedzenia. W komorze tej można wytwarzać i przechowywać kostki lodu.

Uwaga: Jeżeli urządzenie nie posiada komory ✱✱✱, oznacza to, że To urządzenie chłodnicze nie jest odpowiednie na potrzeby zamrażania środków spożywczych.

* Dotyczy urządzeń z komorą zamrażarki w dolnej części sprzętu
** Dotyczy urządzeń posiadających komorę zamrażarki ✱✱✱
*** Nie dotyczy urządzeń wyposażonych w komory zamrażania oznaczonych ✱✱✱

JAK EKONOMICZNIE UŻYTKOWAĆ LODÓWKĘ

Porady praktyczne

- Nie umieszczać lodówki ani zamrażarki w pobliżu grzejników, piekarników lub narażać na bezpośrednie działanie promieni słonecznych.
- Upewnić się, że otwory wentylacyjne nie są zakryte. Raz lub dwa razy do roku należy je oczyścić, odkurzyć.
- Wybrać właściwą temperaturę: temperatura 6 do 8°C w lodówce oraz -18°C w zamrażarce jest wystarczająca.
- Podczas wyjazdu na urlop, należy zwiększyć temperaturę w lodówce.
- Drzwi lodówki lub zamrażarki otwierać tylko, gdy jest to konieczne. Dobrze jest wiedzieć, jaka żywność jest przechowywana w lodówce i dokładnie gdzie się znajduje. Niewykorzystane produkty należy jak najszybciej schować z powrotem do lodówki lub zamrażarki zanim się nagrzeją.
- Regularnie wycierać wnętrze lodówki ściereczką nasączoną łagodnym detergentem. Urządzenia bez funkcji automatycznego rozmrażania, należy regularnie rozmrażać. Nie pozwolić na uformowanie się warstwy szronu o grubości powyżej 10 mm.
- Uszczelkę wokół drzwi utrzymywać w czystości, w przeciwnym wypadku drzwi nie będą się całkowicie domykać. Należy zawsze wymienić uszkodzoną uszczelkę.

Co oznaczają gwiazdki?

Temperatura nie wyższa niż -6°C wystarcza do przechowania zamrożonej żywności przez około tydzień. Szuflady lub komory oznaczone jedną gwiazdką spotyka się (najczęściej) w tańszych lodówkach.

W temperaturze poniżej -12°C można przechowywać żywność przez 1-2 tygodnie bez utraty smaku. Nie jest ona wystarczająca do zamrażania żywności.

Głównie stosowane do zamrażania żywności w temperaturze poniżej -18°C. Pozwala na zamrożenie świeżej żywności o masie do 1 kg.

Tak oznaczone urządzenie pozwala na przechowywanie żywności w temperaturze poniżej -18°C i zamrażanie większych ilości żywności.

Porady praktyczne

Ze względu na naturalną cyrkulację powietrza, w komorze lodówki występują różne strefy temperatur.
Obszar najchłodniejszy znajduje się bezpośrednio ponad szufladami na warzywa. W tej strefie należy przechowywać delikatne i łatwo psujące się produkty jak:
- ryby, mięso, drób,
- wędliny, gotowe potrawy,
- potrawy lub wypieki zawierające jaja lub śmietanę,
- świeże ciasto, mieszanki ciast,
- pakowane warzywa i inną świeżą żywność z etykietą nakazującą przechowywanie w temperaturze około 4°C.

Najcieplej jest w górnej części drzwi. Tutaj najlepiej przechowywać masło i sery.

Produkty, których nie należy przechowywać w lodówce

Nie wszystkie produkty nadają się do przechowywania w lodówce. Należą do nich:
- owoce i warzywa wrażliwe na niskie temperatury, jak na przykład banany, avocado, papaja, marakuja, bakłażany, papryka, pomidory i ogórki,
- owoce niedojrzałe,
- ziemniaki.

Uwaga:
Przykładowe rozmieszczenie produktów w urządzeniu- Rys. 12.

Aby osiągnąć najlepszy poziom konserwacji żywności przez jak najdłuższy okres i uniknąć jej marnowania, należy rozmieścić produkty jak pokazano na Rys 12. Dodatkowo rysunek ten obrazuje rozkład szuflad, koszy i półek, który umożliwia najbardziej efektywne wykorzystanie energii przez urządzenie chłodnicze.

Przechowywanie żywności w odpowiednich warunkach i temperaturze, wydłuży jej okres przydatności do spożycia i zoptymalizuje zużycie energii elektrycznej. Zakres odpowiednich temperatur powinien znajdować się na opakowaniach lub etykietach produktów spożywczych.

ODSZRANIANIE, MYCIE I KONSERWACJA

Uwaga: Do czyszczenia obudowy i części plastikowych wyrobu nigdy nie używać rozpuszczalników oraz ostrych, ściernych środków czyszczących (np. proszków czy mleczek do czyszczenia)! Stosować tylko delikatne środki myjące w płynie oraz miękkie szmatki. Nie używać gąbek.

Powierzchnie zewnętrzne wykonane z tworzywa należy czyścić ściereczką z mikro fibry, w innym przypadku pojawią się nieodwracalne mikro rysy.

Odszranianie i mycie chłodziarki ***

- Na ścianie tylnej komory chłodziarki powstaje szron, który jest usuwany automatycznie. W czasie odszraniania, wraz ze skroplinami, do otworu w rynience mogą dostawać się zanieczyszczenia. Może to spowodować zatkanie otworu. W takim przypadku otwór należy delikatnie przetkać przepychaczem (Rys. 13).
- Urządzenie pracuje cyklicznie: chłodzi (wówczas na ścianie tylnej osadza się szron) następnie odszrania się (krople spływają po ścianie tylnej).
- Przed przystąpieniem do czyszczenia należy bezwzględnie odłączyć urządzenie od zasilania, poprzez wyjęcie wtyczki z gniazdka sieciowego, wyłączenie lub wykręcenie bezpiecznika. Nie wolno dopuścić do tego, aby woda dostała się do panelu sterowania lub oświetlenia.
- Nie zalecamy stosować środków do rozmrażania w aerozolu. Mogą one powodować powstawanie mieszanin wybuchowych, zawierać rozpuszczalniki mogące uszkodzić plastikowe części urządzenia, a nawet być szkodliwe dla zdrowia.
- Należy zwrócić uwagę, aby w miarę możliwości woda używana do mycia nie spływała przez otwór odpływowy do pojemnika odparowania.
- Całe urządzenie z wyjątkiem uszczelki drzwi należy myć delikatnym detergentem. Uszczelkę w drzwiach należy wyczyścić czystą wodą i wytrzeć do sucha.
- Należy umyć ręcznie dokładnie wszystkie elementy wyposażenia (pojemniki na warzywa, balkoniki, półki szklane itp.).

Odszranianie i mycie zamrażarki**

- Odszranianie komory zamrażania zaleca się połączyć z myciem wyrobu.
- Większe nagromadzenie się lodu na powierzchniach mrożących, utrudnia skuteczność pracy urządzenia i powoduje zwiększone zużycie energii elektrycznej.
- Zalecamy rozmrażać urządzenie przynajmniej raz lub dwa razy w roku. W razie większego nagromadzenia się lodu, rozmrażanie należy przeprowadzać częściej.
- Jeśli w środku znajdują się produkty, to należy ustawić pokrętło na pozycję max. na około 4 godziny przed planowanym rozmrożeniem. Zapewni to możliwość przechowywania produktów w temperaturze otoczenia przez dłuższy czas.

- Po wyjęciu żywności z zamrażarki należy włożyć do miski, owinąć kilkoma warstwami papieru gazetowego, zawinąć w koc i przechowywać w chłodnym miejscu.
- Rozmrażanie zamrażarki powinno być przeprowadzone możliwie szybko. Dłuższe przechowywanie produktów w temperaturze otoczenia, skraca czas ich przydatności do spożycia.

Aby odszronić komorę zamrażarki, należy**

- Wyłączyć urządzenie przy pomocy panelu sterowania, następnie wyjąć wtyczkę z gniazdka.
- Otworzyć drzwi, wyjąć produkty.
- W zależności od modelu wysuń kanalik odpływowy znajdujący się w dolnej części komory zamrażarki i podstaw naczynie.
- Zostawić drzwi otwarte, przyspieszy to proces rozmrażania. Dodatkowo można umieścić w komorze zamrażarki naczynie z gorącą (ale nie gotującą się) wodą.
- Wymyć i wysuszyć wnętrze zamrażarki.
- Uruchomić urządzenie zgodnie z odpowiednim punktem instrukcji.

Automatyczne odszranianie chłodziarki****

Komora chłodziarki została wyposażona w funkcję automatycznego odszraniania. Jednakże na tylnej ścianie komory chłodziarki może stworzyć szron. Dzieje się tak zazwyczaj, gdy wiele świeżych produktów spożywczych przechowuje się w komorze chłodziarki.

Automatyczne odszranianie zamrażarki****

Komora zamrażarki została wyposażona w funkcję automatycznego odszraniania (no-frost). Żywność jest zamrażana schłodzonym powietrzem obiegowym, a wilgoć z komory zamrażarki odprowadzana na zewnątrz. W rezultacie w zamrażarce nie tworzy się zbędne oblodzenie i szron a produkty nie przymarzają do siebie.

Mycie ręczne komory chłodziarki i zamrażarki.****

Zaleca się aby co najmniej raz do roku umyć komorę chłodziarki i zamrażarki. Zapobiega to powstawaniu bakterii i nieprzyjemnych zapachów. Należy wyłączyć cały wyrób, wyciągnąć z komór produkty i umyć przy użyciu wody z dodatkiem delikatnego detergentu. Na koniec wytrzeć komory szmatką.

Wyjmowanie i wkładanie półek*****

Unieść i wysunąć półkę, a następnie wsunąć do oporu tak, aby zatrzask półki znalazł się w wybraniu prowadnicy (Rys. 15).

Wyjmowanie i wkładanie balkonika*****

Unieść balkonik, wyjąć i wsadzić od góry z powrotem w pożądane położenie (Rys. 16).

Uwaga: W żadnym wypadku do wnętrza zamrażarki nie wolno wstawiać grzejnika elektrycznego, nawiewowego, ani suszarki do włosów.

** Dotyczy urządzeń posiadających komorę zamrażarki ✱✱✱✱.
Nie dotyczy urządzeń z Systemem Bezszronowym
*** Dotyczy urządzeń posiadających komorę chłodziarki.
Nie dotyczy urządzeń z Systemem Bezszronowym
**** Dotyczy urządzeń wyposażonych w System Bezszronowy
***** Nie dotyczy zamrażarek

LOKALIZACJA USTEREK

Objawy	Możliwe przyczyny	Sposób naprawy
Urządzenie nie działa	Przerwa w obwodzie instalacji elektrycznej	- sprawdzić, czy wtyczka jest włożona prawidłowo do gniazda sieci zasilającej - sprawdzić, czy kabel zasilający urządzenia nie jest uszkodzony - sprawdzić, czy jest napięcie w gniazdku podłączając inne urządzenie np. lampkę nocną - sprawdzić, czy urządzenie jest włączone poprzez ustawienie termostatu na pozycji większej od „OFF” lub „0”.
Nie działa oświetlenie wewnątrz komory	Żarówka jest poluzowana lub przepalona (W urządzeniach z oświetleniem żarowym).	- sprawdzić punkt poprzedni “Urządzenie nie działa” - dokręcić lub wymienić przepaloną żarówkę (W urządzeniach z oświetleniem żarowym).
Ciągła praca urządzenia	Złe ustawienie pokrętła regulacyjnego	- przestawić pokrętło na niższą pozycję
	Pozostałe przyczyny jak w pkt „Urządzenie zbyt słabo chodzi i/lub mrozi”	- sprawdzić wg ptk. poprzedniego „Urządzenie zbyt słabo chłodzi i/lub mrozi”
W dolnej części chłodziarki gromadzi się woda	Otwór odprowadzenia wody jest niedrożny (dotyczy urządzeń z otworem do odprowadzania skroplin)	- przeczyścić otwór odpływowy (patrz instrukcja obsługi rozdział - „Odszranianie chłodziarki”)
	Utrudniony obieg powietrza wewnątrz komory	- ułożyć produkty spożywcze i pojemniki tak aby nie dotykały tylnej ściany chłodziarki
Dźwięki nie pochodzące od normalnej pracy urządzenia	Urządzenie nie jest wypoziomowane	- wypoziomować urządzenie
	Urządzenie styka się z meblami i/lub innymi przedmiotami	- urządzenie ustawić swobodnie tak, aby nie dotykało innych przedmiotów

Urządzenie zbyt słabo chłodzi i/lub mrozi	Złe ustawienie pokrętła regulacyjnego	- przestawić pokrętło na wyższą pozycję
	Temperatura otoczenia jest większa lub mniejsza od temperatury podanej w tabeli ze specyfikacją techniczną urządzenia.	- urządzenie przystosowane jest do pracy w temperaturze, która jest podana w tabeli ze specyfikacją techniczną urządzenia.
	Urządzenie stoi w miejscu nasłonecznionym lub w pobliżu źródeł ciepła	- zmienić miejsce ustawienia urządzenia wg. instrukcji obsługi
	Jednorazowy załadunek dużą ilością ciepłych produktów	- poczekać do 72 godzin na wychłodzenie produktów i osiągnięcie żądanej temperatury wewnątrz komory
	Utrudniony obieg powietrza wewnątrz urządzenia	- ułożyć produkty spożywcze i pojemniki tak aby nie dotykały tylnej ściany chłodziarki
	Utrudniony obieg powietrza z tyłu urządzenia	- odsunąć urządzenie od ściany min. 30 mm
	Drzwiczki chłodziarki są zbyt często otwierane i/lub za długo pozostają otwarte	- zmniejszyć częstotliwość otwierania drzwi i/lub skrócić czas, w którym drzwi pozostają otwarte
	Drzwi nie domykają się	- produkty i pojemniki ułożyć tak aby nie utrudniały zamykania drzwi
	Kompresor rzadko się załącza	- sprawdzić, czy temperatura otoczenia nie jest mniejsza niż zakres klasy klimatycznej
	Źle włożona uszczelka drzwi	- wcisnąć uszczelkę

W trakcie normalnego użytkowania sprzętu chłodniczego mogą wystąpić różnego rodzaju dźwięki, które nie mają żadnego wpływu na poprawną pracę lodówki.

Dźwięki, które łatwo usunąć:
- hałas, gdy lodówka nie stoi pionowo - wyregulować ustawienie przy pomocy wkręcanych nóżek z przodu. Ewentualnie pod rolki z tyłu podłożyć miękki materiał, szczególnie gdy podłoga jest z płytek.
- ocieranie się o sąsiedni mebel - odsunąć lodówkę.
- skrzypienie szuflad lub półek - wyjąć i ponownie włożyć szufladę lub półkę.
- dźwięki od dotykających się butelek - odsunąć butelki od siebie.

Dźwięki, które mogą być słyszalne podczas prawidłowej eksploatacji wynikają z pracy termostatu, sprężarki (załączenie), układu chłodniczego (kurczenie i rozszerzanie materiału pod wpływem różnic temperatur oraz przepływu czynnika chłodzącego).

GWARANCJA, OBSŁUGA POSPRZEDAŻOWA

Gwarancja

Świadczenia gwarancyjne wg karty gwarancyjnej. Producent nie odpowiada za jakiekolwiek szkody spowodowane nieprawidłowym postępowaniem z wyrobem.

Serwis

- Producent sprzętu sugeruje, by wszelkie naprawy i czynności regulacyjne były wykonywane przez Serwis Fabryczny lub Serwis Autoryzowany producenta. Ze względu na bezpieczeństwo nie należy naprawiać urządzenia we własnym zakresie.
- Naprawy, wykonywane przez osoby nie posiadające wymaganych kwalifikacji mogą stanowić poważne niebezpieczeństwo dla użytkownika urządzenia.
- Minimalny okres obowiązywania gwarancji na urządzenie oferowane przez producenta, importera lub upoważnionego przedstawiciela jest podany w karcie gwarancyjnej.
- Urządzenie traci gwarancję w wyniku samowolnych adaptacji, przeróbek, naruszenia plomb lub innych zabezpieczeń sprzętu lub jego części oraz innych samowolnych ingerencji w sprzęt niezgodnych z instrukcją obsługi.

Zgłoszenie naprawy oraz pomoc w razie usterki

Jeżeli urządzenie wymaga naprawy, należy skontaktować się z serwisem. Dane adresowe serwisu jak i kontaktowy numer telefonu znajduje się w karcie gwarancyjnej. Przed kontaktem należy przygotować numer seryjny urządzenia, znajduje się on na tabliczce znamionowej. Dla wygody przepisz go poniżej:

Oświadczenie producenta

Producent deklaruje niniejszym, że wyrób ten spełnia zasadnicze wymagania wymienionych poniżej dyrektyw europejskich:

- **Dyrektywy niskonapięciowej 2014/35/EU**
- **Dyrektywy kompatybilności elektromagnetycznej 2014/30/EU**
- **Dyrektywy ekoprojektowania 2009/125/EC**
- **Dyrektywy RoHS 2011/65/EU**

i dlatego wyrób został oznakowany CE oraz została wystawiona dla niego deklaracja zgodności udostępniana organom nadzorującym rynek.

MONTAŻ I ZMIANA KIERUNKU OTWIERANIA DRZWI

A (mm)	B (mm)	C (mm)	D (mm)
661	1064	1776	1778-1781

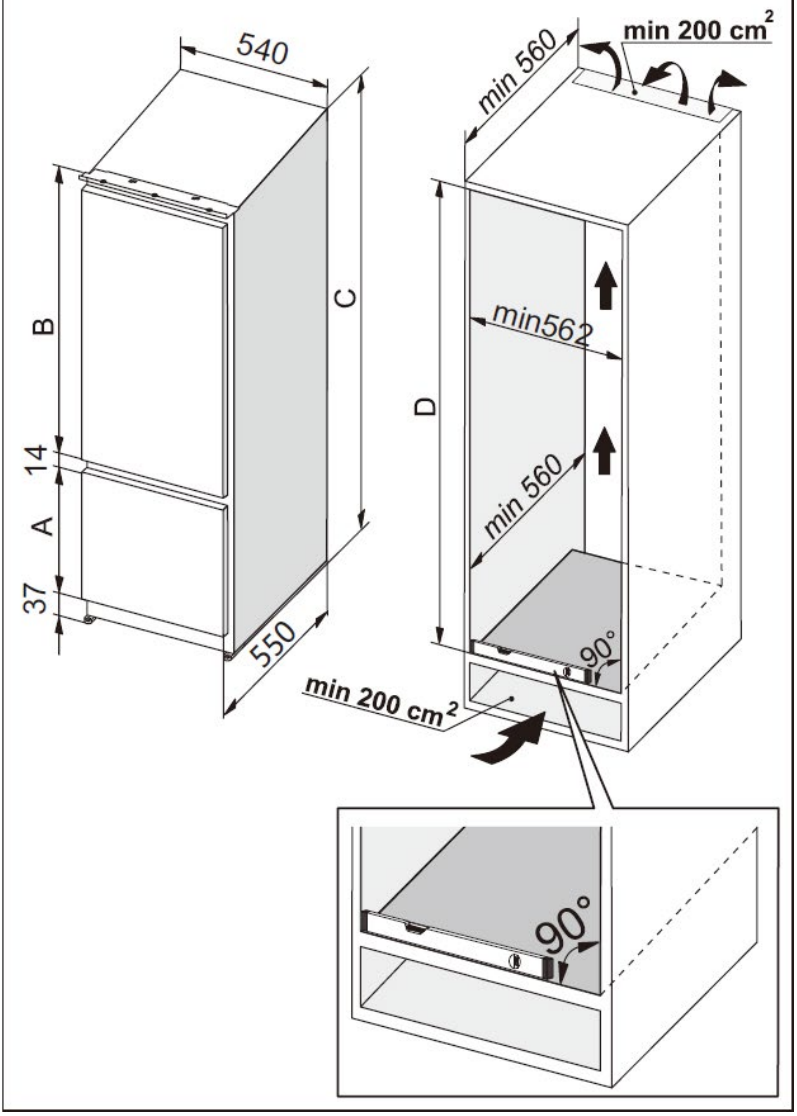

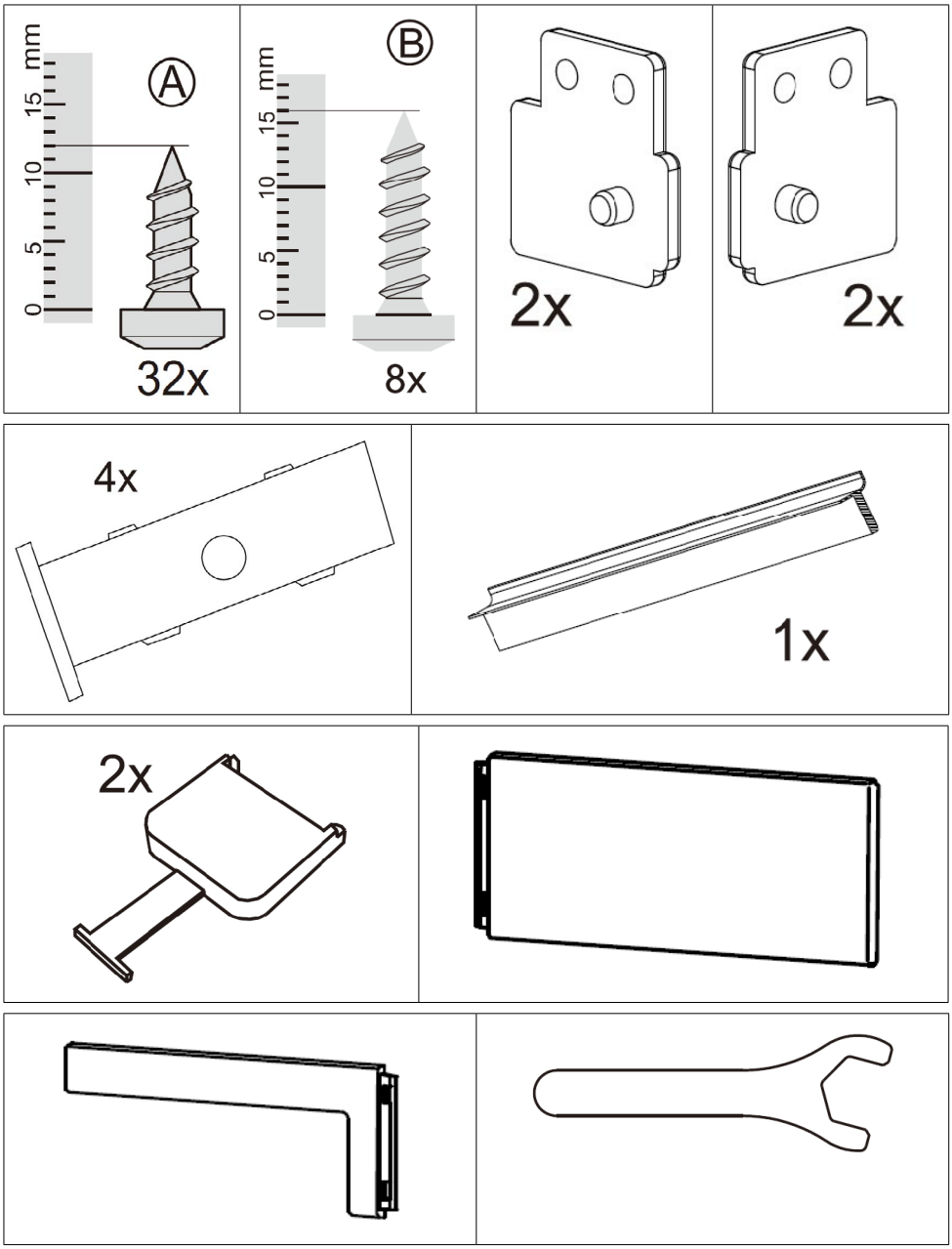
mm
15
10
5
0
A
32x
mm
15
10
5
0
B
8x
2x
2x
4x
1x
2x

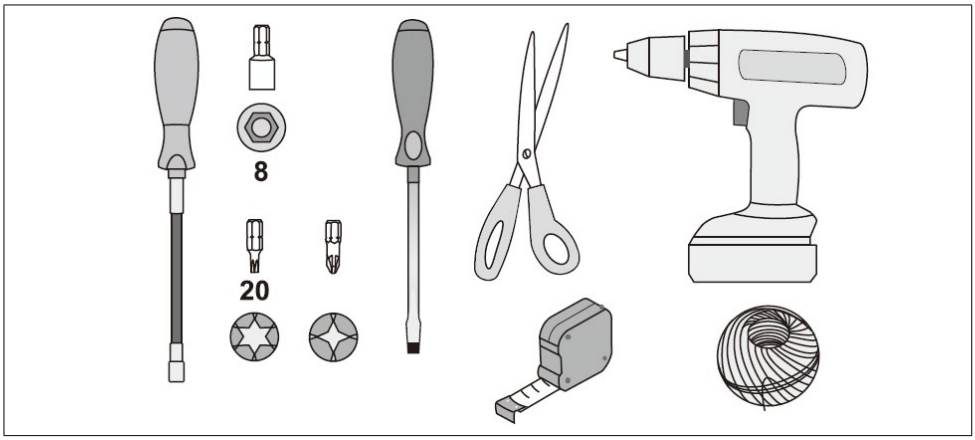
8
20

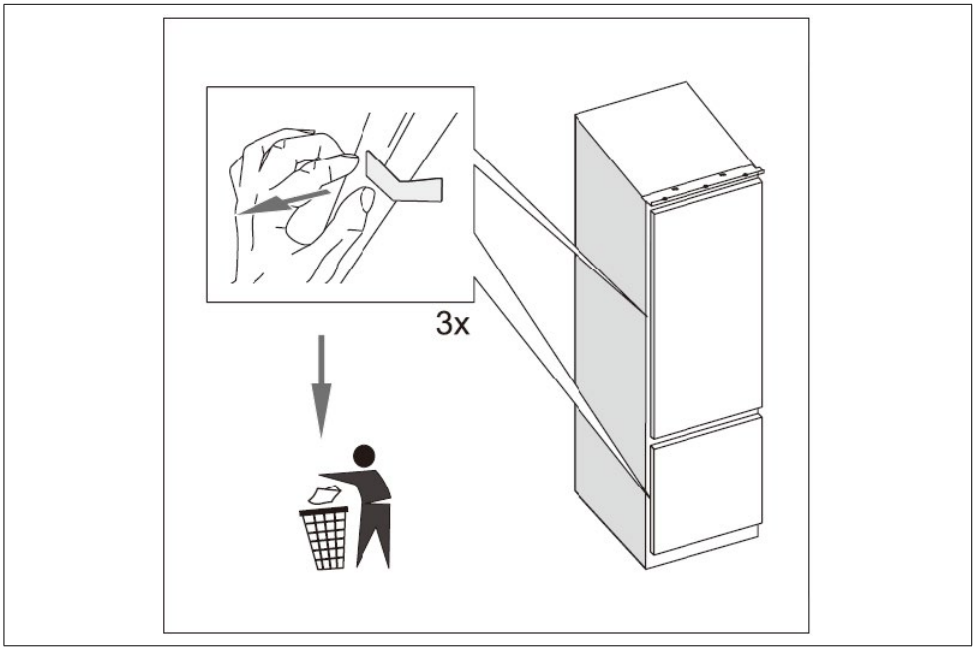
3x

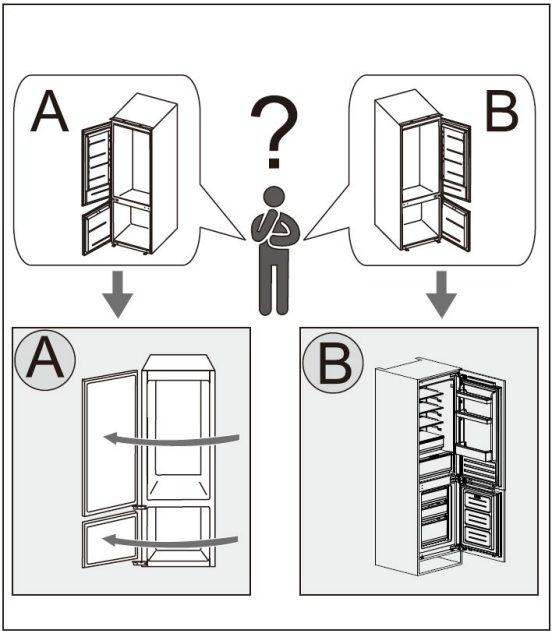
A
B
?
A
B

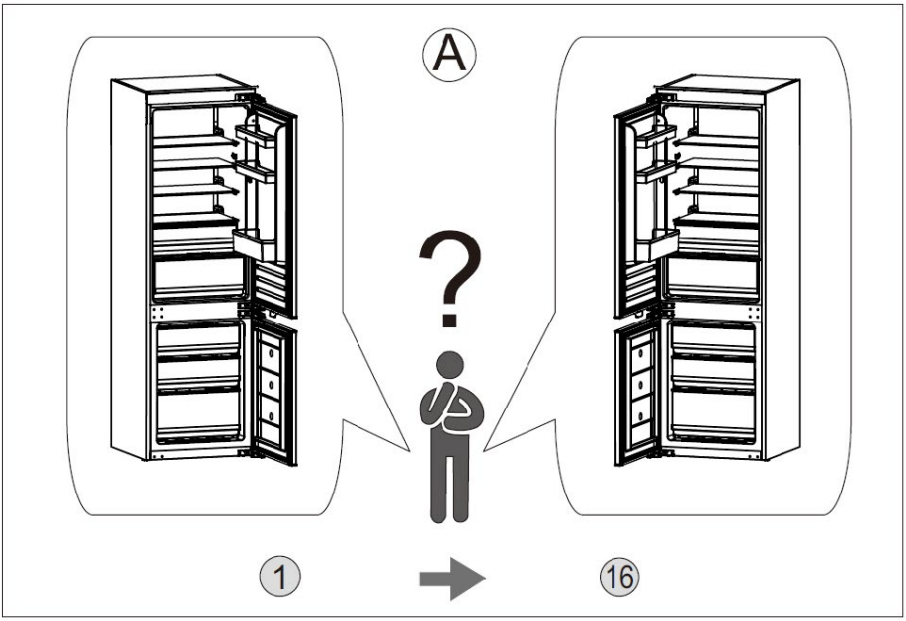
A
?
1
16

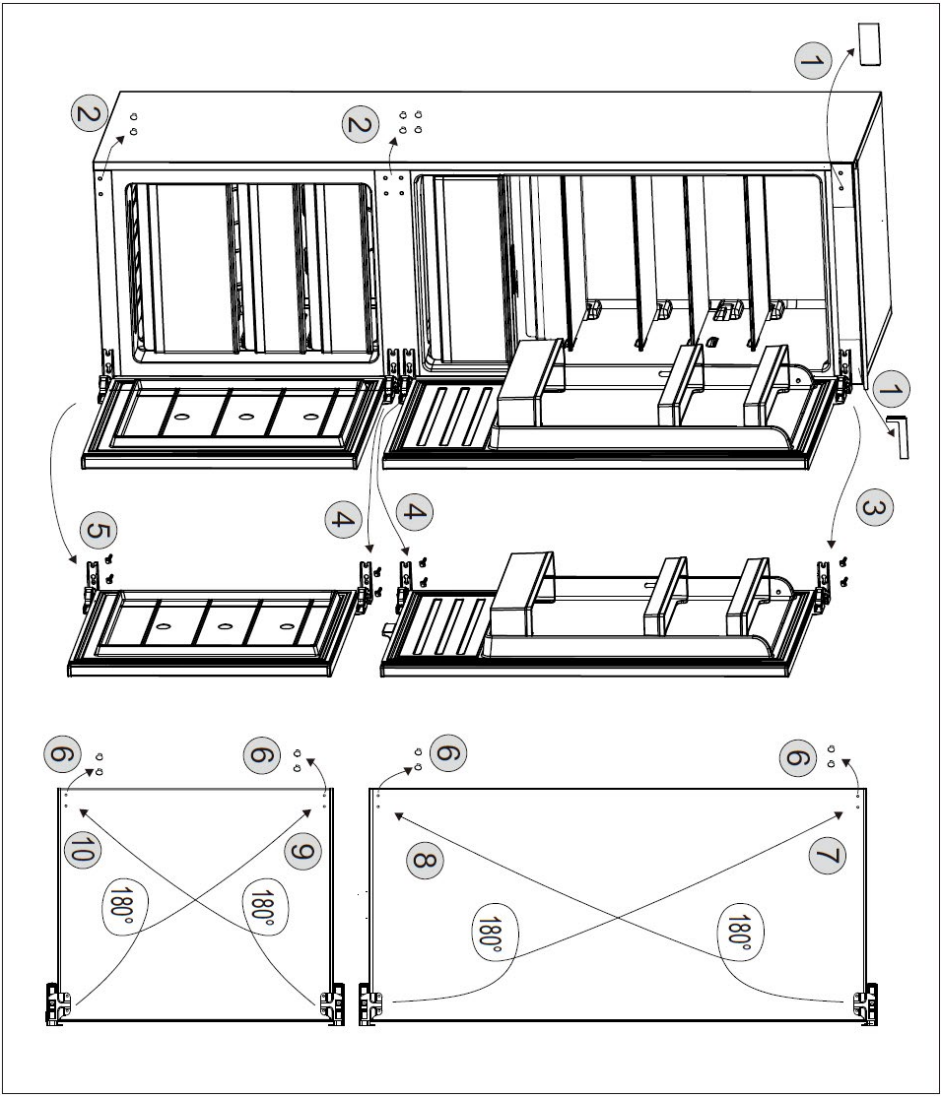
1
1
2
2
3
4
4
5
6
6
6
6
7
8
9
10
180°
180°
180°
180°

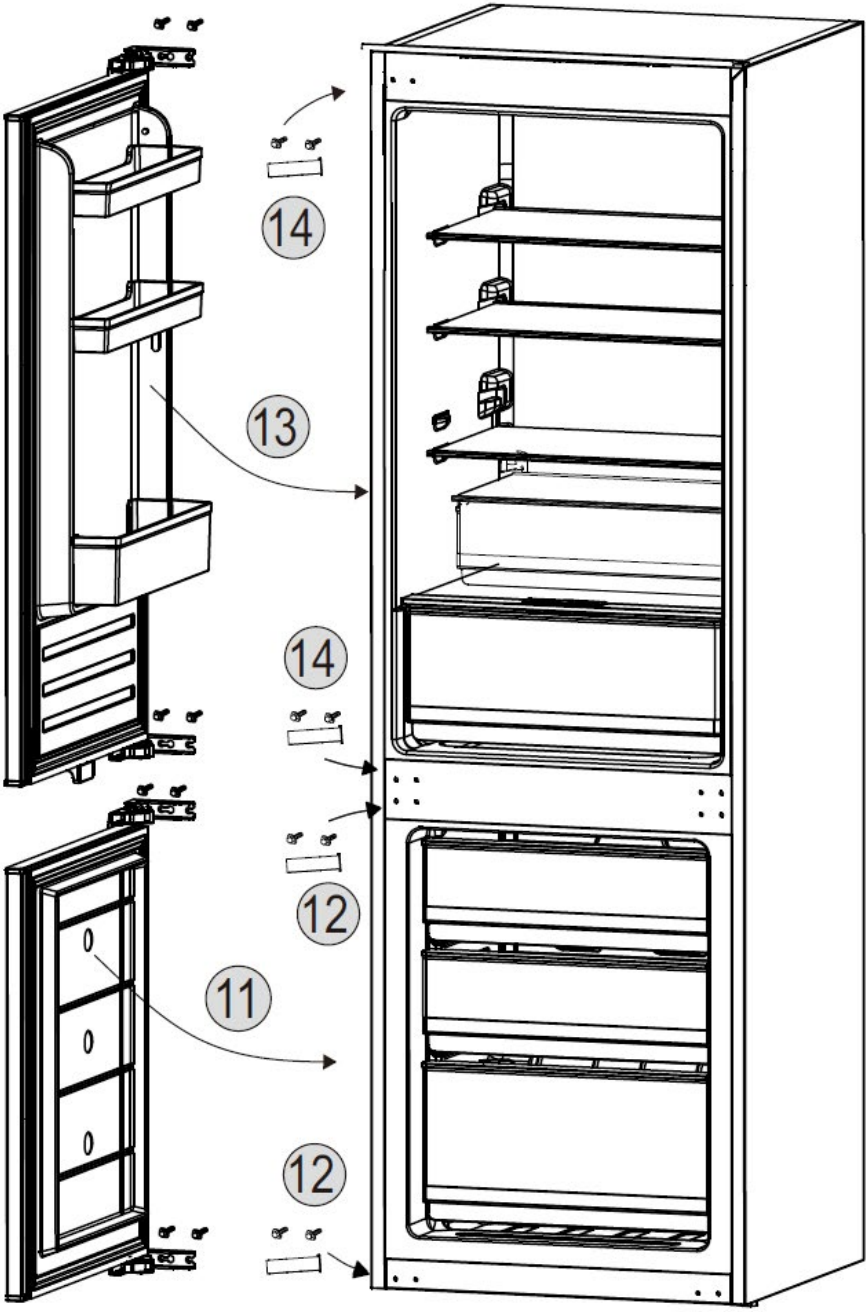
14
13
14
12
11
12

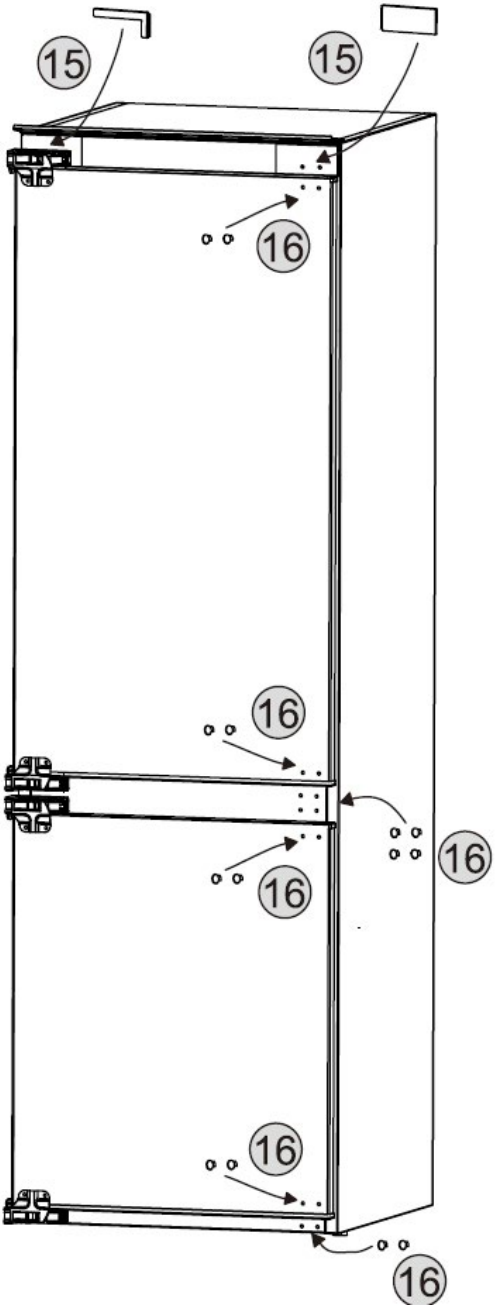
15
15
16
16
16
16
16
16

B

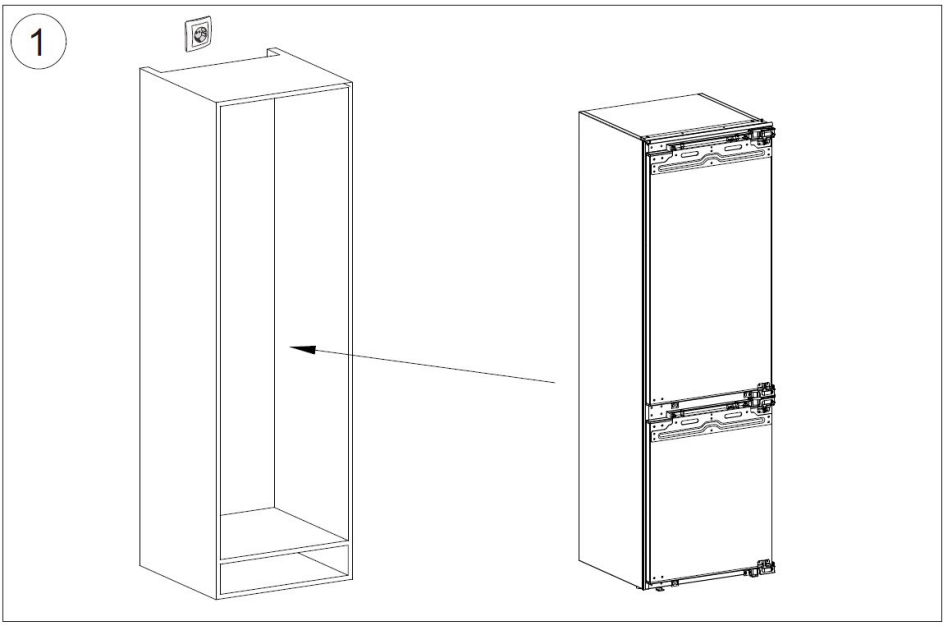

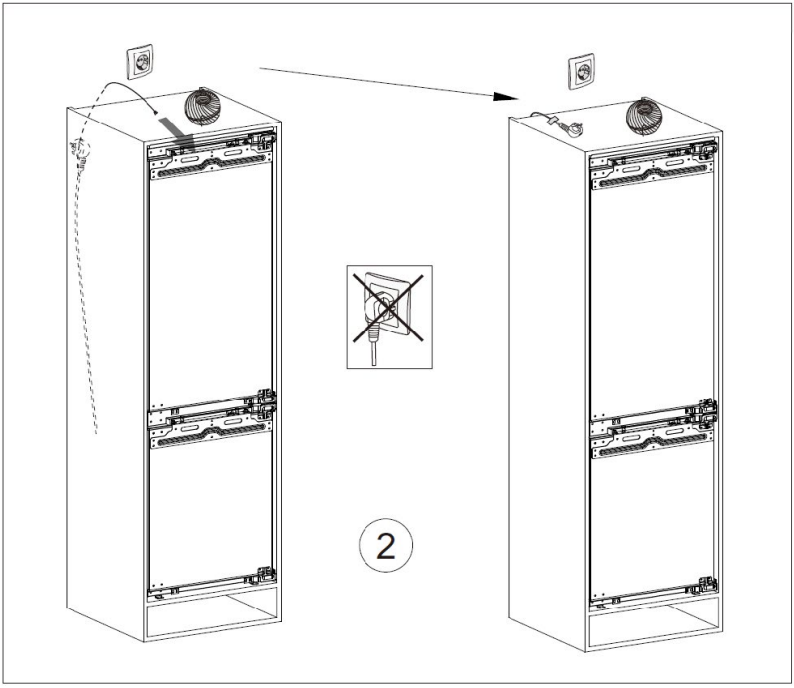

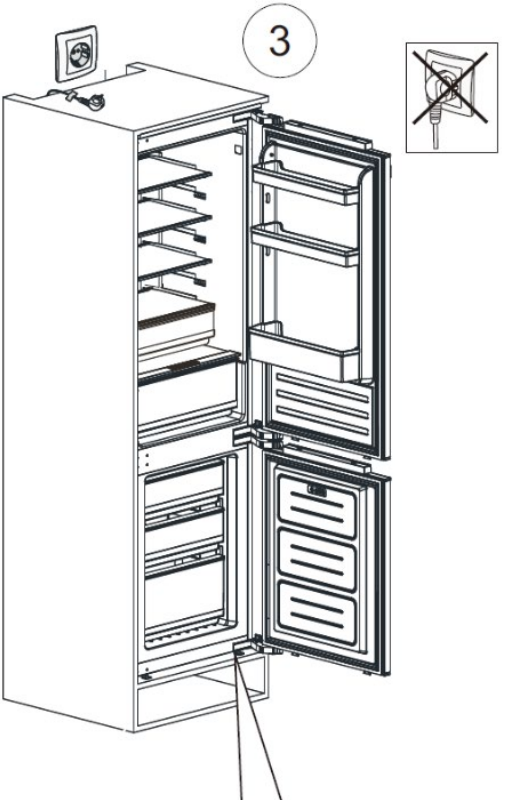
3

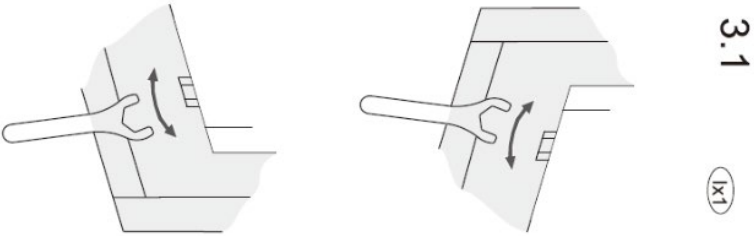
3.1
1x1

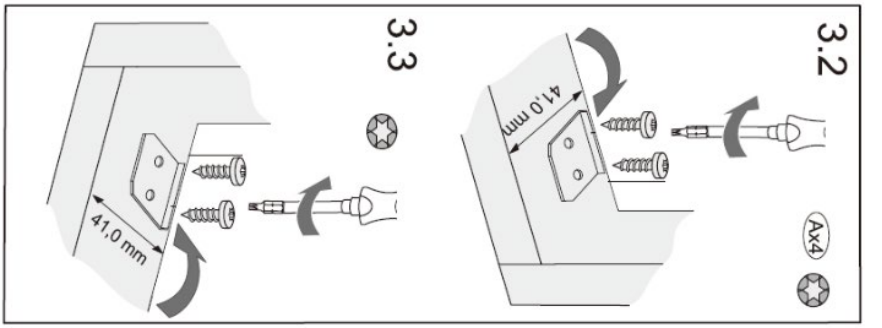
3.2
4x4
41,0 mm
3.3
41,0 mm

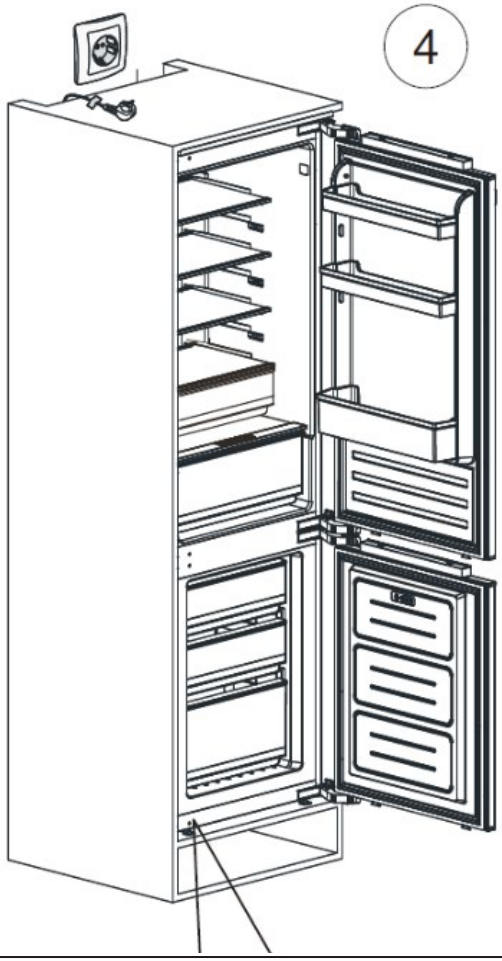
4

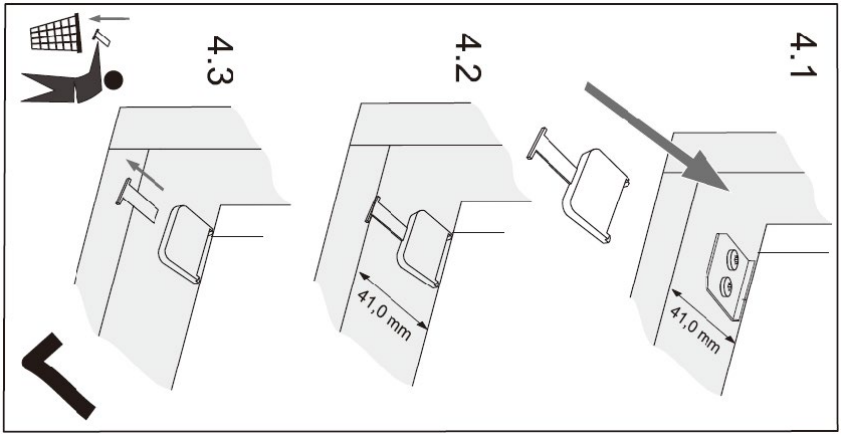
4.1
41,0 mm
4.2
41,0 mm
4.3

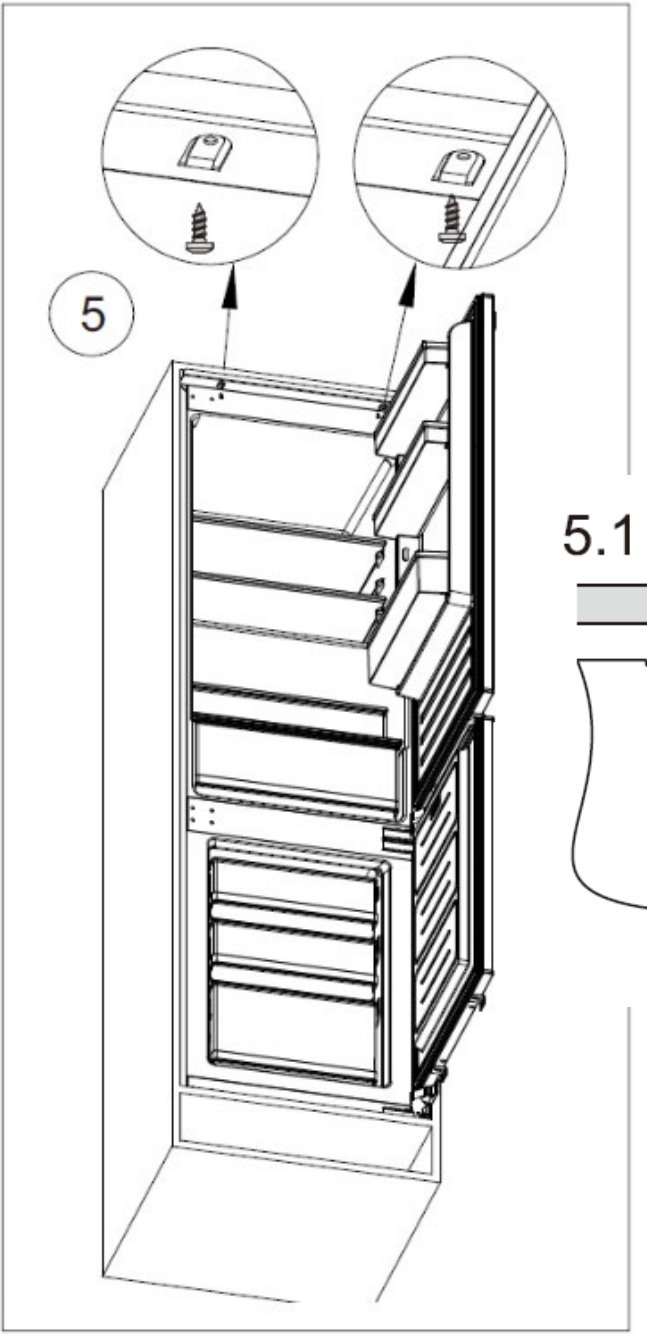
5

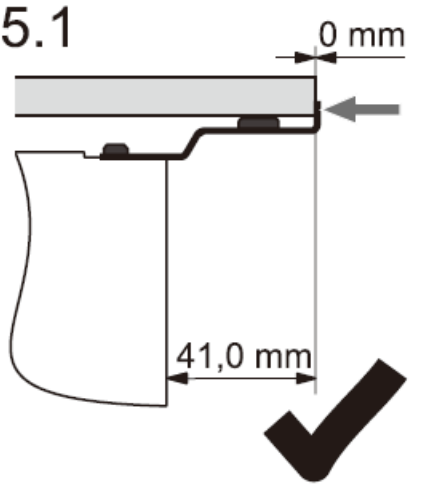
5.1
0 mm
41,0 mm

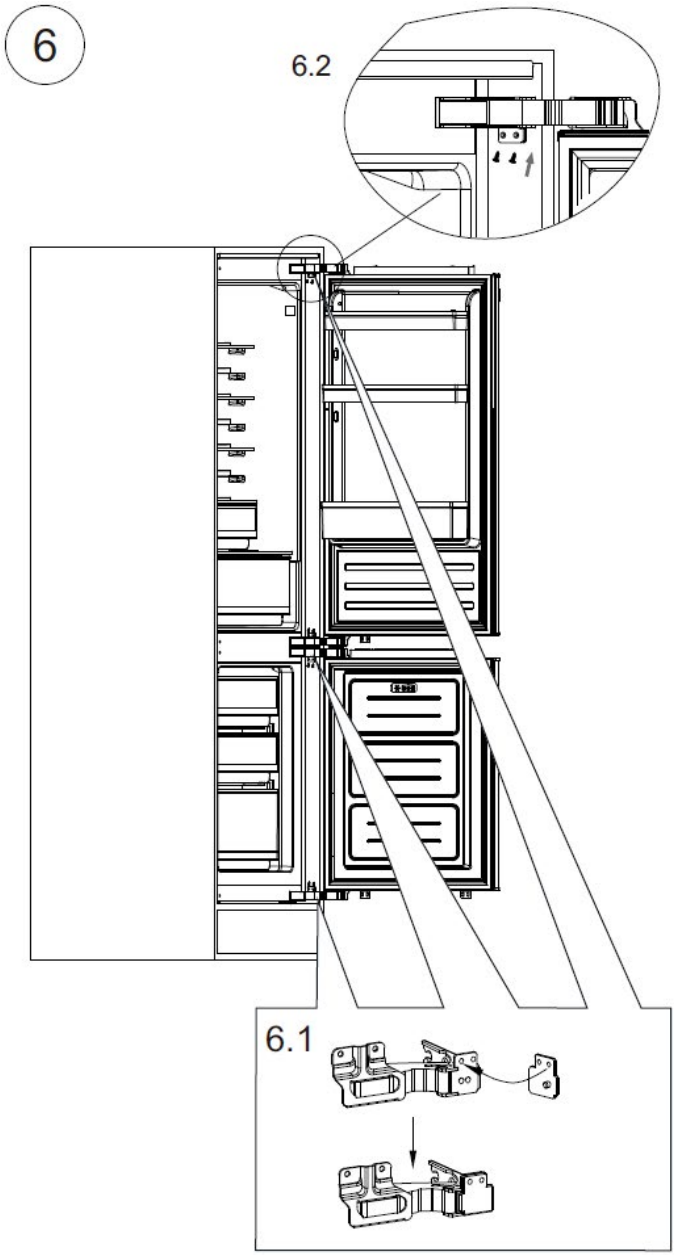
6
6.2
6.1

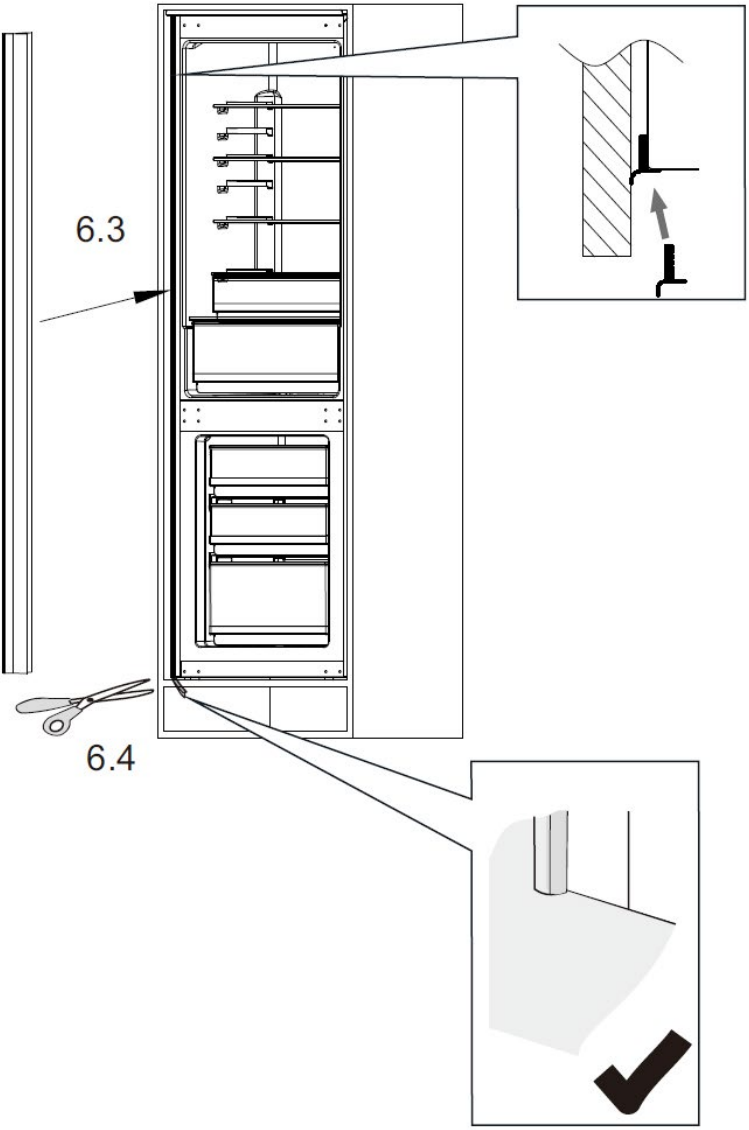
6.3
6.4

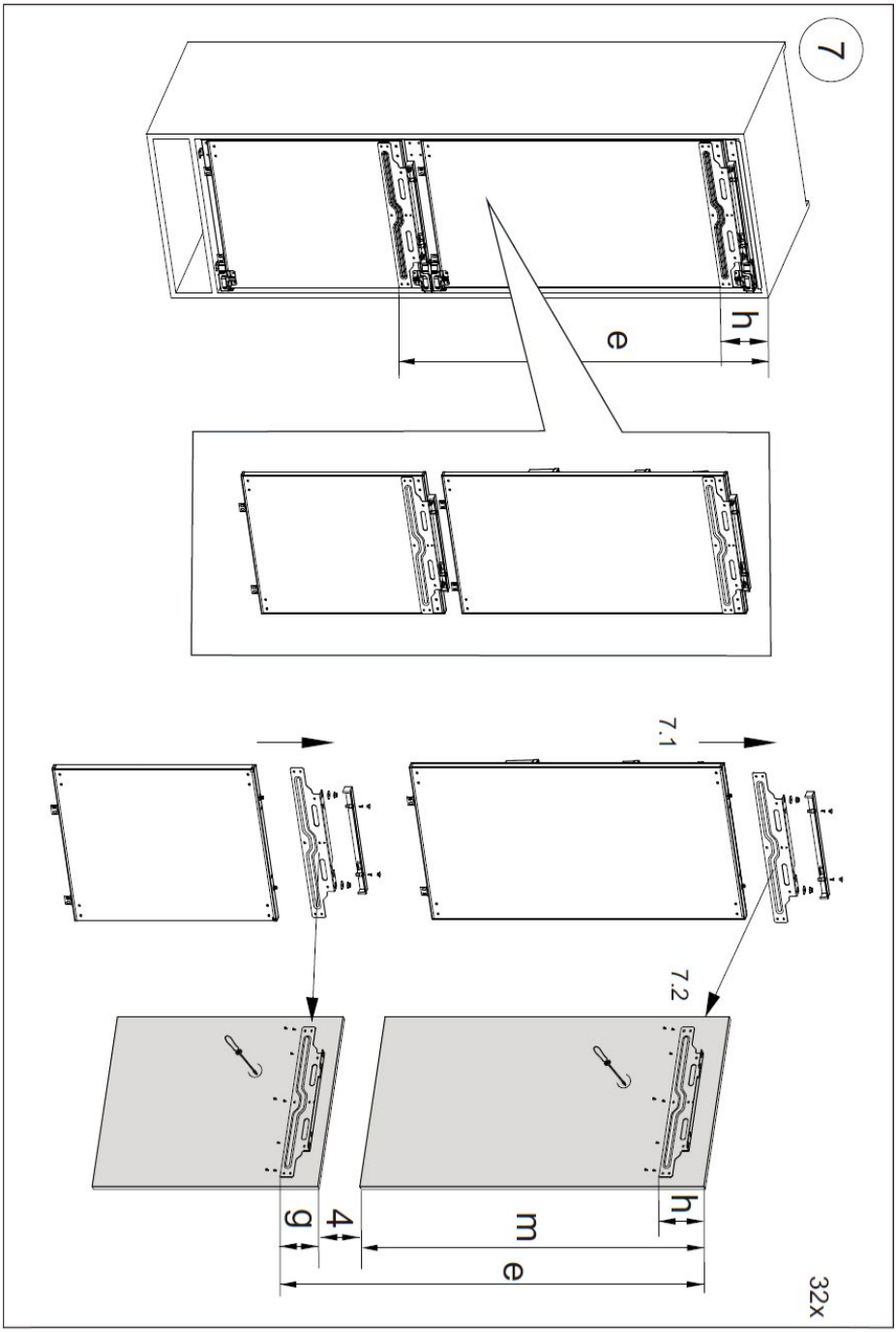
7
h
e
7.1
7.2
h
m
e
4
g
32x

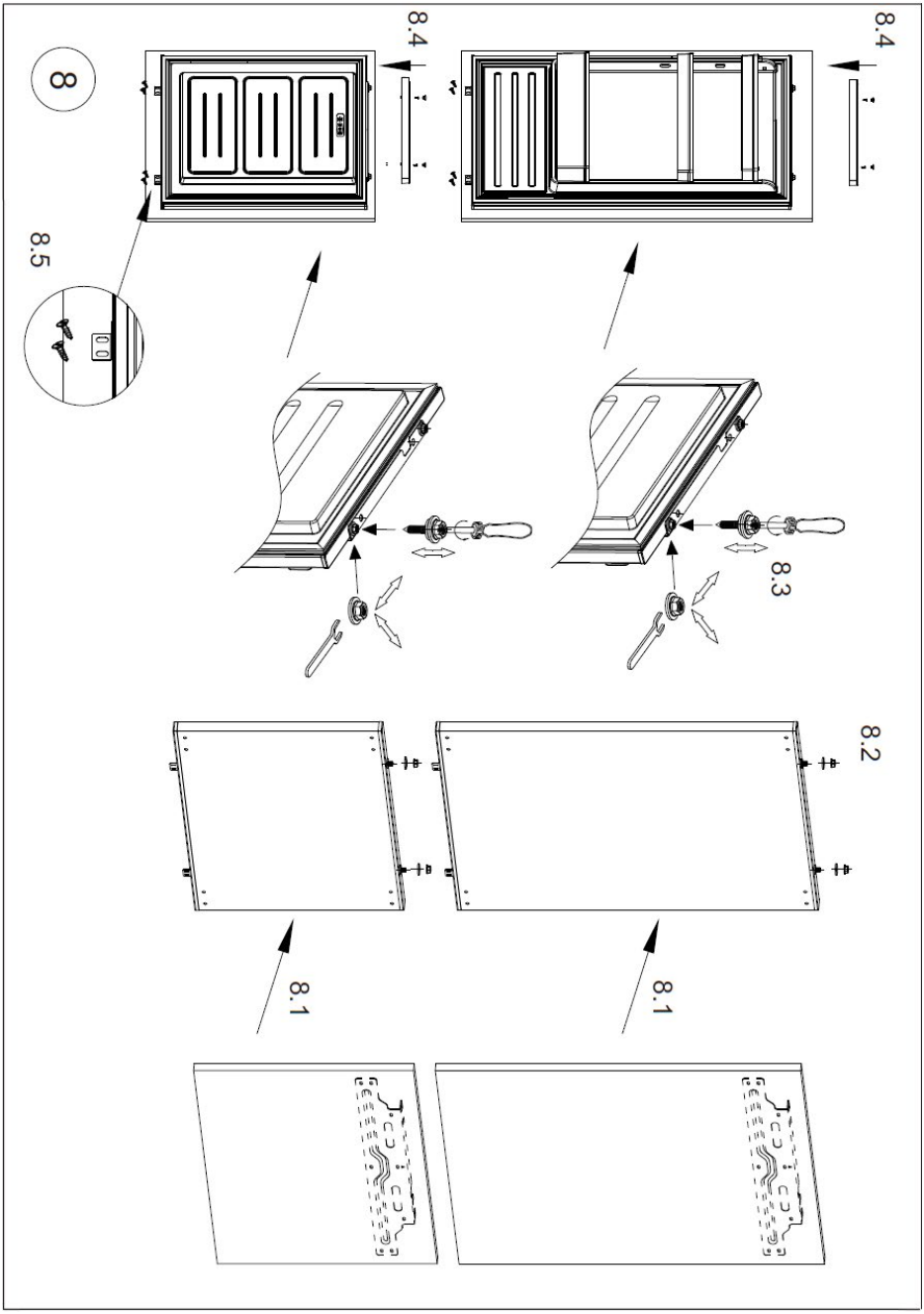
8.4
8.4
8
8.5
8.3
8.2
8.1
8.1

OK!
BRRRRR!
HSSSSS!
SRRRR!
CLICK!
CRACK!
BLUBB!
CLICK CHRIP
CLICK CHRIP
CLICK!
CLICK!
HSSSSS!
HSSSSS!
BRRRR!
BRRRR!
SRRRR!
SRRRR!
BLUBB!
BLUBB!
CRACK!
CRACK!

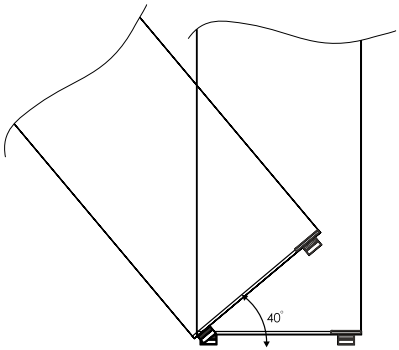

2

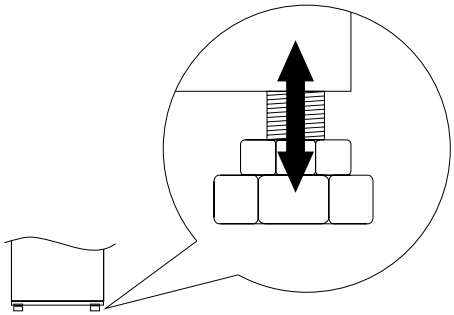

3

Wlot powietrza powinien być umieszczony w którymś miejscu szafki, aby umożliwić swobodny dopływ powietrza. W tym przykładzie pokazano otwór wentylacyjny umieszczony pod lodówką.

Należy wyciąć otwór w cokole pod urządzeniem i wykończyć go starannie za pomocą kratki wentylacyjnej.

Alternatywnie można usunąć cienką część cokołu, aby umożliwić dopływ powietrza do urządzenia (zalecane wymiary: 500 mm x 40 mm)

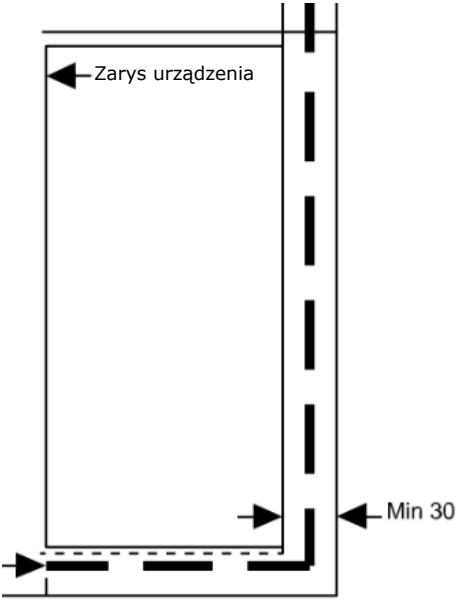

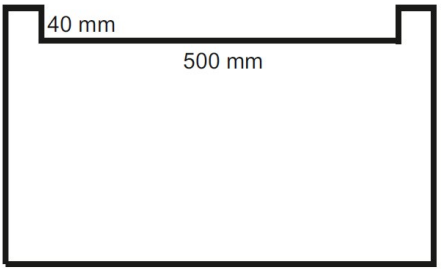

Górna część tylnego otworu wentylacyjnego

Dla prawidłowego działania urządzenia ważne jest, aby górna część obudowy nie była zasłonięta. W cokole urządzenia wymagany jest otwór wentylacyjny; umożliwia on zasysanie powietrza przez sprężarkę i wymiennik ciepła. Z reguły im więcej powietrza może dostać się do środka i wydostać się z urządzenia, tym lepsza i bardziej wydajna jest praca urządzenia.

6

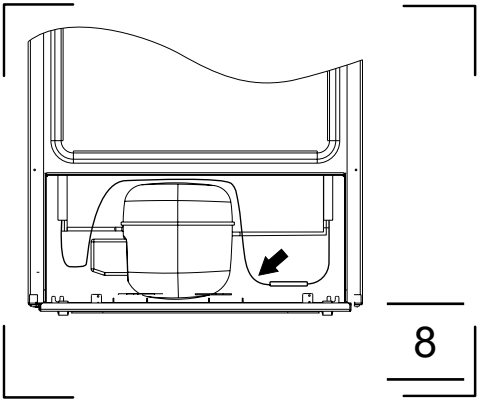

8

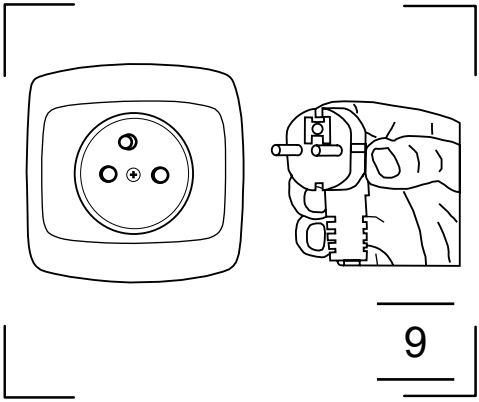

9

10

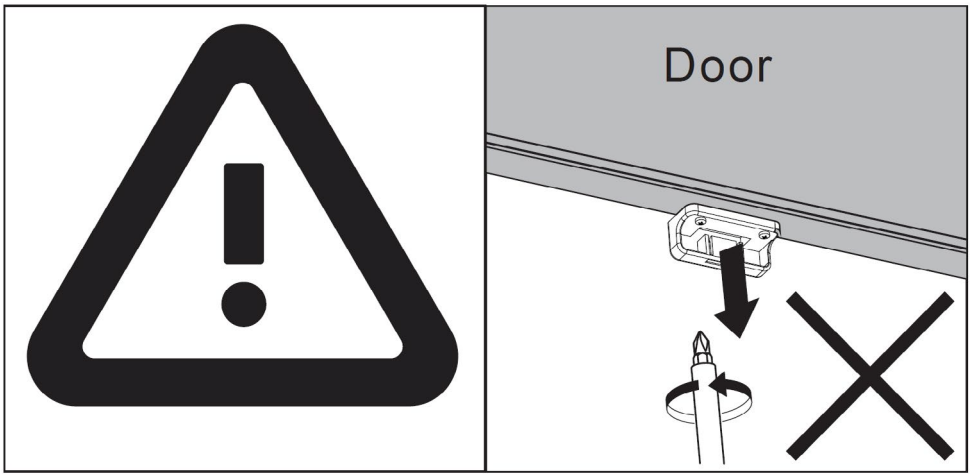

12

OK!
BRRRRR!
HSSSSS!
SRRRR!
CLICK!
CRACK!
BLUBB!
CLICK CHRIP
CLICK CHRIP
CLICK!
CLICK!
HSSSSS!
HSSSSS!
BRRRR!
BRRRR!
SRRRR!
SRRRR!
BLUBB!
BLUBB!
CRACK!
CRACK!

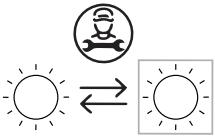

BG Източник на светлина, сменяем от професионалист
CS Světelný zdroj smí měnit pouze profesionál
DE Lichtquelle durch Fachmann austauschbar
DK Udskiftelig lyskilde af en professionel
EN Replaceable light source by a professional
ES Fuente de luz reemplazable por un profesional
ET Valgusallikat võib vahetada ainult professionaal
FI Vaihdettava valonlähde ammattilaisen toimesta
FR Source de lumière à changer par un professionnel
HR Izvor svjetlosti zamjenjiv od strane profesionalca
HU A fényforrás kizárólag szakember által cserélhető ki
LT Šviesos šaltinis keistinas profesionalo
LV Gaismas avotu drīkst nomainīt kvalificēta persona
NL Lichtbron te vervangen door een vakman
NO Utskiftbar lyskilde av en autorisert fagmann
PL Źródło światła wymienne przez profesjonalistę
PT Fonte de luz substituível por um profissional
RO Sursa de lumină înlocuibilă de către un profesionist
SE Utbytbar ljuskälla av en fackperson
SK Zdroj svetla vymeniteľný iba profesionálom
SL Svetlobni vir naj menja strokovnjak

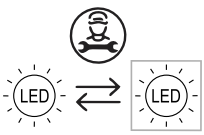

BG Източник на светлина (само LED), сменяем от професионалист
CS Světelný zdroj (pouze LED) smí měnit pouze profesionál
DE Lichtquelle (Nur LEDs) durch Fachmann austauschbar
DK Udskiftelig (kun LED) lyskilde af en professionel
EN Replaceable (LED only) light source by a professional
ES Fuente de luz (solo LED) reemplazable por un profesional
ET Valgusallikat (ainult LED) võib vahetada ainult professionaal
FI Vaihdettava (vain LED) valonlähde ammattilaisen toimesta
FR Source de lumière (seulement LED) à changer par un professionnel
HR Izvor svjetlosti (samo LED) zamjenjiv od strane profesionalca
HU A fényforrás (csak LED) kizárólag szakember által cserélhető ki
LT Šviesos šaltinis (tik LED) keistinas profesionalo
LV Gaismas avotu (tikai LED) drīkst nomainīt kvalificēta persona
NL Lichtbron (alleen led) te vervangen door een vakman
NO Utskiftbar (kun LED) lyskilde av en autorisert fagmann
PL Źródło światła (tylko LED) wymienne przez profesjonalistę
PT Fonte de luz (apenas LED) substituível por um profissional
RO Sursă de lumină înlocuibilă (doar LED) de către un profesionist
SE Utbytbar (endast LED) ljuskälla av en fackperson
SK Zdroj svetla (iba LED) vymeniteľný iba profesionálom
SL Svetlobni vir (samo LED) menja strokovnjak

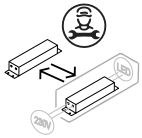

BG Управляващо оборудване, сменяемо от професионалист
CS Řídící jednotku smí měnit pouze profesionál
DE Betriebsgerät durch Fachmann austauschbar
DK Udskiftelig transformer af en professionel
EN Replaceable control gear by a professional
ES Mecanismo de control reemplazable por un profesional
ET Juhtseadist võib vahetada ainult professionaal
FI Vaihdettava muuntaja ammattilaisen toimesta
FR Équipement de commande à changer par un professionnel
HR Upravljačka oprema zamjenjiva od strane profesionalca
HU A vezérlőegységet kizárólag szakember cserélheti ki
LT Valdymo įranga keistina profesionalo
LV Vadības mehānismu drīkst nomainīt kvalificēta persona
NL Bedieningsuitrusting te vervangen door een vakman
NO Utskiftbar transformator av en autorisert fagmann
PL Osprzęt sterujący wymienny przez profesjonalistę
PT Equipamento de controlo substituível por um profissional
RO Scule de control înlocuibile de către un profesionist
SE Utbytbar transformator av en fackperson
SK Riadiaci modul vymeniteľná iba profesionálom
SL Krmilno napravo menja strokovnjak

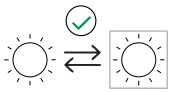

BG Източник на светлина, сменяем от крайния потребител
CS Světelný zdroj smí měnit konečný uživatel
DE Lichtquelle durch Endverbraucher austauschbar
DK Udskiftelig lyskilde af en slutbruger
EN Replaceable light source by an end-user
ES Fuente de luz reemplazable por el usuario final
ET Valgusallikat võib vahetada lõppkasutaja
FI Loppukäyttäjän vaihdettava valonlähde
FR Source de lumière à changer par l'utilisateur final
HR Izvor svjetlosti zamjenjiv od strane korisnika
HU A végfelhasználó által cserélhető fényforrás
LT Šviesos šaltinis keistinas galutinio naudotojo
LV Gaismas avotu drīkst nomainīt galalietotājs
NL Lichtbron te vervangen door de eindgebruiker
NO Utskiftbar lyskilde av forbruker
PL Źródło światła wymienne przez użytkownika końcowego
PT Fonte de luz substituível pelo usuário final
RO Sursă de lumină înlocuibilă de către un utilizator final
SE Utbytbar ljuskälla av en slutanvändare
SK Zdroj svetla vymeniteľný koncovým používateľom
SL Svetlobni vir menja končni uporabnik

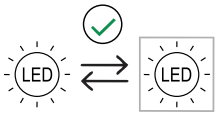

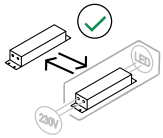

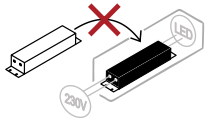

BG Източник на светлина (само LED), сменяем от крайния потребител
CS Světelný zdroj (pouze LED) smí měnit konečný uživatel
DE Lichtquelle (Nur LEDs) durch Endverbraucher austauschbar
DK Udskiftelig (kun LED) lyskilde af en slutbruger
EN Replaceable (LED only) light source by an end-user
ES Fuente de luz (solo LED) reemplazable por el usuario final
ET Valgusallikat (ainult LED) võib vahetada lõppkasutaja
FI Loppukäyttäjän vaihdettava (vain LED) valonlähde
FR Source de lumière (seulement LED) à changer par l'utilisateur final
HR Izvor svjetlosti (samo LED) zamjenjiv od strane korisnika
HU A fényforrás (csak LED) a végfelhasználó által is cserélhető
LT Šviesos šaltinis (tik LED) keistinas galutinio naudotojo
LV Gaismas avotu (tikai LED) drīkst nomainīt galalietotājs
NL Lichtbron (alleen led) te vervangen door de eindgebruiker
NO Utskiftbar (kun LED) lyskilde av forbruker
PL Źródło światła (tylko LED) wymienne przez użytkownika końcowego
PT Fonte de luz (apenas LED) substituível pelo usuário final
RO Sursă de lumină înlocuibilă (doar LED) de către un utilizator final
SE Utbytbar (endast LED) ljuskälla av en slutanvändare
SK Zdroj svetla (iba LED) vymeniteľný iba koncovým používateľom
SL Svetlobni vir (samo LED) menja končni uporabnik

BG Управляващо оборудване, сменяемо от крайния потребител
CS Řídící jednotku smí měnit konečný uživatel
DE Betriebsgerät durch Endverbaucher austauschbar
DK Udskiftelig transformer af en slutbruger
EN Replaceable control gear by an end-user
ES Mecanismo de control reemplazable por el usuario final
ET Juhtseadet võib vahetada lõppkasutaja
FI Loppukäyttäjän vaihdettava muuntaja
FR Équipement de commande à changer par l'utilisateur final
HR Upravljačka oprema zamjenjiva od strane korisnika
HU A végfelhasználó által cserélhető vezérlőegység
LT Valdymo įranga keistina galutinio naudotojo
LV Vadības mehānismu drīkst nomainīt galalietotājs
NL Bedieningsuitrusting te vervangen door de eindgebruiker
NO Utskiftbar transformer av forbruker
PL Osprzęt sterujący wymienny przez użytkownika końcowego
PT Equipamento de controlo substituível pelo usuário final
RO Scule de control înlocuibil de către un utilizator final
SE Utbytbar transformator av en slutanvändare
SK Riadiaci modul vymeniteľný koncovým používateľom
SL Krmilno napravo menja končni uporabnik

BG Несменяем източник на светлина
CS Nevyměnitelný zdroj světla
DE Lichtquelle nicht austauschbar
DK Ikke udskiftelig lyskilde
EN Non-replaceable light source
ES Fuente de luz no reemplazable
ET Valgusallikas ei ole vahetatav
FI Ei vaihdettava valonlähde
FR Source de lumière non échangeable
HR Izvor svjetlosti nezamjenjiv
HU A fényforrás nem cserélhető
LT Nekeistinas šviesos šaltinis
LV Gaismas avots ir nemaināms
NL Lichtbron niet vervangbaar
NO Ikke utskiftbar lyskilde
PL Źródło światła niewymienialne
PT Fonte de luz insubstituível
RO Sursă de lumină neînlocuibilă
SE EJ utbytbar ljuskälla
SK Nevymeniteľný zdroj svetla
SL Svetlobnega vira ni mogoče menjati

BG Несменяемо управляващо оборудване
CS Nevyměnitelná řídící jednotka
DE Betriebsgerät nicht austauschbar
DK Ikke udskiftelig transformer
EN Non-replaceable control gear
ES Mecanismo de control no reemplazable
ET Juhtseade ei ole vahetatav
FI Ei vaihdettava muuntaja
FR Equipement de commande non échangeable
HR Upravljačka oprema nezamjenjiva
HU Nem cserélhető vezérlőegység
LT Nekeistina valdymo įranga
LV Vadības mehānisms ir nemaināms
NL Bedieningsuitrusting niet vervangbaar
NO Ikke utskiftbar transformator
PL Niewymienialny osprzęt sterujący
PT Equipamento de controlo insubstituível
RO Scule de control neînlocuibile
SE EJ utbytbar ljuskälla transformator
SK Nevymeniteľný riadiaci modul
SL Krmilne naprave ni mogoče menjati

Amica S.A.
ul . Mickiewicza 52 / 64-510 Wronki
tel. 67 25 46 100 / fax 67 25 40 320
www.amica.pl

Amica International GmbH
Lüdinghauser Str. 52
D-59387 Ascheberg
Tel: 0 25 93 - 95 67-0
www.amica-group.de