技术要求:

1.印刷颜色为PANTONE BLACK C

2.该用户手册里的彩色图片也按黑白制作

3.规格为A5

4.最后一页为封底,如果供应商的排版需要加空白页,请加在封底之前

借（通）用件登记											
描　图											
描　校											
旧底图总号							名称	波兰文用户手册 ZZM 416I(B9349EY) (AMICA)(波兰)		图号	6710002911
底图总号											
	标记	处数		更改文件号	签名	日期	阶段标记		比例	材料	80克双胶纸
签　字	设　计				校对		REV.	05			
	审　核				审定		数　量		重　量	广东美的集团股份有限公司	
日　期	工　艺				批准		1			美的洗涤电器制造有限公司	
	会　签				日期		共 1 张		第 1 张		

IO 00358/3
(03.2012)

PL

Amica

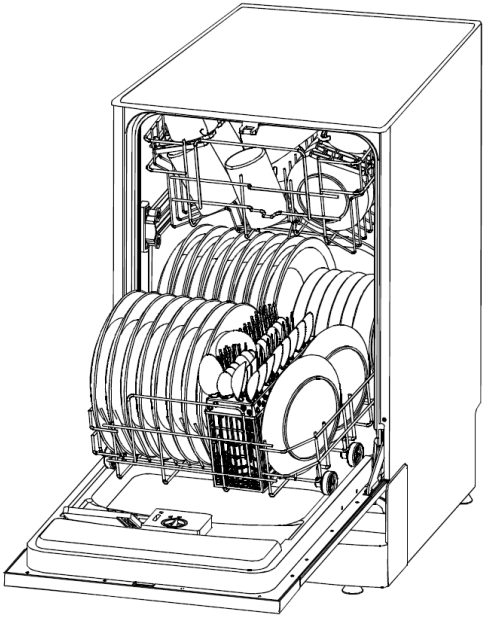

Zmywarka do naczyń
ZZM 416I

Instrukcja obsługi

Szanowni Klienci,

Przed podłączeniem wtyczki zmywarki do naczyń do gniazda zasilania i rozpoczęciem eksploatacji należy koniecznie uważnie przeczytać całą instrukcję obsługi i instalacji. Zawarte w niej wskazówki pomogą uniknąć ryzyka obrażeń ciała i uszkodzenia urządzenia.

Dokumentację zmywarki należy przechować w bezpiecznym miejscu w celu poprawnego użytkowania i ewentualnych konsultacji.

Niniejsza instrukcja obsługi została przygotowana dla różnych urządzeń i pewne opisane w niej funkcje mogą nie dotyczyć posiadanego przez Państwa urządzenia.

Amica

Szanowni Państwo,

W przypadku gdy zaistnieją jakiekolwiek problemy związane z użytkowaniem sprzętu Amica nasze **Centrum Serwisowe** zapewni Wam szybką i w pełni profesjonalną pomoc. Chcemy bowiem wszystkim, którzy zaufali marce Amica zagwarantować pełen komfort korzystania z naszego wyrobu.

Nowe **Centrum Serwisowe** to:

1 Szybka i profesjonalna pomoc

2 Jeden ogólnopolski numer zgłoszeniowy

3 Telefoniczne porady w zakresie eksploatacji wyrobu

4 Terminowa i fachowa realizacja zleceń

Model zmywarki .....

Nr fabryczny :

1 .....

2 .....

Numer centrum serwisowego:
801 801 800

Spis treści

Wstęp

1 Złomowanie **Strona 3**

Utylizacja 3
Złomowanie starego urządzenia....3

2 Instrukcje bezpieczeństwa **Strona 3**

Przed instalacją 3
Przed pierwszym użyciem 3
Bezpieczeństwo dzieci 4
Codzienna obsługa....4
W razie problemów....4

3 Budowa urządzenia **Strona 5**

Wygląd urządzenia 5
Panel sterowania 5

4 Ustawienia zmywarki **Strona 6**

Sposób ustawienia reg. twardości wody 6
Uzupełnianie soli w zmywarce....7
Napełnianie dozownika nabłyszczacza 8
Napełnianie dozownika detergentu 9
Program 3 w 1 10
Tabela mycia.... 11
Pierwsze zmywanie 12
Zmiana programu 12

5 Czego nie należy myć w zmywarce do naczyń **Strona 13**

6 Ładowanie naczyń do zmywarki **Strona 13**

Kosz dolny....13
Górny kosz 14
Koszyk na sztućce....15

7 Czyszczenie zmywarki do naczyń Strona 15

Czyszczenie filtrów 16
Czyszczenie ramion natryskowych.....16

8 Instrukcja instalacji Strona 21

9 Dane techniczne Strona 22

10 Serwis Strona 25

1 Złomowanie

Utylizacja

Opakowanie i niektóre części urządzenia są wykonane z materiałów nadających się do powtórnego przetworzenia. Umieszczono na nich symbol recyklingu i informację o typie materiał.
Przed przystąpieniem do eksploatacji urządzenia należy usunąć opakowanie i pozbyć się go zgodnie z przepisami.

⚠ **Ostrzeżenie**
Opakowanie może być niebezpieczne dla dzieci.
Materiały nadające się do ponownego użytku można oddać do lokalnego skupu odpadów. Dodatkowe informacje można uzyskać u lokalnych władz i w punktach utylizacji odpadów.

Złomowanie starego urządzenia

Po zakończeniu okresu użytkowania nie wolno usuwać niniejszego produktu poprzez normalne odpady komunalne, lecz należy go oddać do punktu zbiórki i recyklingu urządzeń elektrycznych i elektronicznych. Informuje o tym symbol, umieszczony na produkcie, instrukcji obsługi lub opakowaniu.

Zastosowane w urządzeniu tworzywa nadają się do powtórnego użycia zgodnie z ich oznaczeniem. Dzięki powtórnemu użyciu, wykorzystaniu materiałów lub innym formom wykorzystania zużytych urządzeń wnoszą Państwo istotny wkład w ochronę naszego środowiska.

Informacji o właściwym punkcie usuwania zużytych urządzeń udzieli Państwu administracja gminna.

Dziękujemy za Państwa wkład w ochronę środowiska.

Aby uniknąć zagrożeń, do czasu transportu należy uniemożliwić użytkowanie urządzenia.

Należy odłączyć wtyczkę i obciąć kabel zasilający. Ponadto, należy uszkodzić zamek w drzwiach.

2 Instrukcje bezpieczeństwa

Przed instalacją

Sprawdź urządzenie pod kątem uszkodzeń transportowych. Nigdy nie instaluj ani nie używaj uszkodzonego urządzenia. W razie wątpliwości skontaktuj się ze sprzedawcą.

Przed pierwszym użyciem

- Patrz Uwagi dotyczące instalacji (poniżej).
- Zleć instalację systemu uziemienia wykwalifikowanemu elektrykowi.
  Producent nie odpowiada za jakiekolwiek szkody powstałe w wyniku użytkowania nieuziemionego urządzenia.
- Przed uruchomieniem urządzenia sprawdź, czy dane podane na tabliczce znamionowej są zgodne z danymi lokalnej sieci zasilającej.
- Na czas instalacji odłącz zmywarkę do naczyń od zasilania.

- Nie podłączaj urządzenia do sieci zasilającej za pomocą przedłużacza. Przedłużacze nie zapewniają dostatecznego bezpieczeństwa (np. mogą się przegrzewać).
- Zawsze używaj oryginalnej wtyczki dostarczonej z urządzeniem.
- Po zainstalowaniu urządzenia, wtyczka powinna być łatwo dostępna.

Niniejszy sprzęt nie jest przeznaczony do użytkowania przez osoby (w tym dzieci) o ograniczonej zdolności fizycznej, czuciowej lub psychicznej, lub osoby o braku doświadczenia lub znajomości sprzętu, chyba że odbywa się to pod nadzorem lub zgodnie z instrukcją użytkowania sprzętu, przekazanej przez osoby odpowiadające za ich bezpieczeństwo.
Należy zwracać uwagę na dzieci, aby nie bawiły się zmywarką.

Bezpieczeństwo dzieci

- Nie pozwalaj dzieciom bawić się tym urządzeniem.
- Detergenty do zmywarek do naczyń mogą mieć działanie żrące dla oczu, ust i gardła. Przeczytaj uwagi dotyczące bezpieczeństwa, umieszczane przez producentów detergentów.
- Nigdy nie zostawiaj dzieci bez nadzoru, kiedy urządzenie jest otwarte. Mogą w nim być pozostałości detergentów.
- Woda w zmywarce nie nadaje się do picia. Niebezpieczeństwo obrażeń ze strony środków żrących.
- Podczas otwierania drzwi w trakcie trwania programu należy zachować ostrożność ze względu na wysoką temperaturę wody
- Zawsze umieszczaj długie i ostre/spiczaste przedmioty (np. widelce, noże) w koszyku na sztućce, skierowane czubkiem w dół lub płasko na górnym koszu, aby uniknąć ewentualnych obrażeń.

Codzienna obsługa

- Używaj urządzenie tylko w gospodarstwie domowym do następującej czynności: zmywanie naczyń.
- Nie stosuj rozpuszczalników chemicznych w urządzeniu; istnieje zagrożenie wybuchem.
- Nie siadaj ani nie stawaj na otwartych drzwiach, ani nie kładź na nich żadnych przedmiotów. Urządzenie może się przewrócić.
- Nie otwieraj drzwi, kiedy urządzenie pracuje. Możesz wypuścić gorącą wodę lub parę.
- Nie zostawiaj otwartych drzwi, ponieważ mogą stwarzać zagrożenie.

W razie problemów

- Zlecaj naprawy i modyfikacje urządzenia tylko wykwalifikowanym pracownikom serwisu.
- W razie problemów lub napraw, odłącz urządzenie od sieci zasilającej:
  - odłącz urządzenie, wyciągając wtyczkę,
  - wyłącz bezpiecznik.
- Nie ciągnij za kabel, tylko za wtyczkę. Zamknij dopływ wody.

3 Budowa urządzenia

Wygląd urządzenia

Widok z przodu

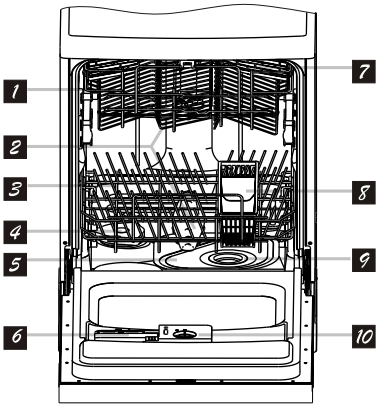

Widok z tyłu

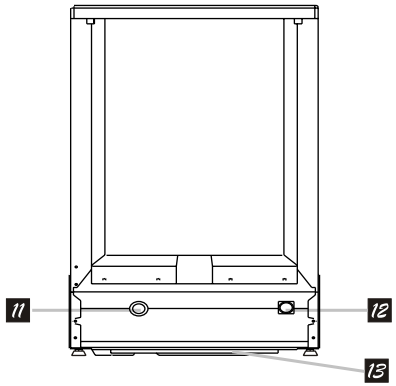

1 Kosz górny z prowadnicą
2 Ramiona natryskowe
3 Kosz dolny
4 Pojemnik na sól
5 Filtr główny
6 Dozownik detergentu
7 Półka górna
8 Koszyk na sztućce
9 Filtr cząstek stałych
10 Dozownik nabłyszczacza
11 Łącze węża odprowadzającego
12 Łącze węża doprowadzającego wodę
13 Taca dolna

Panel sterowania

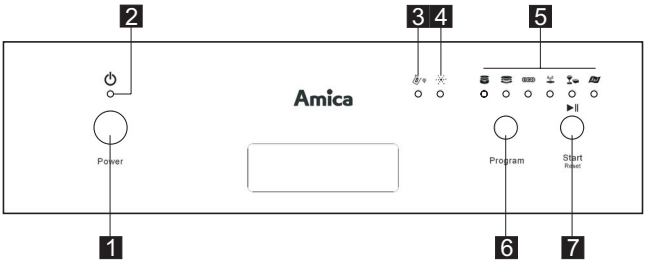

1 Przycisk POWER

2 Kontrolka przycisku POWER

3 Kontolka braku soli

4 Kontolka braku nabłyszczacza

5 Kontrolki programów zmywania

6 Przycisk wyboru programu

7 Przycisk Start/Reset

4 Ustawiania zmywarki

Zmiękczanie wody

Zmywarka wymaga wody nie zawierającej wapnia. Twarda woda zostawia ślady na naczyniach. Zmywarka posiada specjalny system zmiękczający wodę, który pozbawia twardości wodę kranową. Poprawne ustawienie tego systemu zwiększa skuteczność mycia.
Aby sprawdzić twardość wody w danej lokalizacji, skontaktuj się z lokalną stacją wodociągów lub określ poziom twardości za pomocą dołączonych pasków testowych.

W razie przeprowadzki, poziom twardości wody prawdopodobnie ulegnie zmianie. Aby uzyskać optymalną skuteczność mycia należy koniecznie ponownie sprawdzić twardość wody.

Poziom twardości wody

Twardość wody dla różnych skal				Ustawienie regulatora twardości wody
mmol/l	Skala bryt. °dE	Skala niem. °dH	Skala fran.* °dF	
0-1,4	0-10	0-8	0-14	/
1,4-3,9	10-28	8-22	14-39	Ustawienie na symbol "-"
3,9-8	28-56	22-45	39-80	Ustawienie na środek
>8	>56	>45	>80	Ustawienie na symbol "+"

Sposób ustawiania regulatora twardości wody

Regulator twardości wody znajduje się wewnątrz komory zmywarki i jest dostępny dopiero po odkręceniu korka pojemnika na sól regeneracyjną.
Aby ułatwić sobie regulację, można skorzystać z wkrętaka płaskiego.

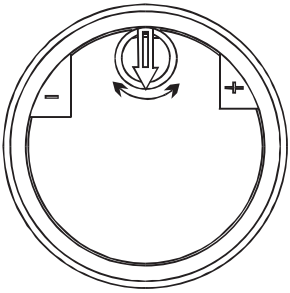

⚠ **Uwaga**
Przed uruchomieniem zmywarki po raz pierwszy, w przypadku twardej wody, należy bezwzględnie napełnić odpowiedni zasobnik zmywarki, solą regeneracyjną.

Uzupełnianie soli w zmywarce

⚠**Uwaga**

Do zmiękczania wody stosuj tylko specjalną sól do zmywarek do naczyń.

Producent nie odpowiada za szkody powstałe w wyniku zastosowania nieprawidłowego rodzaju soli.
Nie stosuj soli gruboziarnistej, ponieważ późno wywołuje w wodzie odpowiednie stężenie, co może powodować świeceni lampki braku soli przez cały czas.
Małe ziarenka lub sól w proszku znacznie łatwiej się rozpuszczają.
Nigdy nie stosuj soli kuchennej ani stołowej. Te rodzaje soli nie rozpuszczają się łatwo w wodzie i uszkodzą układ zmiękczania.
Wyjmij dolny kosz ze zmywarki.
Odkręć korek pojemnika na sól, obracając go przeciwnie do ruchu wskazówek zegara (rys.1).
Przy pierwszym napełnianiu wlej 0,5 litra wody do pojemnika na sól.

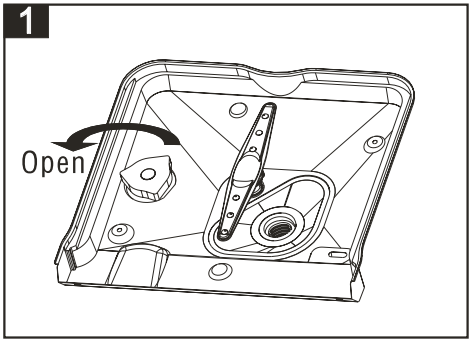

Wsyp sól do pojemnika, używając dołączonego lejka (rys. 2).
Wsyp dość soli, aby napełnić pojemnik. Pojemnik mieści około 1,2 kg.
Dokładnie zakręć korek.
Rozpocznij program mycia natychmiast po napełnieniu pojemnika na sól. Program mycia zapobiegnie uszkodzeniu urządzenia przez wyciek roztworu soli.
Gdy zmywarka wyposażona jest w kontrolę braku soli, po napełnieniu pojemnika zmywaki solą, kontrolka zazwyczaj zgaśnie po kilku dniach (woda w zasobniku musi osiągnąć odpowiednie stężenie)

⚠**Uwaga**

Po każdorazowym uzupełnieniu soli regeneracyjnej należy uruchomić program zmywania.

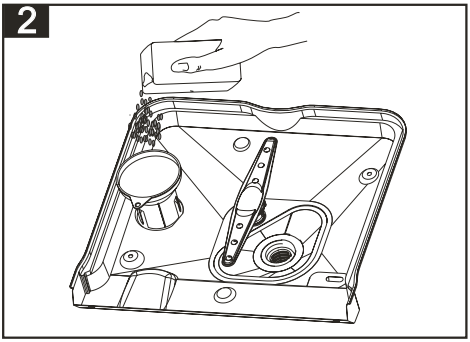

Napełnianie dozownika nabłyszczacza

Nabłyszczacze wspomagają proces płukania i zapobiegają powstawaniu śladów lub smug na naczyniach. Należy stosować tylko nabłyszczacze przeznaczone do zmywarek do naczyń.

Dozownik nabłyszczacza znajduje się na wewnętrznej ścianie drzwi zmywarki.

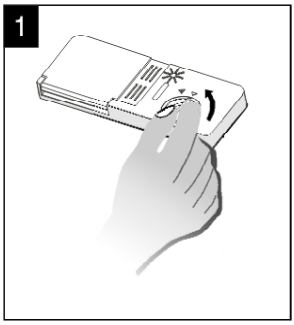

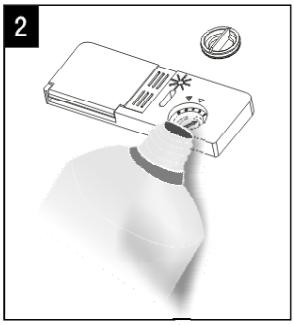

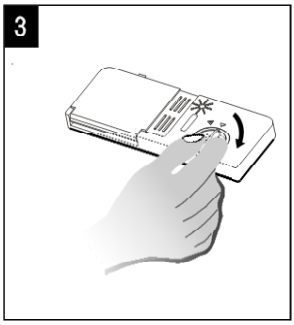

Odkręć korek nabłyszczacza (Rys.1)
Ostrożnie wlej nabłyszczacz (Rys. 2) obserwując wskaźnik (patrz poniżej).
Zakręć korek nabłyszczacza (Rys.3)
Dokładnie zetrzyj rozlany nabłyszczacz. Nadmiar nabłyszczacza spowoduje powstanie zbyt dużej ilości piany, co może utrudnić mycie.

Podczas napełniania dozownika nabłyszczaczem, wskaźnik będzie stopniowo się zaczerniał. Pojemność dozownika wykosi okało 140 ml. Stopień napełnienia przedstawia optyczny wskaźnik (rys. poniżej). Gdy nabłyszczacza jest zbyt mało, na panelu sterowania (poz. 3) zapali się odpowiednia kontrolka.

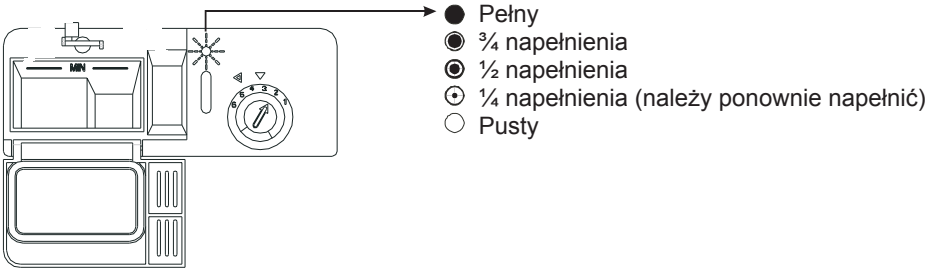

Ustawienie dawki nabłyszczacza
Dawkę nabłyszczacza ustawia się za pomocą regulatoraw zakresie 1 i 6 (patrz rysunek obok). Urządzenie jest ustawione fabrycznie na 4.
To ustawienie należy zmienić, tylko jeśli po zmywaniu występują:
- widoczne ślady wody na naczyniach: zwiększyć dawkę
- widoczne smugi na naczyniach: zmniejszyć dawkę

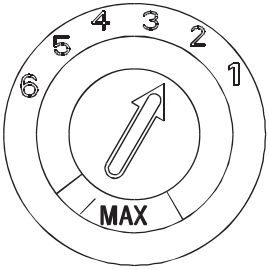

Napełnianie dozownika detergentu

⚠**Uwaga:**
Należy stosować tylko detergenty przeznaczone do zmywarek do naczyń.
Detergent należy dodawać do zasobnika tóż przed rozpoczęciem zmywania.

Dozownik detergentu znajduje się na wewnętrznej ścianie drzwi zmywarki.

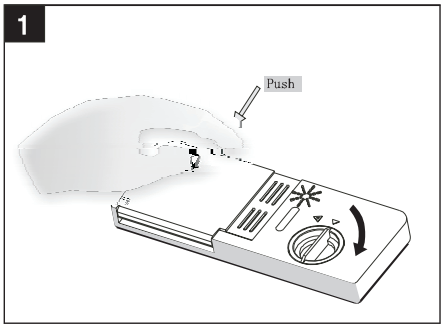

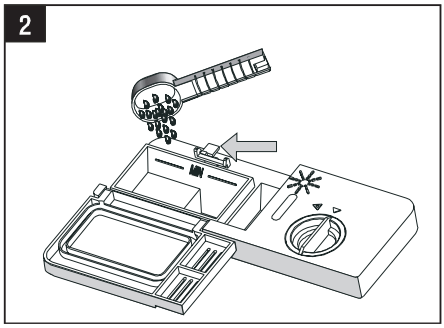

Otwórz pojemnik na detergent, naciskając przycisk (Rys. 1).
Napełnij zasobnik detergentem (używając specjalnej łyżki – Rys. 2).
Znaczniki wewnątrz pojemnika pomagają określić właściwą ilość detergentu.
Pojemnik na detergent mieści łącznie 25 g detergentu.

Wskaźnik „MIN” w komorze „1” oznacza załadowanie pojemnika 20g detergentu.
Komora „2” ma natomiast pojemność 5 g detergentu.
Komorę „2” należy napełniać tylko w przypadku zastosowania programu z „Myciem wstępnym” (patrz tabela mycia w dalszej części instrukcji).
Po maksymalnym załadowaniu zmywarki, kiedy naczynia są bardzo brudne, zalecamy napełnienie pojemnika na detergent do oznaczenia „MIN” oraz palenic komorę „2”.

Ilość detergentu dla poszczególnych programów mycia została
podana w tabeli mycia.
Możliwe są odchylenia zależnie od zabrudzenia naczyń i twardości wody.

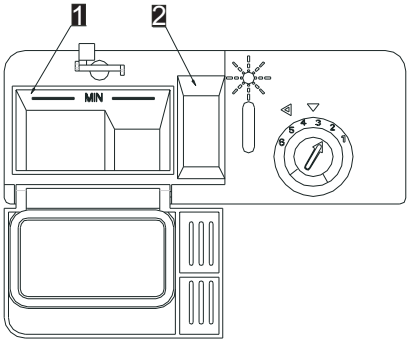

⚠**Uwaga**
Nie stosować detergentu w programie „Odświeżania”

OPCJA PROGRAMU 3 w 1 (3 in 1)

Zmywarka posiada specjalną opcję dla części programów ”3 w 1”, do przebiegu których nie trzeba używać soli regeneracyjnej ani nabłyszczacza (patrz tabela mycia). Jedyny środek myjący, który należy wówczas zastosować, to tabletka do zmywarek “3 w 1”.

⚠ **Uwaga:**
W przypadku pozostałych programów można stosować również tabletki “3 w 1”, jednak konieczne jest napełnienie zbiornika soli i dozownika nabłyszczacza oraz odpowiednie skorygowanie nastawy poziomu twardości wody, a także nabłyszczania. Nie zaleca się stosowania tabletek “3 w 1” w przypadku programów „Mycie wstępne”, “Delikatny”, “Rapid 45’” oraz “Express 60’”, z uwagi na skrócony czas trwania, który uniemożliwia całkowite rozpuszczenie detergentu, patrz tabela programów - następna strona.

⚠ **Uwaga**
Nie należy używać tabletek o większych gabarytach niż pojemnik. Tabletki “3 w 1” pokruszone i popękane nie nadają się do zastosowania w tym programie. Chroń detergenty przed dziećmi.
Detergent należy ładować bezpośrednio przed włączeniem programu.

Detergenty

Występują 3 rodzaje detergentów:
1. fosforanowe i zawierające chlor,
2. fosforanowe, nie zawierające chloru,
3. nie zawierające fosforanu ani chloru.

Najnowsze tabletki są zwykle bezfosforanowe. Ponieważ fosforany mają właściwości zmiękczające wodę, zalecamy dodanie soli do pojemnika, nawet jeśli twardość wody wynosi zaledwie 6°dH. W miejscach o twardej wodzie, jeśli stosowany jest detergent bezfosforanowy, na naczyniach i szklankach mogą być widoczne białe ślady. Można temu zapobiec, zwiększając ilość detergentu. Detergenty bezchlorowe mają słabsze działanie wybielające. Kolorowe plamy mogą nie być dokładnie usuwane. Należy wybrać program o wyższej temperaturze mycia.

⚠ **Uwaga**
Zawsze przechowuj detergenty w chłodnym i **suchym miejscu, poza zasięgiem dzieci.**
Napełniaj dozownik detergentem przed włączeniem urządzenia.

Detergenty

Występują 3 rodzaje detergentów:
1. fosforanowe i zawierające chlor,
2. fosforanowe, nie zawierające chloru,
3. nie zawierające fosforanu ani chloru.

Najnowsze tabletki są zwykle bezfosforanowe. Ponieważ fosforany mają właściwości zmiękczające wodę, zalecamy dodanie soli do pojemnika, nawet jeśli twardość wody wynosi zaledwie 6°dH. W miejscach o twardej wodzie, jeśli stosowany jest detergent bezfosforanowy, na naczyniach i szklankach mogą być widoczne białe ślady. Można temu zapobiec, zwiększając ilość detergentu. Detergenty bezchlorowe mają słabsze działanie wybielające. Kolorowe plamy mogą nie być dokładnie usuwane. Należy wybrać program o wyższej temperaturze mycia.

⚠ **Uwaga**
Zawsze przechowuj detergenty w chłodnym i **suchym miejscu, poza zasięgiem dzieci.**

Napełniaj dozownik detergentem przed włączeniem urządzenia.

TABELA MYCIA

Nazwa programu	Opis programu zmywania	Przebieg programu	Detergent (rodzaj/ ilość)	Czas trwania [min]*	Woda [l]*
3 w 1	Zwykłe brudne naczynia z resztkami potraw, które jeszcze nie zaschły	Mycie wstępne w 50 °C Mycie w 55 °C Płukanie w 70 °C Suszenie	3 in 1	150	13,5
Intensywny	Bardzo brudne naczynia z resztkami potraw, które zaschły	Mycie wstępne w 50 °C Mycie wstępne Mycie w 65 °C Płukanie Płukanie Płukanie w 55 °C Suszenie	4/23 g ★	120	16
Codzienny	Zwykłe brudne naczynia takie jak garnki, talerze, szklanki i lekko zabrudzone patelnie.	Mycie wstępne w 50 °C Mycie w 55 °C Płukanie w 65 °C Suszenie	4/23 g ★	155	13
ECO **EN 50242**	Standardowy (codzienny) cykl dla normalnie zabrudzonych naczyń, takich jak garnki, talerze, szklanki.	Mycie wstępne Mycie w 50 °C Płukanie w 60 °C Suszenie	4/23 g ★	160	10,5
Odświeżanie	Naczynia wymagające odświeżenia.	Mycie w 60 °C Płukanie w 50 °C Suszenie	27g ★	60	10
Krótki	Lekko średnio zabrudzone naczynia bez suchych resztek i bez skrobi	Mycie w 40 °C Płukanie w 40 °C	15 g	30	9

★ - w zasobniku powinien znajdować się dodatkowo środek nabłyszczający (w przypadku niestosowania środka “3 w 1”).

* Podane w tabeli wartości zużycia wody i czasu zostały określone w warunkach standardowych. Z tego względu, w praktyce możliwe są odchylenia.

** Program referencyjny dla instytutów badawczych - należy przeprowadzić testy zgodnie z normą EN 50242

PIERWSZE ZMYWANIE

Włączenie zmywarki
Zmywarkę można włączyć dopiero po włożeniu naczyń, dodaniu wszystkich niezbędnych środków chemicznych do dozowników, sprawdzeniu, czy ramiona natryskowe obracają się swobodnie i po zamknięciu drzwiczek.:
1. Załadować oba kosze naczyniami (rozpoczynając od kosza dolnego) i dopchnąć je do tylnej ściany zmywarki,
2. Uzupełnić wszystkie niezbędne środki chemiczne; detergent, sól i nabłyszczacz (wyjątek stanowi program „3 in 1")
3. Upewnić się czy zmywaka jest podłączana do sieci i czy woda zasilająca została odkręcona.
4. Zamknąć drzwi zmywarki, nacisnąć przycisk POWER (zasilanie), następnie wybrać przyciskiem ("6" na palnelu) odpowiedni program zmywania (przyciskając, kontrolki poszczególnych programów będą się kolejno zapalać). Po wyborze odpowiedniego programu, nacisnąć przycisk Start/Reset - zmywarka zacznie pracę po krótkim czasie.

ZMIANA PROGRAMU

1.Gdy program zmywania zostanie już uruchomiony, to decyzja o zmianie powinna nastąpić jak najszybciej, w przeciwnym razie detergent już może dostać się do komory zmywarki.
2. W czasie pracy urządzenia, nacisnąć klawisz "Start/Reset" przez ok. 3 sekundy aby odwołać niewłaściwie wybrany program.
3. Ponownie wybrać przyciskiem ("6" na palnelu) właściwy program i przycisnąć klawisz "Start/Reset" w celu uruchomienia nowego programu.
Uwagi:
Jeśli podczas mycia, drzwi zmywarki zostaną otwarte, urządzenie przejdzie w stan pauzy. Po zamknięciu drzwi, zmywarka rozpocznie realizację dalszej części programu po ok. 10 sekundach.
Wskazania:
a. Gdy kontrolki programów świecą światłem stałym – zmywarka jest w stanie pauzy,
c. Gdy kontrolki programów pulsują – zmywarka jest w stanie pracy,

⚠ **Uwaga:** Zmywarka wskazuje także kody błędów urządzenia podczas eksploatacji (patrz poniżej).
Zmywarka wyposażona jest w elektroniczny układ sygnalizujący zagrożenia podczas eksploatacji urządzenia.
W związku z tym zaleca się użytkownikom, aby przed wezwaniem serwisu przejrzeli poniższą listę zagrożeń.

Stan kontrolek programów	Znacznie	Prawdopodobna przyczyna
Kontrolka p. "3 in 1" migocze	Zbyt długi czas pobierania wody	Zamknięty zwór wodny, zatkane rury w domu lub zbyt niskie ciśnienie wody
Kontrolka p. "**Odświeżanie**" migocze	Przepełnienie	Zbyt wysoki poziom wody dolotowej, nieszczelność niektórych elementów zmywarki

5 Czego nie należy myć w zmywarce

- Elementy stalowe podatne na rdzę
- Sztućce z drewnianymi lub kościanymi trzonkami
- Sztućce z trzonkami z porcelany lub masy perłowej
- Elementy plastikowe nieodporne na wysoką temperaturę
- Naczynia lub sztućce klejone
- Elementy wykonane z miedzi, cyny lub aluminium
- Delikatne dekoracyjne szklanki i porcelana
- Szklanki z kryształu ołowiowego
- Przedmioty rzemiosła rękodzielniczego
- Aluminium i srebro mają tendencję do przebarwień
- Elementy szklane i kryształowe mogą z czasem tracić połysk
- Gąbki i ściereczki do naczyń

Uwaga
Nie wolno myć przedmiotów zabrudzonych popiołem z papierosów, woskiem świec, lakierem, farbami lub chemikaliami.

Zalecenie:
Kupując nowe naczynia, należy zwracać uwagę, czy można je myć w zmywarce (oznaczone jako przeznaczone do zmywarek)

6 Ładowanie naczyń do zmywarki

Informacje ogólne:

Przed załadowaniem zmywarki naczyniami
- Usuwaj większe resztki żywności
- Umieszczaj wszystkie naczynia, takie jak kubki, szklanki i garnki w zmywarce otworami skierowanymi w dół (aby nie gromadziła się w nich woda)
- Nie kładź naczyń i sztućców jednych na drugich
- Szklanki nie powinny się dotykać
- Nie blokuj ruchu ramion natryskowych
- Umieszczaj wszystkie duże i bardzo brudne naczynia w dolnym koszu
- Małe i lekkie naczynia możesz umieszczać w górnym koszu
- Długie i wąskie naczynia umieszcza się na środku kosza

⚠**Uwaga**

Noże i inne przybory ostro zakończone muszą być umieszczone w koszyku ostrym końcem skierowanym w dół lub ułożone poziomo.

Zmywarka mieści maksymalnie 9 nakryć stołowych.

Nie przeładowuj zmywarki i zwracaj uwagę na wskazówki dotyczące naczyń, które można w niej myć. Jedynie w ten sposób uzyskasz optymalne rezultaty mycia przy rozsądnym wykorzystaniu energii.

Kosz dolny

Sugestie ładowania naczyń do zmywarki

Na dolnym koszu umieszczaj talerze, miski, garnki, itp.

Znajdyją się tam składane wsporniki talerzy (w zależności od modelu), które umożliwiają wygospodarowanie w nim miejsca dla rondli i dużych misek.
Można złożyć wg rysunku

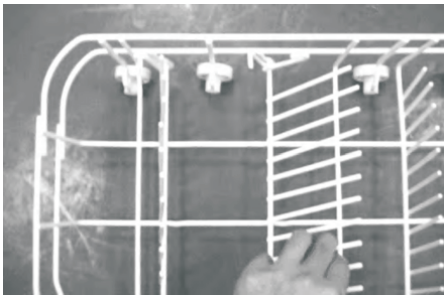

Przykładowe rozmieszczenie naczyń w koszu dolnym

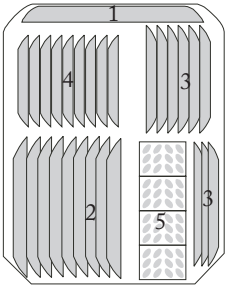

1. Owalny półmisek
2. Płytkie talerze
3. Talerze do zup
4. Talerze deserowe
5. Koszyk na sztućce.

Kosz górny

Kosz górny można regulować

W tym modelu można zmienić ustawienie wysokości górnego kosza za pomocą bocznych dźwigni na dwóch poziomach jak również demontować boczne półki.

Boczna dźwignia
po rozłożeniu

Aby zmienić pozycję kosza górnego należy:

- otworzyć drzwi zmywarki,
- wysunąć maksymalnie do przodu kosz górny z komory zmywarki,
- chwycić palcami za uchwyty bocznych dźwigni kosza i w zależności od pozycji kosza przesunąć obie dźwignie w górę lub w dół,
- po zmianie położenia kosza górnego, wsunąć go ponownie do komory zmywarki,
- zamknąć drzwi zmywarki,

Po zmianie pozycji kosza sprawdzić, czy ramię natryskowe nadal może się obracać.

Przykładowe rozmieszczenie naczyń w koszu górnym

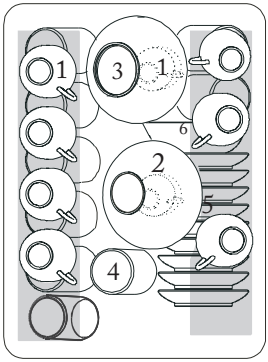

1. Filiżanki
2. Małe miseczki
3. Większe miseczki
4. Szklanki
5. Postawki do szklanek
6. Miseczka

Koszyk na sztućce

Przykładowe rozmieszczenie sztućców.

Aby ułatwić załadunek, można wyjąć koszyk na sztućce.
Długie przedmioty, np. chochelki, nabierki, itp., umieszczaj na półce w górnym koszu (patrz poprzednia strona).

4+4	1	5	2
4	1	5	2
4	1	5	2
4	1	5	2
4	1	5	2
4	1	5	2
4	1	5	2
4	1	5	2
3	1	5	2
3	3	3	8
3	3	3	7
3	3	6	6

1. Widelce
2. Łyżki do zupy
3. Łyżki do deserów
4. Łyżki do herbaty
5. Noże
6. Łyżki średnie
7. Mała łyżka od wazy
8. Średni nóż

⚠ **Uwaga:** Sztućce nie mogą systawać poza gabaryt koszyka

7 Czyszczenie zmywarki do naczyń

Regularne czyszczenie urządzenia zwiększy trwałość produktu i ograniczy ryzyko występowania problemów.

⚠ **Ostrzeżenie**

Przed czyszczeniem zawsze odłączaj kabel urządzenia od gniazda zasilania i odcinaj dopływ wody.
Używaj łagodnych środków czyszczących do powierzchni zewnętrznych i uszczelek drzwiowych.
Czyść panel sterowania tylko szmatką zwilżoną czystą wodą.

Czyszczenie filtrów

Regularnie czyść filtry i ramiona natryskowe. Brudne urządzenie będzie negatywnie wpływać na jakość mycia.

Główny filtr
Filtr gruboziarnisty
Mikrofiltr

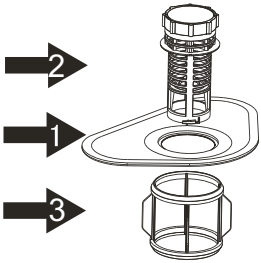

Demontaż filtrów:

1. Wyjmij dolny kosz z urządzenia.
2. Przekręć filtr gruboziarnisty w prawo i pociągnij go w górę.
3. Całkowicie wyciągnij główny filtr.
4. Naciśnij dwie klapki filtra gruboziarnistego i wyjmij mikrofiltr.
5. Dokładnie wyczyść filtry pod bieżącą wodą. W razie potrzeby użyj szczotki.
6. Zamontuj główny filtr.
7. Włóż mikrofiltr i filtr gruboziarnisty w główny filtr. Przekręć go zgodnie z ruchem wskazówek zegara.

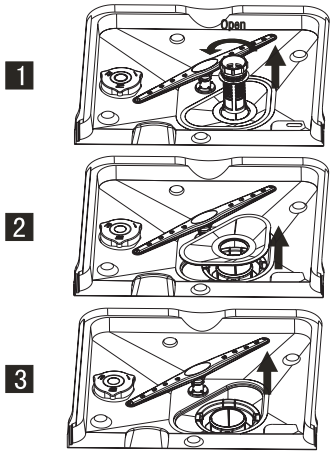

⚠ **Ostrzeżenie**
Nie używaj zmywarki do naczyń bez filtra.
Upewnij się, że filtry są prawidłowo zainstalowane.
Regularnie czyść filtry.

Czyszczenie ramion natryskowych

Brud lub osad wapnia mogą blokować dysze w ramionach natryskowych. Z tego względu należy je regularnie sprawdzać.

1 Górne ramię natryskowe
2 Dolne ramię natryskowe

1.Odkręć śrubę mocującą górne ramię natryskowe i wyciągnij je (wg rys.).
2.Wyjmij dolny kosz z urządzenia.
3.Pociągnij dolne ramię natryskowe w górę i wyciągnij je (wg rys.).
4.Dokładnie wyczyść ramiona natryskowe pod bieżącą wodą.
5.Ponownie załóż ramiona natryskowe.

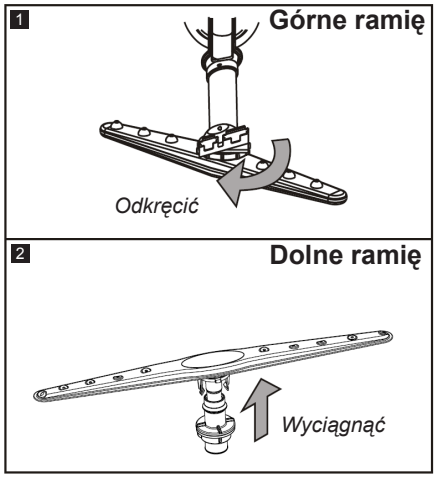

Naczynia nie są czyste

Możliwe przyczyny	Rozwiązania problemów
- Nieprawidłowe załadowanie	- Załaduj zmywarkę zgodnie z instrukcją.
- Wybrano nieprawidłowy program	- Wybierz program, który myje w wyższej temperaturze lub trwa dłużej.
- Zablokowane ramiona natryskowe	- Sprawdź, czy ramiona natryskowe mogą się obracać. - Czyść ramiona natryskowe zgodnie z instrukcją.
- Zapchane filtry	- Czyść wszystkie siatki i filtry zgodnie z instrukcją.
- Nieprawidłowe położenie filtrów	- Sprawdź, czy wszystkie siatki i filtry są w odpowiednich miejscach.
- Zapchane dysze ramienia natryskowego	- Czyść ramiona natryskowe zgodnie z instrukcją.
- Przeładowane kosze	- Nie przeciążaj koszy.
- Wilgotny lub zbrylony detergent	- Przechowuj detergenty w suchym miejscu. Dokładnie zamykaj pokrywę dozownika.
- Zbyt mało detergentu	- Zwiększ ilość detergentu zgodnie z tabelą programów.
- Zbyt mało nabłyszczacza	- Zwiększ ilość nabłyszczacza / uzupełnij dozownik nabłyszczacza.
- Otwarta pokrywa dozownika detergentu	- Zawsze pamiętaj, aby po uzupełnieniu zamykać pokrywę dozownika detergentu.
- Niska jakość powierzchni sztućców	- Tego typu sztućców nie można myć w zmywarkach.

Naczynia nie schną

Możliwe przyczyny	Rozwiązania problemów
- Nieprawidłowe załadowanie	- Załaduj zmywarkę zgodnie z instrukcją.
- Zbyt mało nabłyszczacza	- Zwiększ ilość nabłyszczacza / uzupełnij dozownik nabłyszczacza.
- Zbyt wczesne wyjmowanie naczyń	- Nie opróżniaj zmywarki natychmiast po myciu. Uchyl nieco drzwi, aby wypuścić parę. Opróżniaj zmywarkę, kiedy naczynia są letnie. Najpierw opróżniaj dolny kosz. Zapobiegnie to kapaniu wody z naczyń w górnym koszu.
- Wybrano nieprawidłowy program	- W przypadku krótkich programów, temperatura i skuteczność mycia są niższe. Wybieraj program o dłuższym czasie mycia.
- Niska jakość powierzchni sztućców	- Te elementy utrudniają odpływ wody. Tego typu sztućców i naczyń nie można myć w zmywarkach.

Herbata, kawa i inne plamy

Możliwe przyczyny	Rozwiązania problemów
- Wybrano nieprawidłowy program	- Wybierz program, który myje w wyższej temperaturze lub trwa dłużej.
- Wilgotny lub zbrylony detergent	- Wybielacze w detergentach tracą swoją skuteczność, kiedy są przechowywane w niekorzystnych warunkach. Przechowuj detergenty w suchym miejscu. Dokładnie zamykaj pokrywę dozownika.
- Niska jakość powierzchni sztućców	- Mycie tych elementów jest utrudnione ze względu na strukturę ich powierzchni. Tego typu sztućców i naczyń nie można myć w zmywarkach.

Smugi wapnia, mleczne powierzchnie

Możliwe przyczyny	Rozwiązania problemów
- Zbyt mało nabłyszczacza	- Zwiększ ilość nabłyszczacza / uzupełnij dozownik nabłyszczacza.
- Nieprawidłowo wybrana twardość wody; zbyt mało soli	- Sprawdź wybrane ustawienia z właściwościami lokalnej wody.
- Brak soli	- Sprawdź, czy korek pojemnika na sól jest mocno dokręcony. Użyj lejka, aby wsypać specjalną sól. Po uzupełnieniu soli rozpocznij program wstępnego mycia. Po zakończeniu programu sprawdź, czy korek nie poluzował się.

Brzydki zapach

Możliwe przyczyny	Rozwiązania problemów
- Zapach nowego urządzenia	- Zapach nowego urządzenia zniknie po kilkukrotnym myciu.
- Brudne filtry	- Czyść wszystkie siatki i filtry zgodnie z instrukcją.
- Od kilku dni w zmywarce znajdują się niemyte naczynia	- Usuwaj grubsze zabrudzenia pod bieżącą wodą i co 2 dni uruchamiaj program wstępnego mycia bez detergentu. Zamykaj drzwi, aby zapobiec powstawaniu brzydkich zapachów.

Mleczny wygląd lub niebieski błyszczący osad na szklankach (korozja szkła)

Możliwe przyczyny	Rozwiązania problemów
- Zbyt dużo detergentu przy niskiej twardości wody i zbyt wysokiej temperaturze mycia	- Wybierz program o niższej temperaturze i dodaj niewielką ilość detergentu. Sprawdź ustawioną twardość wody zgodnie z właściwościami lokalnej wody.

Plamy rdzy, zniszczenie powierzchni

Możliwe przyczyny	Rozwiązania problemów
- Niedokładnie wkręcony korek pojemnika na sól	- Sól może niszczyć powierzchnie metalowe i powodować rdzewienie. - Sprawdź, czy korek pojemnika na sól jest mocno dokręcony. Użyj lejka, aby wsypać specjalną sól. Po uzupełnieniu soli rozpocznij program wstępnego mycia. Po zakończeniu programu sprawdź, czy korek nie poluzował się.
- Resztki żywności pozostają zbyt długo na naczyniach	- Usuwaj grubsze zabrudzenia pod bieżącą wodą i co 2 dni uruchamiaj program wstępnego mycia bez detergentu.
- Urządzenie nie jest prawidłowo uziemione	- Sprawdź uziemienie urządzenia. Elektryczność statyczna może tworzyć otwory w metalu i powodować nieodwracalne szkody.
- Części sztućców wykonane z niskiej klasy stali nierdzewnej.	- Rdzy na takich elementach nie można uniknąć. Tego typu sztućców i naczyń nie można myć w zmywarkach.
- Pordzewiałe elementy naczyń	- Pordzewiałe naczynia mogą „infekować“ inne elementy. Tego typu sztućców i naczyń nie można myć w zmywarkach.

W dozowniku pozostaje osad po detergencie

Możliwe przyczyny	Rozwiązania problemów
- Wilgoć w dozowniku detergentu	- Sprawdź, czy dozownik detergentu jest suchy, zanim go napełnisz.
- Detergent zbyt długo pozostaje w dozowniku zmywarki	- Uzupełniaj detergent tuż przed myciem.
- Pokrywa dozownika detergentu nie otwiera się	- Uważaj, aby przy ładowaniu zmywarki przypadkowo nie otworzyć pokrywy.
- Wilgotny lub zbrylony detergent	- Przechowuj detergenty w suchym miejscu. Dokładnie zamykaj pokrywę dozownika.
- Zapchane dysze ramienia natryskowego	- Czyść ramiona natryskowe zgodnie z instrukcją.

Płowienie dekoracji

Możliwe przyczyny	Rozwiązania problemów
- Płowienie dekoracji na szklankach i porcelanie	- Tego typu szklanek, porcelany i sztućców nie można myć w zmywarkach.

Porysowane naczynia

Możliwe przyczyny	Rozwiązania problemów
- Elementy/części naczyń wykonane z aluminium	- Tego typu sztućców i naczyń nie można myć w zmywarkach.
- Niedokładnie wkręcony korek pojemnika na sól	- Sprawdź, czy korek pojemnika na sól jest mocno dokręcony. Użyj lejka, aby wsypać specjalną sól. Po uzupełnieniu soli rozpocznij program wstępnego mycia. Po zakończeniu programu sprawdź, czy korek nie poluzował się.
- Nieprawidłowo wybrana twardość wody; zbyt mało soli	- Sprawdź wybrane ustawienia z właściwościami lokalnej wody.
- Detergenty są przechowywane w niekorzystnych warunkach	- Nie przechowuj detergentów dłużej niż przez 2 miesiące. Przechowuj detergenty w suchym miejscu. Dokładnie zamykaj pokrywę dozownika.
- Przeładowane kosze	- Zadbaj, aby poszczególne szklanki i naczynia nie dotykały się. Mogą o siebie uderzać podczas mycia, powodując rysy.

Popękane naczynia

Możliwe przyczyny	Rozwiązania problemów
- Nieprawidłowe załadowanie	- Załaduj zmywarkę zgodnie z instrukcją.
- Przeładowane kosze	- Nie przeciążaj koszy na naczynia. Naczynia mogą uderzać o siebie i pękać.

Piana

Możliwe przyczyny	Rozwiązania problemów
- Naczynia zostały wstępnie umyte ręcznie w dużej ilości detergentu	- Nie trzeba wstępnie myć naczyń. Grubsze zabrudzenia można usuwać ściereczką do naczyń lub pod bieżącą wodą.
- Nabłyszczacz przypadkowo wyciekł do urządzenia	- Jeśli nabłyszczacz rozlał się w trakcie uzupełniania, usuń środek ręcznikiem papierowym lub gąbką.
- Pokrywa dozownika nabłyszczacza nie była zamknięta	- Zawsze sprawdzaj po uzupełnieniu nabłyszczacza, czy pokrywa jest zamknięta.

Po cyklu płukania w urządzeniu pozostaje woda

Możliwe przyczyny	Rozwiązania problemów
- Zapchane filtry	- Czyść wszystkie siatki i filtry zgodnie z instrukcją.
- Zablokowany lub zgięty wąż odpływowy.	- Dopilnuj, aby wąż odpływowy został prawidłowo umieszczony.

8 Instrukcja instalacji

Wskazówki bezpieczeństwa instalacji

Przed instalacją i rozpoczęciem eksploatacji urządzenia, należy je sprawdzić pod kątem ewentualnych uszkodzeń transportowych. Jeśli urządzenie jest uszkodzone, skontaktuj się z dostawcą. Nigdy nie instaluj ani nie używaj uszkodzonego urządzenia.

Aby prawidłowo podłączyć zmywarkę, należy przestrzegać poniższych wskazówek.

- Przed włączeniem urządzenia upewnij się, że dane na tabliczce znamionowej odpowiadają natężeniu i napięciu przyłącza zasilania.
- Urządzenie należy podłączyć tylko do odpowiednio uziemionego gniazda zasilania. Upewnij się, że uziemienie jest zgodne z przepisami.
- Uziemione gniazdo zasilania powinno być łatwo dostępne i znajdować się blisko urządzenia.
- Nie używaj przedłużaczy ani rozgałęźników. Istnieje zagrożenie pożarem z powodu przegrzania.
- Sprawdź kabel zasilający, wąż doprowadzający wodę i wąż odpływowy. Wymianę uszkodzonych części należy zlecać tylko pracownikom serwisu lub wykwalifikowanemu elektrykowi.

9 Dane techniczne

Karta produktu zgodnie z Dyrektywą UE 1059/2010:

Nazwa dostawcy/znak towarowy	Amica Wronki S.A.
Typ	ZZM 416I
Pojemność znamionowa	9
Klasa efektywności energetycznej	A+
Roczne zużycie energii	222 kWh
Zużycie energii w cyklu	0,77 kWh
Zużycie energii w trybie wyłączenia	0.5 W
Zużycie energii w trybie czuwania	0.5 W
Roczne zużycie wody	2940 litrów
Klasa efektywności suszenia	A
Program standardowy	ECO
Czas trwania programu standardowego	160 min
Czas trwania trybu czuwania	-
Poziom hałasu	49 dB(A) re 1 pW
Sprzęt przeznaczony do zabudowy	Tak
Wysokość	82cm
Szerokość	44,5cm
Głębokość	56cm
Zużycie energii	1930W
Napięcie zasilania/częstotliwość	230 V / ~ 50 Hz / 10A
Ciśnienie wody	0.4-10 bar = 0.04-1 Mpa
Masa netto	38 kg

1. A+++ (najwyższa klasa efektywności energetycznej) do D (najniższa klasa efektywności energetycznej)
2. Zużycie energii 222 kWh rocznie, na podstawie 280 standardowych cykli mycia z napełnieniem zimną wodą i zużycia energii w trybach oszczędnych. Rzeczywiste zużycie energii zależy od sposobu eksploatacji urządzenia.
3. Zużycie wody 2940 litrów rocznie, na podstawie 280 standardowych cykli mycia. Rzeczywiste zużycie wody zależy od sposobu eksploatacji urządzenia.
4. A (najwyższa klasa efektywności) do G (najniższa klasa efektywności)
5. Ten program jest odpowiedni do mycia normalnie zabrudzonych naczyń i jest to najbardziej skuteczny program biorąc pod uwagę zużycie energii i wody dla tego typu naczyń.

W aktualnej wersji, w chwili dostawy urządzenie spełnia normy europejskie i wymagania dyrektyw:
- LVD 2006/95/EC
- EMC2004/108/EC
- EUP 2009/125/EC

Powyższe wartości zostały zmierzone zgodnie z normami w określonych warunkach pracy.
Wyniki mogą się różnić znacznie w zależności od ilości i zabrudzenia naczyń, twardości wody, ilości detergentu itp.

Instrukcja sporządzona w oparciu o normy i przepisy Unii Europejskiej.

Instalacja zmywarki do naczyń

- Wybierz odpowiednie miejsce dla zmywarki. Zadbaj, aby urządzenie było wypoziomowane i stało w bezpiecznym miejscu.
- Nierówności podłogi można zniwelować za pomocą gwintowanych nóżek.
  Po prawidłowym ustawieniu urządzenia, drzwi można zamykać bez problemów.
- Przyłącze wody i węże odpływowe należy tak umieścić, aby można je było łatwo przesuwać, unikając zginania lub ściskania.
- Nie wolno podłączać urządzenia w pomieszczeniach o temperaturze poniżej 0° C.

Przyłącze wody

- Zmywarkę należy podłączyć do zimnej lub do ciepłej wody o temperaturze maks. 60° C.
- Nie wolno podłączać zmywarki do otwartych ani przepływowych podgrzewaczy wody.
- Uwaga. Tylko modele wyposażone w Aqua Stop (elektrozawór na końcówce węża wlotowego) mogą być podłączone do ciepłej wody. W przypadku podłączenia zmywarki do ciepłej wody zmianie ulegają wartości podane w tabeli programów:
  - czas realizacji programu ulega skróceniu
  - zmniejsza się zużycie energii

Podłącz wąż doprowadzający wodę

Dopilnuj, aby wąż doprowadzający wodę nie był zgięty ani ściśnięty. Zmywarkę należy podłączyć do sieci wodociągowej za pomocą nowego węża kompletnego. Nie zaleca się ponownego używania starych węży.

Użyj złączki nakręcanej na wąż, aby przyłączyć wąż doprowadzający wodę do zaworu o gwincie zewnętrznym 3/4 cala.

W razie potrzeby użyj wkładu filtrującego, aby odfiltrować osad z rur.
Sprawdź, czy połączenie nie przecieka.

Uwaga

Ze względów bezpieczeństwa, zamykaj zawór po każdym myciu.

Węże zmywarki należy montować na odpowiednich wysokościach - patrz poniżej.

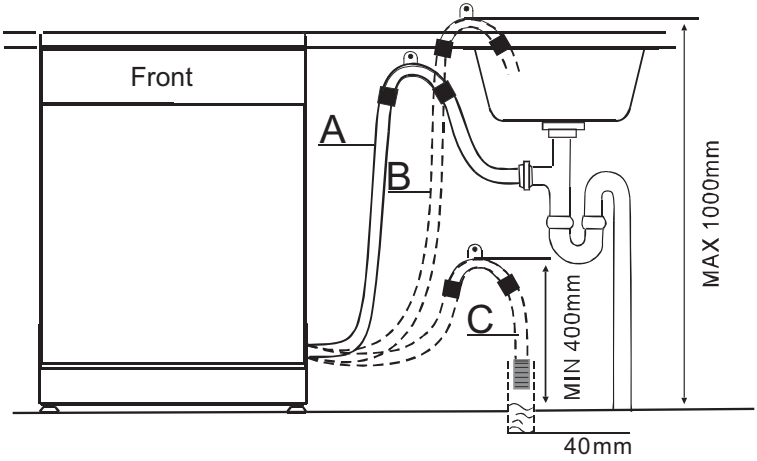

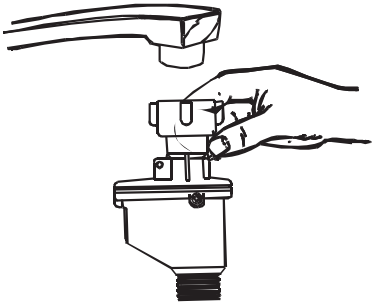

AQUA STOP (w zależności od modelu)

System Aqua Stop zapobiega uszkodzeniu węża doprowadzającego wodę.
Nie zanurzaj obudowy zaworu układu w wodzie; zawiera elementy elektryczne.
W razie uszkodzenia, wyciągnij wtyczkę z gniazda zasilania.
Nie skracaj ani nie przedłużaj wkładu węża, ponieważ zawiera on kable i elementy elektryczne.

Odprowadzanie wody

Podłączanie węża odpływowego.

Dopilnuj, aby wąż odpływowy wody nie był zgięty ani ściśnięty.
Sprawdź, czy wąż odpływowy jest mocno podłączony.

Węże przedłużające

Jeśli wymagany jest wąż przedłużający, należy zwrócić się do autoryzowanego serwisu o jego przedłużenie (należy zastosować wąż tej samej jakości - jest to modyfikacja odpłatna).
Maksymalna długość nie powinna przekraczać 4 m. W przeciwnym razie zostanie zaburzony proces czyszczenia urządzenia.

Podłączanie syfonu

Wysokość odpływu powinna wypadać między 50 i 100 cm nad podłogą.
Użyj opasek zaciskowych, aby zamocować wąż odpływowy do syfonu.

Przyłącze elektryczne

Natężenie, napięcie zasilania i bezpieczniki zostały podane na tabliczce znamionowej.
Tabliczka znamionowa znajduje się po wewnętrznej stronie drzwi.
Po instalacji, wtyczka kabla zasilającego powinna być łatwo dostępna.
Kable energetyczne i izolowane nie powinny być dostępne po instalacji.

Uwaga!
Jeżeli przewód zasilający nieodłączalny ulegnie uszkodzeniu, to powinien on być wymieniony u wytwórcy lub w specjalistycznym zakładzie naprawczym albo przez wykwalifikowaną osobę w celu uniknięcia zagrożenia.

Dotyczy sprzętu po gwarancji. Sprzęt na gwarancji naprawia tylko autoryzowany serwis Amica: **801 801 800.**

10 Serwis

Amica

Centrum Serwisowe
801 801 800

Jeśli wystąpią jakiekolwiek problemy w eksploatacji urządzenia, należy sprawdzić uwagi i wskazówki w instrukcji obsługi.

Jeśli nie uda się rozwiązać problemu, pracownicy naszego serwisu chętnie udzielą pomocy.

Uwaga:

Niniejszy sprzęt nie jest przeznaczony do użytkowania przez osoby (w tym dzieci) o ograniczonej zdolności fizycznej, czuciowej lub psychicznej, lub osoby o braku doświadczenia lub znajomości sprzętu, chyba że odbywa się to pod nadzorem lub zgodnie z instrukcją użytkowania sprzętu, przekazanej przez osoby odpowiadające za ich bezpieczeństwo.

Amica Wronki S.A.
ul.Mickiewicza 52
64-510 Wronki
tel. 67 25 46 100
fax 67 25 40 320
www.amica.com.pl