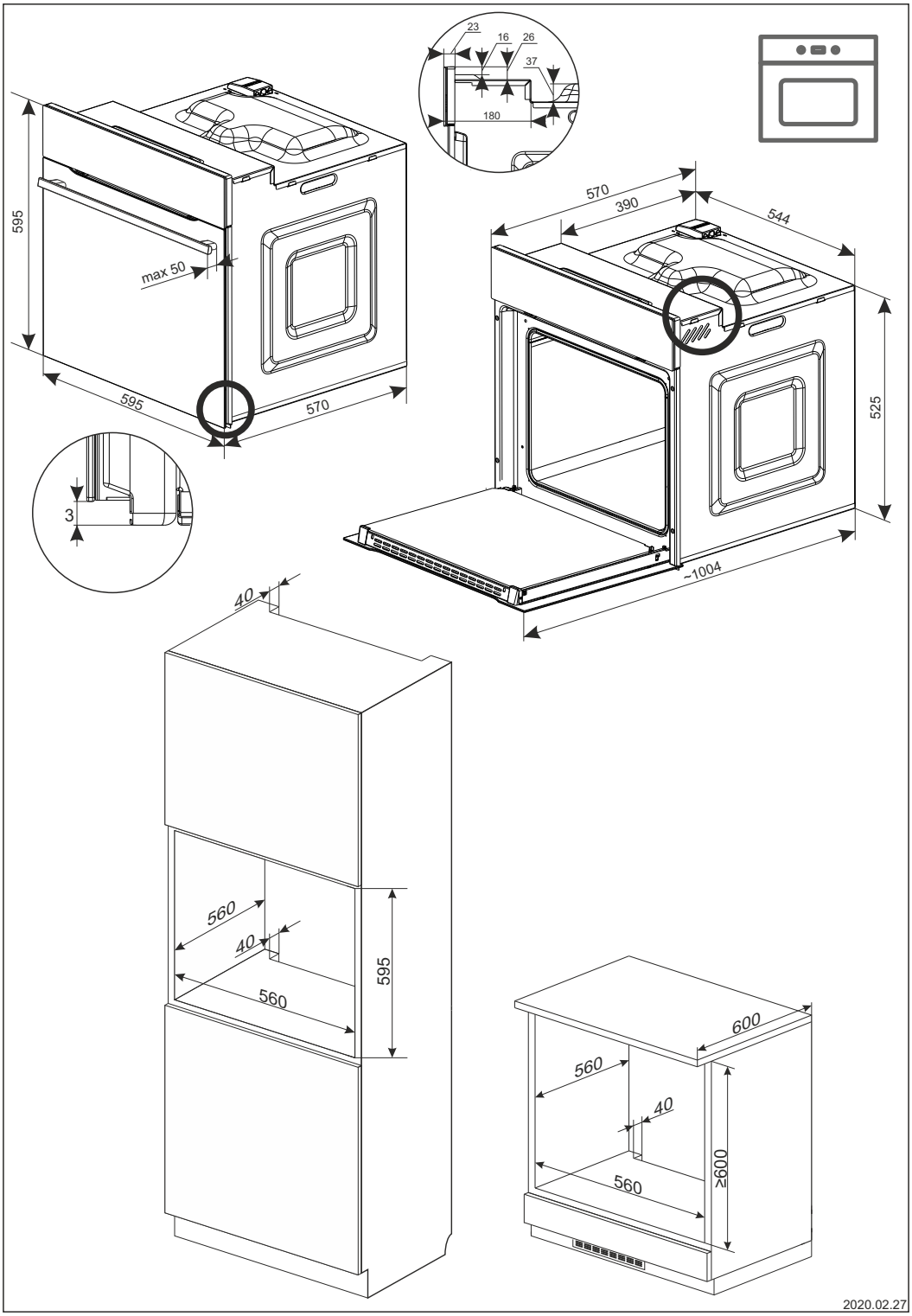
23
16
26
37
180
595
max 50
595
570
3
570
390
544
525
~1004
40
560
40
560
595
600
560
40
560
≥600

2020.02.27