Amica

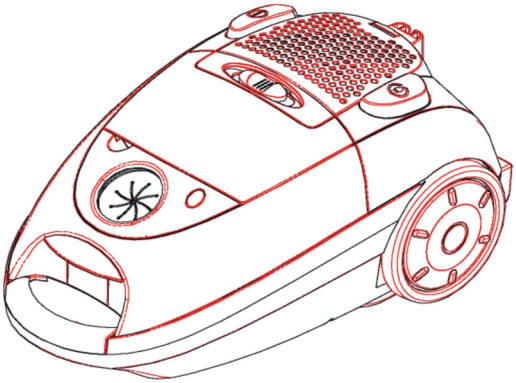

Carris, Carris Plus
VK 3011
VK 3012

INSTRUKCJA OBSŁUGI

ODKURZACZA

Odkurzacz uruchamiać dopiero po przeczytaniu tej instrukcji

SZANOWNY KLIENCIE,

Odkurzacze Amica model Carris, Carris Plus VK 3011, VK 3012 to połączenie wyjątkowej łatwości obsługi i doskonałej efektywności. Po przeczytaniu niniejszej instrukcji, obsługa odkurzacza nie będzie problemem.

Prosimy Państwa o uważną lekturę instrukcji obsługi przed uruchomieniem urządzenia. Przestrzeganie zawartych w niej wskazówek uchroni Państwa przed niewłaściwym użytkowaniem.

Instrukcję należy zachować i przechowywać tak, aby mieć ją zawsze pod ręką. Należy dokładnie przestrzegać instrukcji obsługi w celu uniknięcia nieszczęśliwych wypadków.

Uwaga!

Odkurzacz przeznaczony jest wyłącznie do użytku domowego.

Producent zastrzega sobie możliwość dokonywania zmian niewpływających na działanie urządzenia.

Masz wątpliwości? Nie wszystko, co przeczytałeś w instrukcji jest zrozumiałe?
- zadzwoń do Centrum Serwisowego, gdzie uzyskasz wszechstronną pomoc.

tel.801 801 800

SPIS TREŚCI

Podstawowe informacje.....2

Wskazówki dotyczące bezpieczeństwa użytkowania.....4

Opis wyrobu.....7

Obsługa.....10

Czyszczenie i konserwacja.....11

Dane techniczne.....14

Gwarancja, obsługa posprzedażna.....15

WSKAZÓWKI DOTYCZĄCE BEZPIECZEŃSTWA UŻYTKOWANIA

Uwaga! Aby zminimalizować ryzyko powstania pożaru, porażenia prądem lub uszkodzenia ciała:

- Nie pozostawiaj odkurzacza włączonego do prądu. Wyciągaj wtyczkę z gniazdka kiedy nie używasz odkurzacza.
- Nie używaj odkurzacza na zewnątrz lub na mokrych powierzchniach.
- Nie pozwalaj, aby odkurzacz traktowano jak zabawkę. Szczególna uwaga jest niezbędna, kiedy odkurzacz jest używany przez dzieci lub w pobliżu dzieci.
- Używaj odkurzacza tylko tak jak opisano w niniejszej instrukcji. Używaj tylko części wyposażenia zalecane przez producenta.
- Nie używaj odkurzacza z uszkodzonym przewodem zasilającym lub wtyczką. Jeżeli odkurzacz nie działa tak jak powinien, został upuszczony, uszkodzony, pozostawiony na świeżym powietrzu lub wpadł do wody, oddaj go do punktu serwisowego.
- Nie ciągnij odkurzacza ani nie przenoś go trzymając za przewód, nie używaj przewodu jako uchwytu, nie zamykaj drzwi przytrzaskując przewód i nie przeciągaj przewodu nad ostrymi krawędziami. Uważaj, aby odkurzacz nie przejeżdżał po przewodzie. Trzymaj przewód zasilający z daleka od nagrzanych powierzchni.
- Nie wyłączaj odkurzacza ciągnąc za przewód. Aby wyjąć wtyczkę z gnazdka sieciowego, chwytaj za wtyczkę, nie za przewód.
- Nie dotykaj wtyczki lub odkurzacza mokrymi rękoma.
- Nie wkładaj żadnych przedmiotów w otwory w odkurzaczu. Nie używaj odkurzacza, kiedy jakikolwiek otwór jest zablokowany, pozbywaj się kurzu, kłaczków, włosów i wszystkiego, co może zredukować przepływ powietrza.
- Trzymaj włosy, luźne części ubrania, palce i inne części ciała z daleka od otworów i części ruchomych.
- Nie używaj odkurzacza do zbierania łatwopalnych substancji, takich jak benzyna i nie używaj go w takich miejscach, gdzie podobne substancje mogą być obecne.
- Trzymaj za wtyczkę przy zwijaniu się kabla. Nie pozwól, aby wtyczka była puszczona luzem podczas zwijania.
- Nie zbieraj żadnych przedmiotów, które palą się lub dymią, takich jak papierosy, zapałki, lub gorące popioły.
- Nie używaj odkurzacza bez założonego worka do kurzu i/lub filtrów.

WSKAZÓWKI DOTYCZĄCE BEZPIECZEŃSTWA UŻYTKOWANIA

- Jeżeli otwór, który zasysa powietrze,wąż ssący lub rura teleskopowa są zatkane, powinieneś natychmiast wyłączyć odkurzacz. Przed ponownym włączeniem odkurzacza usuń najpierw blokujący przedmiot.
- Nie używaj odkurzacza zbyt blisko grzejników, kaloryferów, niedopałków papierosów itp.
- Zanim włączysz wtyczkę do gniazdka sieciowego, upewnij się, czy masz suche ręce.
- Zanim zaczniesz używać odkurzacz, usuń ostre przedmioty z podłogi, aby uniknąć uszkodzenia worka na kurz.
- Kiedy chcesz wyłączyć wtyczkę z gniazdka sieciowego, rób to zawsze trzymając za wtyczkę, a nie za przewód elektryczny.
- Ten odkurzacz jest wyposażony w zwijacz przewodu przyłączeniowego.
- Niniejszy sprzęt nie jest przeznaczony do użytkowania przez osoby (w tym dzieci) o ograniczonej zdolności fizycznej, czuciowej lub psychicznej, lub osoby o braku doświadczenia lub znajomości sprzętu, chyba że odbywa się to pod nadzorem lub zgodnie z instrukcją użytkowania sprzętu, przekazanej przez osoby odpowiadające za ich bezpieczeństwo.
  Należy zwracać uwagę na dzieci, aby nie bawiły się okurzaczem.

Wymagania elektryczne

Należy sprawdzić, czy napięcie podane na tabliczce znamionowej odpowiada parametrom zasilania elektrycznego w domu, przy czym zasilanie to musi być oznaczone jako **~** (prąd przemienny).

Uwaga! Jeżeli przewód zasilający nieodłączalny ulegnie uszkodzeniu, to powinien on być wymieniony w specjalistycznym zakładzie naprawczym.

ROZPAKOWANIE

Urządzenie na czas transportu zostało zabezpieczone przed uszkodzeniem. Po rozpakowaniu urządzenia prosimy Państwa o usunięcie elementów opakowania w sposób niezagrażający środowisku.
Wszystkie materiały zastosowane do opakowania są nieszkodliwe dla środowiska naturalnego, w 100% nadają się do odzysku i oznakowano je odpowiednim symbolem.

Uwaga!Materiały opakowaniowe(woreczki polietylenowe, kawałki styropianu itp.) należy w trakcie rozpakowywania trzymać z dala od dzieci.

WYCOFANIE Z EKSPLOATACJI

Po zakończeniu okresu użytkowania nie wolno usuwać niniejszego produktu poprzez normalne odpady komunalne, lecz należy go oddać do punktu zbiórki i recyklingu urządzeń elektrycznych i elektronicznych. Informuje o tym symbol, umieszczony na produkcie, instrukcji obsługi lub opakowaniu.

Zastosowane w urządzeniu tworzywa nadają się do powtórnego użycia zgodnie z ich oznaczeniem. Dzięki powtórnemu użyciu, wykorzystaniu materiałów lub innym formom wykorzystania zużytych urządzeń wnoszą Państwo istotny wkład w ochronę naszego środowiska.

Informacji o właściwym punkcie usuwania zużytych urządzeń udzieli Państwu administracja gminna.

OPIS WYROBU

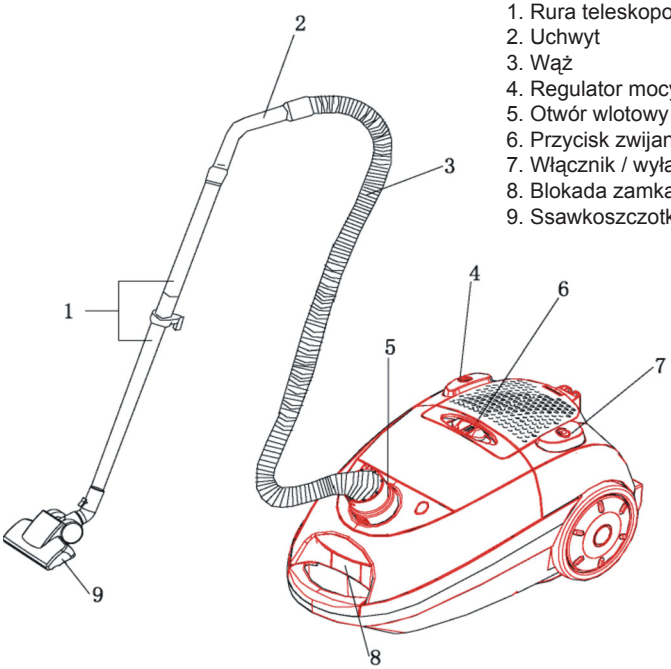

1. Rura teleskopowe
2. Uchwyt
3. Wąż
4. Regulator mocy
5. Otwór wlotowy
6. Przycisk zwijania przewodu
7. Włącznik / wyłącznik
8. Blokada zamka pokrywy
9. Ssawkoszczotka

Wyposażenie odkurzaczy Carris i Carrie Plus VK 3011, VK 3012

- regulacja mocy ssania
- zwijacz przewodu
- „Parksystem”
- schowek na akcesoria
- sygnalizacja pełnego worka
- uchwyt na drobne wyposażenie na rurze
- rury teleskopowe metalowe
- ssawkoszczotka uniwersalna
- turboszczotka*
- ssawka do tapicerki
- ssawka do szczelin
- szczotka do książek
- worki papierowe 3szt.
- filtr wylotowy HEPA
- filtr wylotowy elektrostatyczny

* w modelach Carris Plus

Przygotowanie do odkurzania

Zawsze wyciągaj wtyczkę z gniazdka przed montowaniem lub zdejmowaniem akcesoriów!

- Zakładanie giętkiego węża: włóż końcówkę węża do otworu wlotowego. Dociśnij, dopóki końcówka nie wejdzie na swoje miejsce ze słyszalnym kliknięciem.

- Wyjmowanie węża: naciskając przyciski na końcówce węża zwolnij zatrzask i wyciągnij wąż z otworu wlotowego.

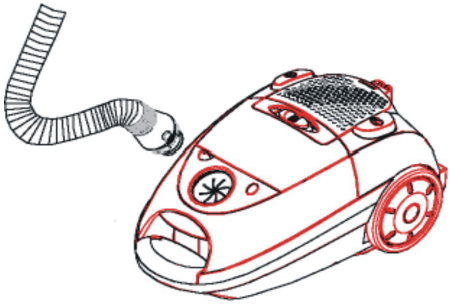

Zakładanie rury teleskopowej i akcesoriów

- Łączenie rury teleskopowej z wężem.

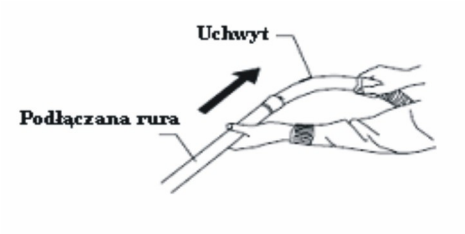

- Ustawianie długości rury teleskopowej.

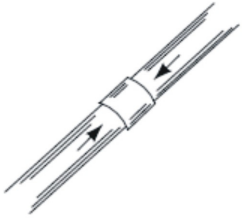

- Łączenie ssawek i szczotek z rurą teleskopową.

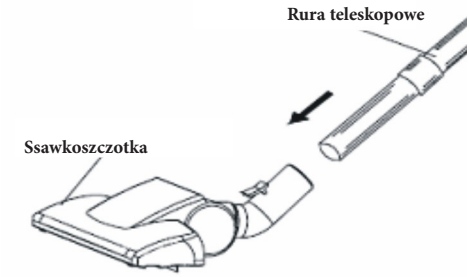

- Dopasowywanie ssawkoszczotki do czyszczonej powierzchni.

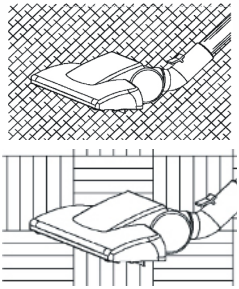

Używanie głowic czyszczących

Ssawka szczelinowa i szczotka do mebli są przechowywane w schowku na akcesoria.

- ssawka szczelinowa do odkurzania kaloryferów, szczelin, narożników, listw przypodłogowych i miejsc pomiędzy poduszkami tapicerskimi.

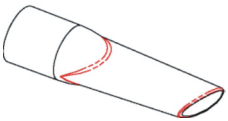

- szczotka do odkurzania mebli, powierzchni karbowanych, rolet, książek, abażurów i półek.

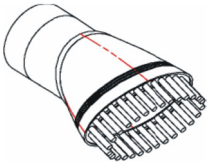

Uruchamianie odkurzacza

Zanim zaczniesz odkurzanie, rozwiń kabel na wystarczającą długość i włóż wtyczkę do gniazdka sieciowego. Żółte oznaczenie na przewodzie zasilającym sygnalizuje bliskość końca odwijanego przewodu. Nie wyciągaj przewodu na większą długość, niż do czerwonego oznaczenia.

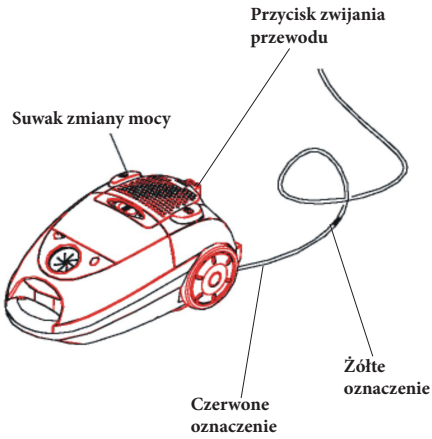

- Naciśnij włącznik, aby włączyć urządzenie.
- Przesuwając suwak regulacji elektronicznej ustaw potrzebną siłę ssącą odkurzacza, aby kontrolować siłę ssącą odkurzacza.

Zakończenie pracy odkurzacza

Po zakończeniu pracy odkurzacza:

- Wyjmij wtyczkę przewodu przyłączeniowego z gniazdka sieciowego.
- Zwiń przewód przyłączeniowy naciskając przycisk . Przy tej czynności przytrzymaj przewód, aby nie dopuścić do jego splątania oraz gwałtownego uderzenia wtyczki o obudowę odkurzacza.
- Odłącz od rury końcówkę ssącą - głowicę czyszczącą.
  Odkurzacz można przechowywać w położeniu pionowym lub poziomym. Wąż może pozostać zamocowany do odkurzacza, należy jednak zwrócić uwagę, by nie był on mocno zgięty w czasie przechowywania.

Wymiana worka na kurz

Zawsze używaj odkurzacza z założonym workiem na kurz.
Jeżeli zapomnisz założyć worek na kurz lub założysz go w niewłaściwy sposób, pokrywa nie da się zamknąć całkowicie - popraw wówczas mocowanie worka i zamknij pokrywę

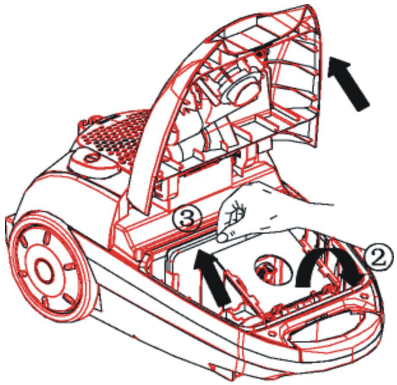

1. Po zdjęciu giętkiego węża, otwórz przednią pokrywę.

2. Należy pamiętać, aby lekko odwrócić podstawę na worki pod pewnym kątem, wtedy można z łatwością usunąć papierowy worek pełen kurzu z podstawy na worki.

3. Wyjmij worek z kurzem.

4. Wymień papierowy worek, jeśli jest zapełniony kurzem i załóż nowy.

5. Zamknij pokrywę wciskając ją ku dołowi.

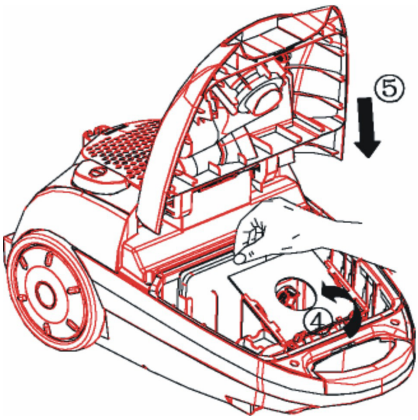

Czyszczenie i wymiana filtra

- **Przed czyszczeniem filtra wyjmij wtyczkę przewodu przyłączeniowego z gniazdka sieciowego.**
- **Filtr powinien być czyszczony gdy pojawią się na nim widoczne zabrudzenia.**
- **Zawsze używaj odkurzacza z zamontowanym filtrem.**
- **Nie zamontowanie filtra może skutkować uszkodzeniem silnika.**
- **Nie pierz filtra w pralce.**
- **Nie używaj suszarki do suszenia filtra.**

1. Wyjmij worek na kurz.
2. Wyjmij filtr.

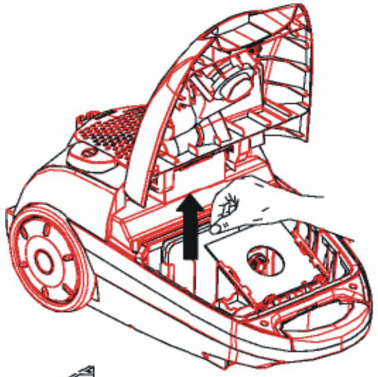

3. Wymień filtr na nowy.

4. Przepłucz filtr w letniej wodzie i całkowicie wysusz.

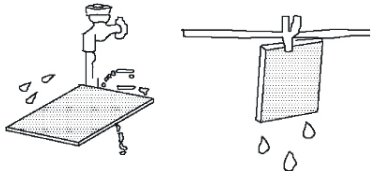

5. Załóż filtr ponownie.

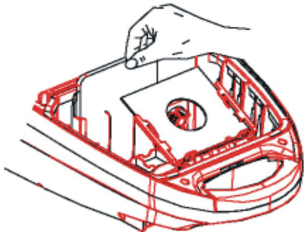

Wynmiana filtra HEPA

1. Otwórz pokrywkę filtra HEPA.
2. Wyjmij filtr i wymień go na czysty.
3. Zamknij pokrywkę filtra.

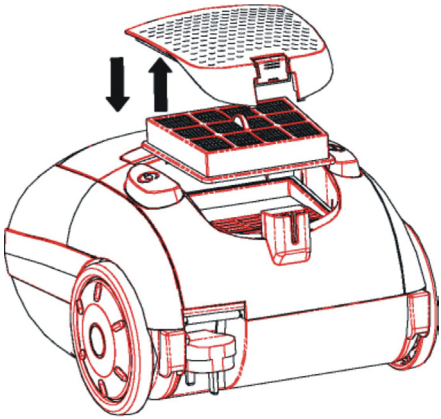

DANE TECHNICZNE

Typ	VK 3011, VK 3012
Napięcie znamionowe	230V ~ 50 Hz
Moc nominalna	1800 W
Moc maksymalna	2100 W
Waga (bez wyposażenia)	5,7 kg

Oświadczenie producenta

Producent deklaruje niniejszym, że wyrób ten spełnia zasadnicze wymagania wymienionych poniżej dyrektyw europejskich:

- *dyrektywy niskonapięciowej 2006/95/WE,*
- *dyrektywy kompatybilności elektromagnetycznej 2004/108/WE*
- *dyrektywy ekoprojektowania 2009/125/WE*

i dlatego wyrób został oznakowany CE oraz została wystawiona dla niego deklaracja zgodności udostępniana organom nadzorującym rynek.

GWARANCJA, OBSŁUGA POSPRZEDAŻNA

Gwarancja

Świadczenia gwarancyjne wg karty gwarancyjnej.
Producent nie odpowiada za jakiekolwiek szkody spowodowane nieprawidłowym postępowaniem z wyrobem.

Obsługa posprzedażna

W przypadku gdy zaistnieją jakiekolwiek problemy związane z użytkowaniem sprzętu Amica to nasze CENTRUM SERWISOWE zapewni Państwu szybką i w pełni profesjonalną pomoc. Chcemy bowiem wszystkim, którzy zaufali marce Amica zagwarantować pełen komfort korzystania z naszego wyrobu.

Amica
Centrum Serwisowe
801 801 800

Amica Wronki S.A.
ul.Mickiewicza 52
64-510 Wronki
tel. 67 25 46 100
fax 67 25 40 320
www.amica.com.pl

IO 00435/3
(03.2012)